20年にわたって生産が続けられたトラクション・アヴァンに替るシトロエンの主力モデルDS。発表は1955年秋のパリ・サロン。先代のトラクション・アヴァンは前輪駆動方式の採用やモノコック構造ボディで、1930年代の自動車界に革新をもたらした。その後継車として登場したDSは、それよりはるかに大きな衝撃を与えるものであった。

グラン・パレのパリ・サロン会場に展示されたシトロエンDSは、その当時のどの自動車にも似ているところがなかった、その頃の人々には自動車というより宇宙から飛来したものの如くに見えたし、ボディパネルが淡い黄色（シャンパンゴールドと称される）、細いピラーに支えられた屋根が紺という塗色が、何よりも新しい時代の到来を感じさせた。その宇宙船のようなボディスタイルは、しかしフロントのバンパー下方からボディ下面をスムーズに成形するなど、早くも空気の流れを考慮してデザインされていた。DSのボディスタイルは今なお人々に愛され、幾多の彫刻作品などにとりあげられている。DSのボディの下には、そのスタイルに負けないほどの独創の機構が収められていた。エンジンに付随したポンプで油圧を高圧に保ち、それをサスペンション、ブレーキ、パワーステアリング、それにギアボックスのシフトにまで利用したことである。なかでもハイドロニューマティックと呼ばれるサスペンションは普通の自動車のような金属スプリングを持たない。スプリングの役割は高圧の窒素ガスが受け持ち、油圧でボディを支え、同時にダンパーの機能も果たすのである。なお、後席に複数の人が乗って後部の車高が下がると、自動的に所期の高さまで戻すセルフレベリング機能も備えるという優れたものであった。DSと、その油圧機構の一部を省いたIDは、時代をはるかに先んじた車として、長く人々に支持された。

An innovative car was on the Citroen stand surrounded by wooden rail. It was created as the successor of Traction Avan which has been so popular last twenty years in France as used by both of leaving bank robbers and polis who chasing them. New car has a bright color combination: champagne yellow body with indigo blue top. It is totally different from former Traction Avan models as it had been painted black almost entirely of its life.. The color of new car charmed people instantly. And people looked bright future of their life through the fancied color combination. Not only the color, new car's body style was completely different from any other cars in the history. Many of them had thought this could be a spaceship rather than a new car. Under its body Citroen DS has futuristic structure: the hydro-pneumatic suspension. It has no metal spring, but an oil pump driven by engine via v-belt, which supplies high pressure oil for its suspension, power brakes, power assisted steering and gearbox control. Hydro-pneumatic suspension soon became the symbol of Citroen's advanced technology. umatic.

Citroen DS is the huge success. People loved its extraordinary soft ride and body movements which could be imagined some type of animals like a cat.

PARTS

★製品改良のためキットは予告なく仕様を変更する場合があります。
★部品図中▭は、このキットでは使用しません。

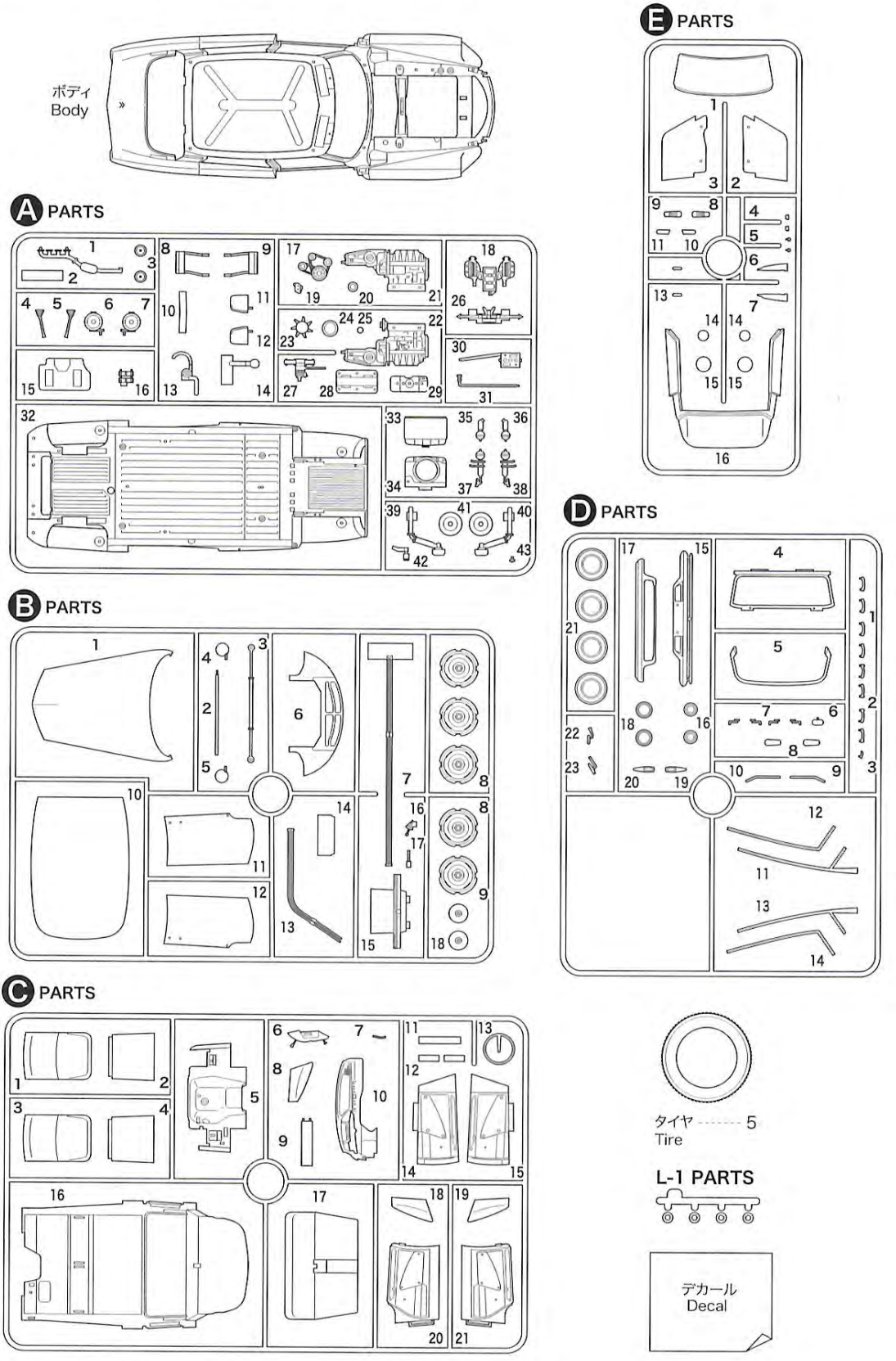

作る前に必ずお読み下さい。
Read before assembly.

●このキットは組み立てモデルです。作る前に必ず説明書を最後までお読み下さい。
●接着剤や塗料は、必ずプラスチックモデル用をお使い下さい。(別売り)

●Read carefully and fully understand the instructions before commencing assembly. A supervising adult should also read the instruction if a child assembles the model.

⚠ 注　意 CAUTION

●工具の使用には十分注意して下さい。特にナイフ、ニッパーなどの刃物によるケガや事故に注意して下さい。
●接着剤や塗料は、使用する前にそれぞれの注意書きをよく読み、指示に従って正しく使用し、使用する時は換気に十分注意して下さい。
●小さなお子様のいる所での工作はやめて下さい。小さな部品の飲み込みや、ビニール袋をかぶったりしての窒息などの危険が状況が考えられます。

●When assembling this kit, tools including knives are used. Extra care should be taken to avoid personal injury.
●Read and follow the instructions supplied with paints and/or cement, if used (not included in kit). Use plastic cement and paints only.
●Keep out of reach of small children. children must not be allowed to put any parts in their mouths or pull vinyl bags over their heads.

★デカールの貼り方

①貼るデカールをハサミで切り抜きます。
②デカールをぬるま湯に 10 秒ほどひたしてからタオル等の布の上に置きます。
③台紙の端を手で持ち、貼る所にデカールをスライドさせてモデルに移して下さい。
④指に少し水を付けてデカールをぬらしながら、正しい位置にずらします。
⑤やわらかな布でデカールの内側の気泡を押し出しながら、押しつけるようにして水分をとります。
(組立図中○番号はデカール番号です。)

★Decal application

①Cut off decal from sheet.
②Dip the decal in tepid watar for about 10 sec. and place on a clean cloth.
③Hold the backing sheet edge and slide decal onto the model.
④Move decal into position by wetting decal with finger.
⑤Press decal down gently with a soft cloth until excess watar and air bubbles are gone.

★必要な塗料 (ナンバーはタミヤカラー)

★This mark denotes numbers for Tamiya Paint colors.

●X-1 ブラック /Black
●X-2 ホワイト / White
●X-10 ガンメタル / Gun metal
●X-11 クロームシルバー / Chrome silver
●X-18 セミグロスブラック / Semi gloss black
●X-24 クリヤーイエロー / Clear yellow
●X-27 クリヤーレッド / Clear red
●XF-1 フラットブラック / Flat black
●XF-2 フラットホワイト / Flat White
●XF-16 フラットアルミ / Flat aluminum
●XF-56 メタリックグレイ / Metallic gray

●ボディ全体色&内装色等:お手持ちの資料を参考にご用意ください。
The main part of an Body & Interior color : It prepares freely.

★部品を接着する前に十分に仮組みを行って下さい。
★ Do carefully a temporary assembling.

《アフターサービスについて》For Japanese use only !
部品を破損された方は、エムエムピープラモデルアフターサービス係までお申し付け下さい。有償にてお送り致します。

有限会社　エムエムピー　静岡県静岡市葵区西草深町 22-13
《プラモデルアフターサービス係》
TEL : 054-272-4797
FAX : 054-271-0113
http://www.ebbro.co.jp/company.html

1/24 Scale **CITROËN DS19**　2015. 7

ボディパーツ・・1,200円	ポリキャップ・・・300円
A パーツ・・・・1,200円	タイヤ (5ヶ)・・・800円
B パーツ・・・・1,200円	デカール・・・・1,000円
C パーツ・・・・1,200円	
D パーツ・・・・1,200円	
E パーツ・・・・1,200円	

1 エンジンの組み立て
Engine assembly

★●番号順に組み立てます。
Assembled into ● numerical order.

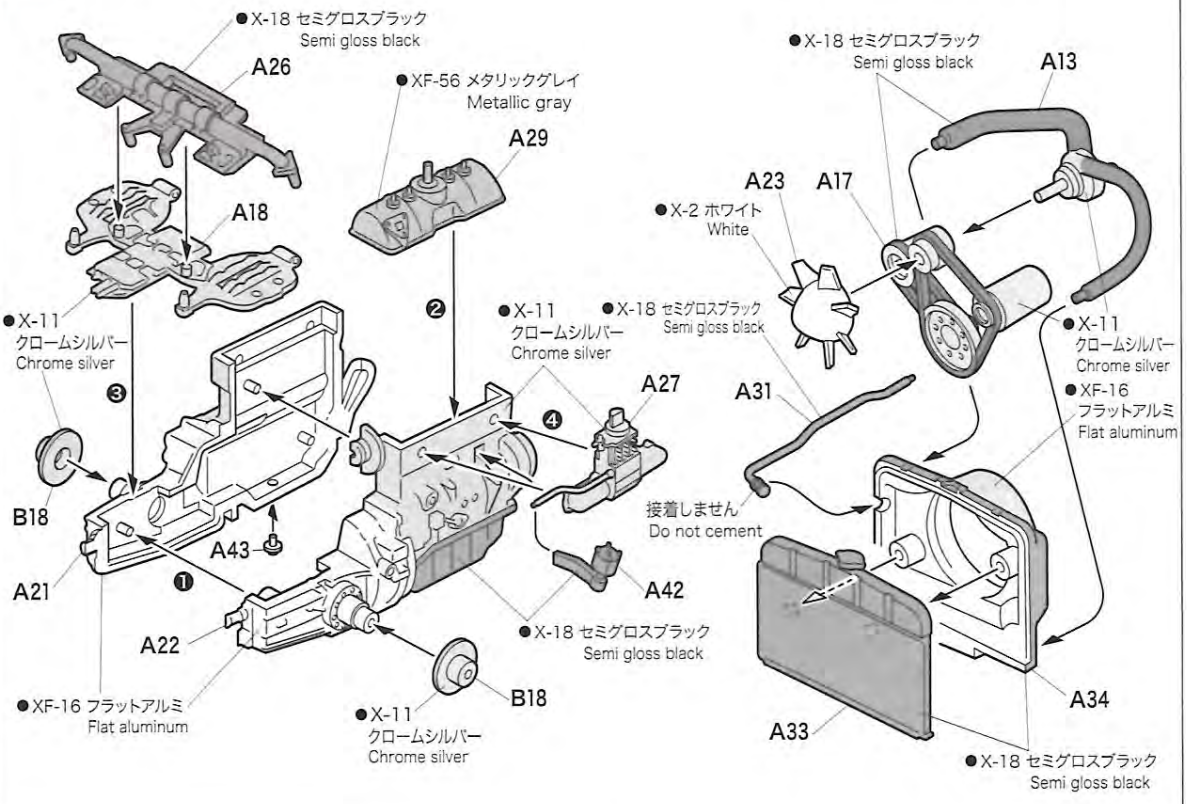

2 エンジンの組み立て
Engine assembly

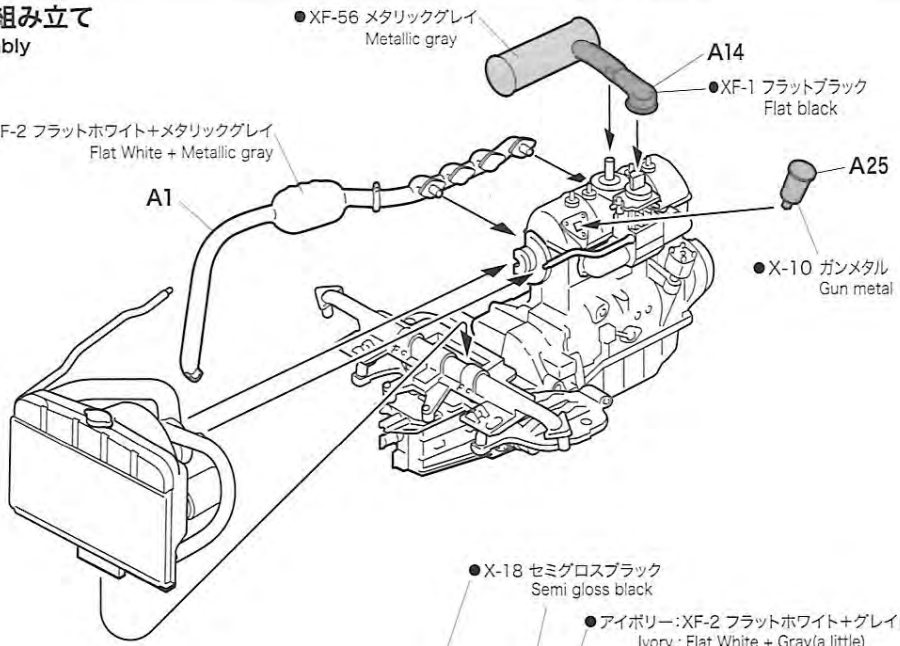

3 ダッシュボード、ハンドルの組み立て
Dashboard & handle assembly

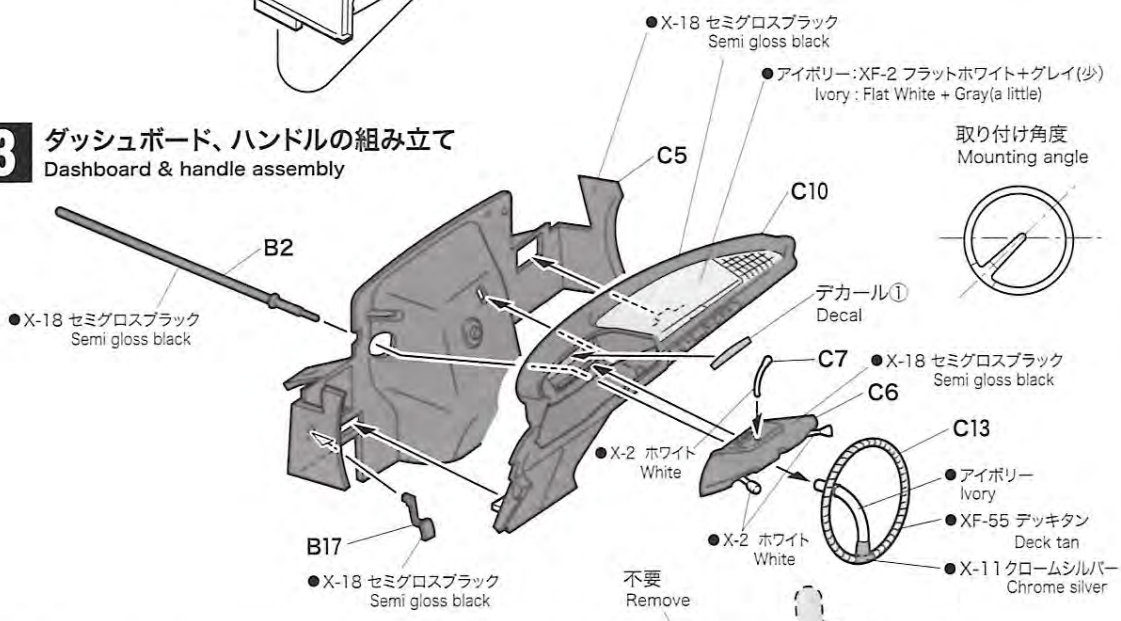

4 ダッシュボードの取り付け
Attaching dashboard

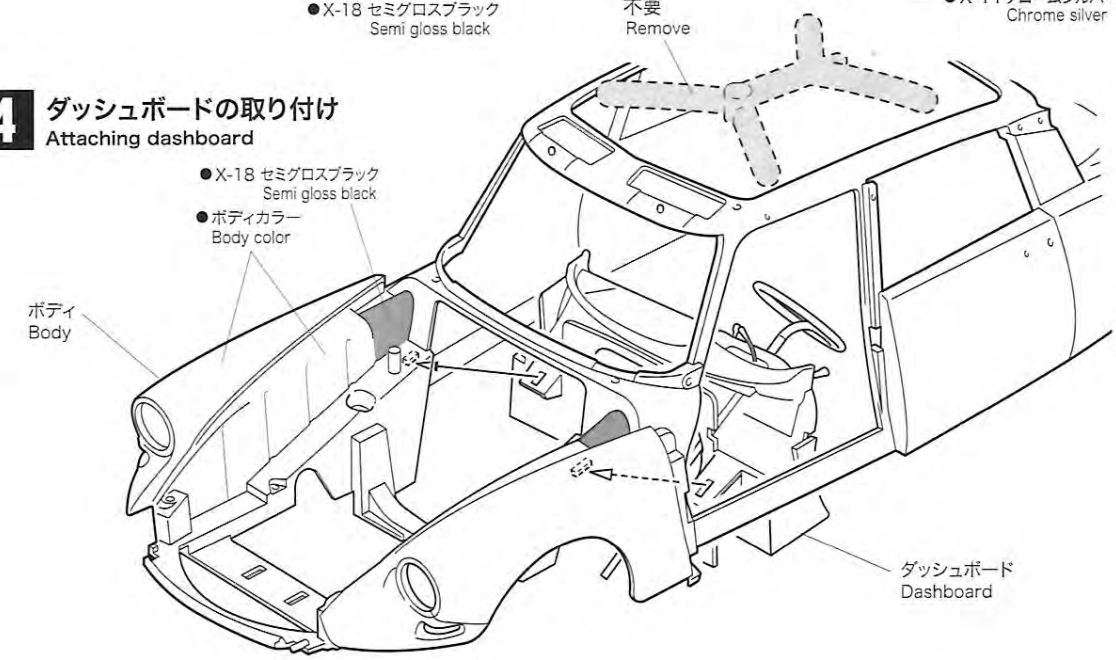

5 エンジンの取り付け
Attaching engine

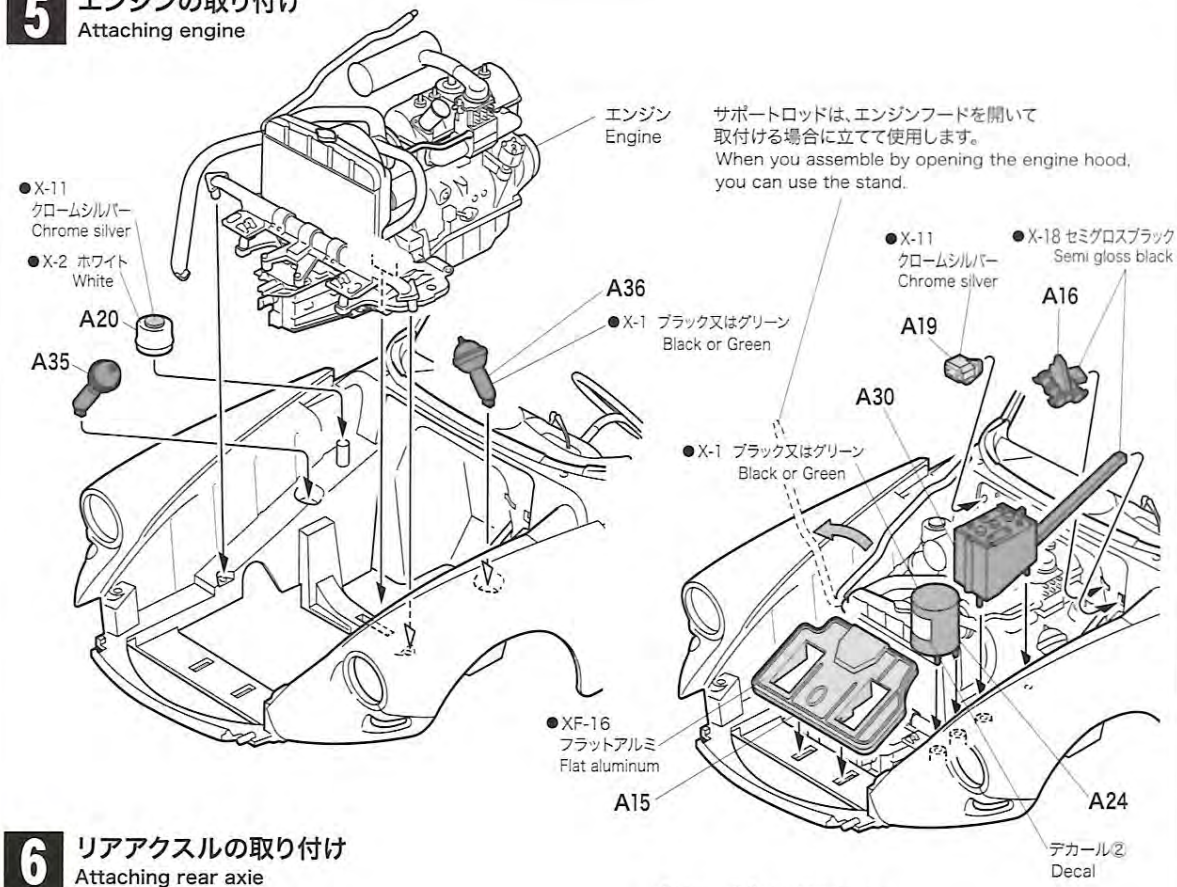

6 リアアクスルの取り付け
Attaching rear axie

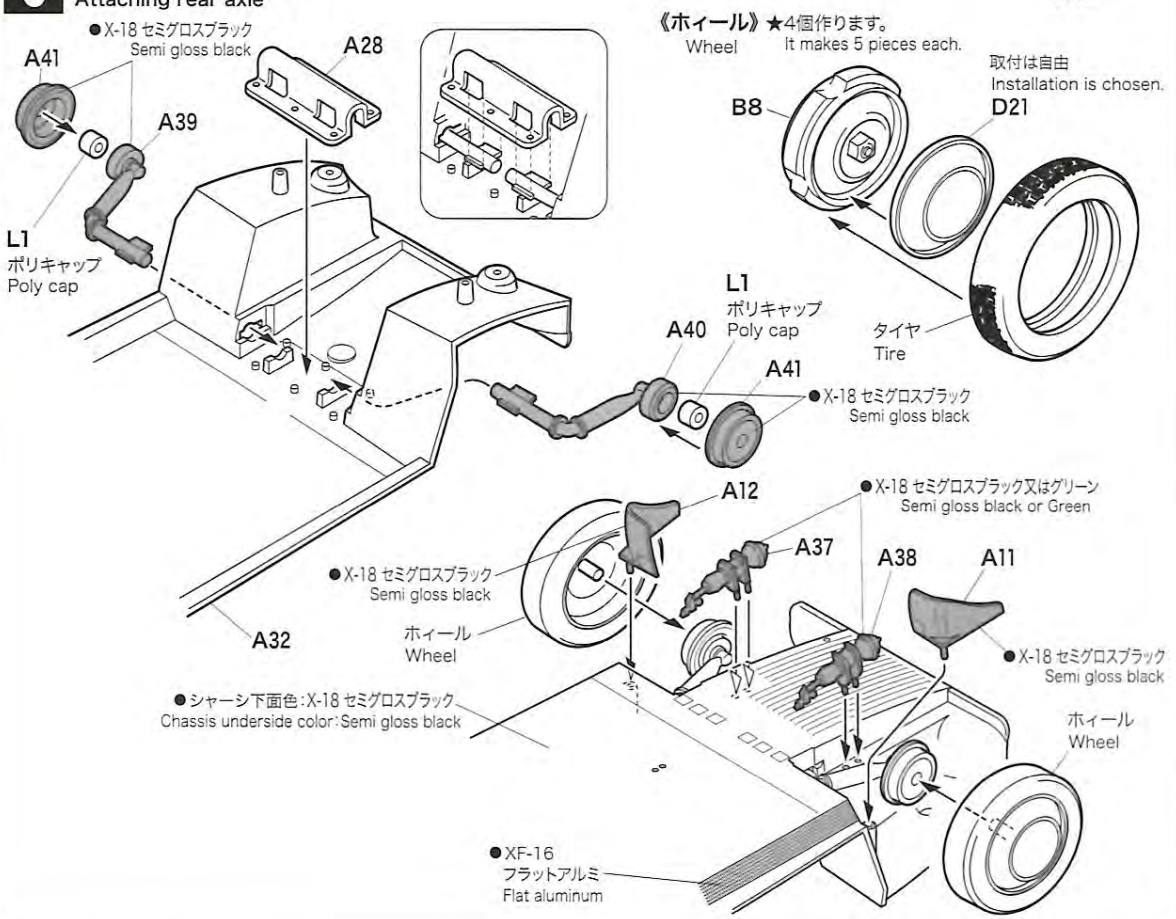

7 フロントアクスルの取り付け
Attaching front axie

《R》
A8
A6
《R》
《L》
A8
A9
接着しません
Do not cement
●部品全体色：X-18 セミグロスブラック
Parts Whole color : Semi gloss black
A9
A3
L1
ポリキャップ
Poly cap
接着しません
Do not cement
A7
《L》

《R》
矢印の向きに差し込む
It's put in the way of the arrow.
《L》

8 マフラーの取り付け
Attaching exhaust muffler

●X-11
クロームシルバー
Chrome silver
B13
B7
B6
●ボディカラー
Body color
B14
●X-11
クロームシルバー
Chrome silver

9 シートの組み立て
Seats assembly

C17
C9
C11
C2
C1
C3
C4
●アイボリー：XF-2 フラットホワイト＋グレイ(少)
Ivory : Flat White + Gray(a little)
●シート全体色：フラットブルー又はフラットレッド
Sheet Whole color : Flat blue or Flat red
●フラットブルー又はフラットレッド
Flat blue or Flat red
C15
C18
●アイボリー
Ivory
C19
D1
●アイボリー
Ivory
D7
C14
C16
●グレイ
Gray

10 シャーシフレームの取り付け
Attaching Frame

B16
●XF-16
フラットアルミ
Flat aluminum
シャーシフレーム
Frame

11 窓ガラスの取り付け
Attaching Windows

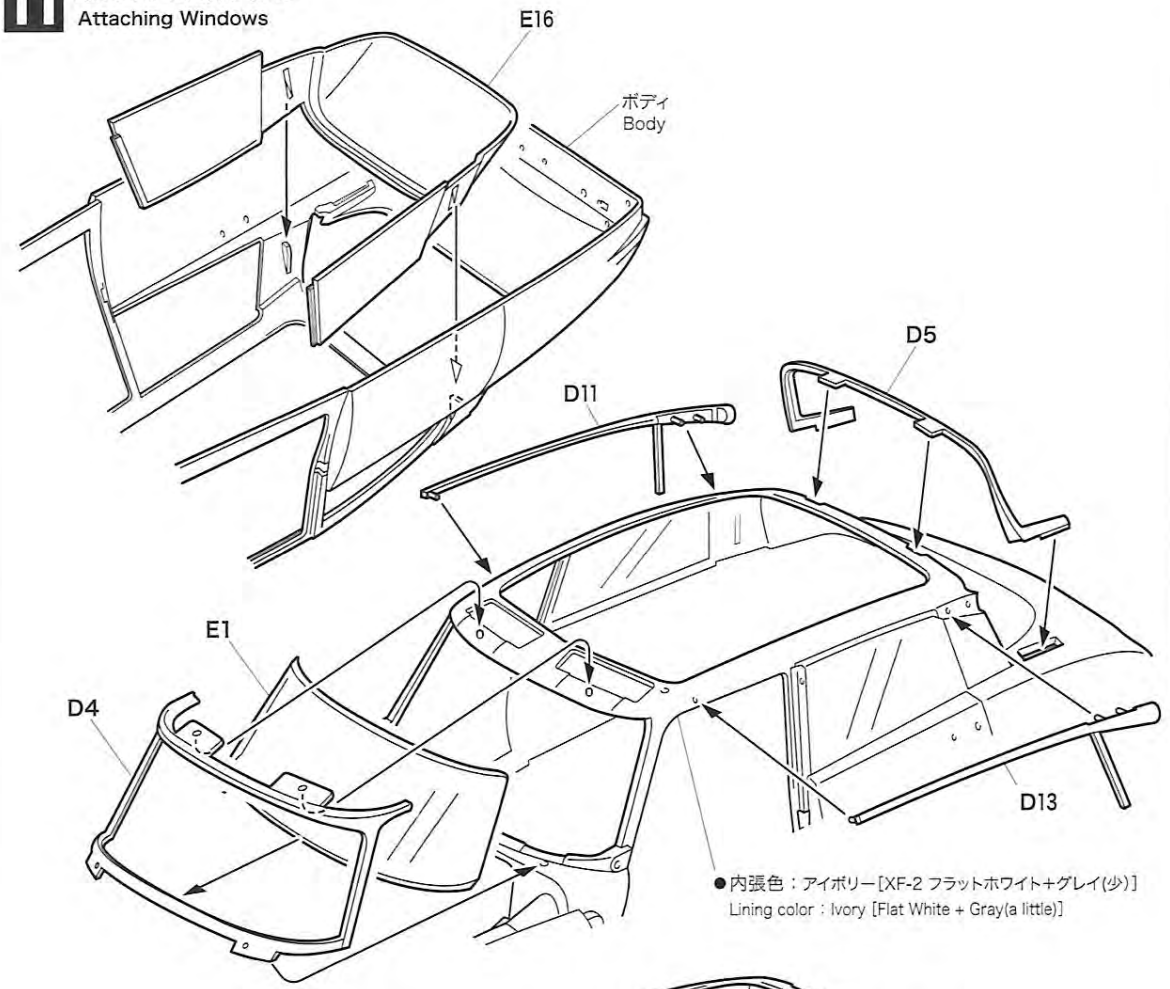

12 ボディの組み立て
Body assembly

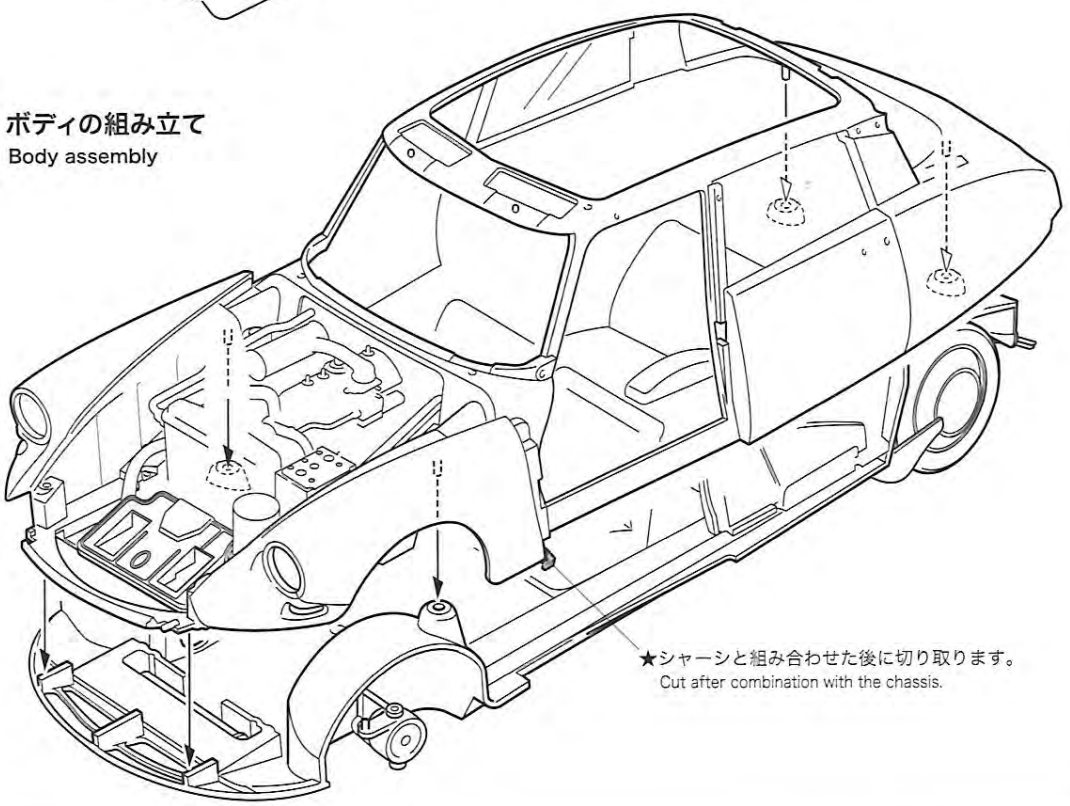

13 フロントアクスルの取り付け
Attaching front axie

★ここを押さえてホィールを差し込みます。
Hold the here and insert the wheel.

ホィール
Wheel

A4

●X-18 セミグロスブラック
Semi gloss black

A5

B3

●X-18 セミグロスブラック
Semi gloss black

ホィール
Wheel

14 フロント部品の取り付け
Attaching front parts

★初期モデルを作製する場合は B15 不要。
When making an early stage model, it's unnecessary.

★2個作ります。
It makes 2 pieces each.

●X-18 セミグロスブラック
Semi gloss black

B15

●XF-1 フラットブラック
Flat black

D18

E15

E10

●X-24 クリヤーイエローをウラから塗ります。
It will paint a clear yellow from the back.

D15

A10

★選択します。
デカール③F、④F、⑤F
Choice Decal

●X-18 セミグロスブラック
Semi gloss black

E11

15 リヤ部品の取り付け
Attaching rear parts

メッキシール
Plating sticker

D3

E8.E9

X-27 クリヤーレッド
Clear red

X-27 クリヤーレッド
Clear red

D20

E13

D8

D17

E8

A2

★選択します。
デカール③R、④R、⑤R
Choice Decal

D8

E9

D19

E13

X-27 クリヤーレッド
Clear red

16 ドアの取り付け
Attaching door

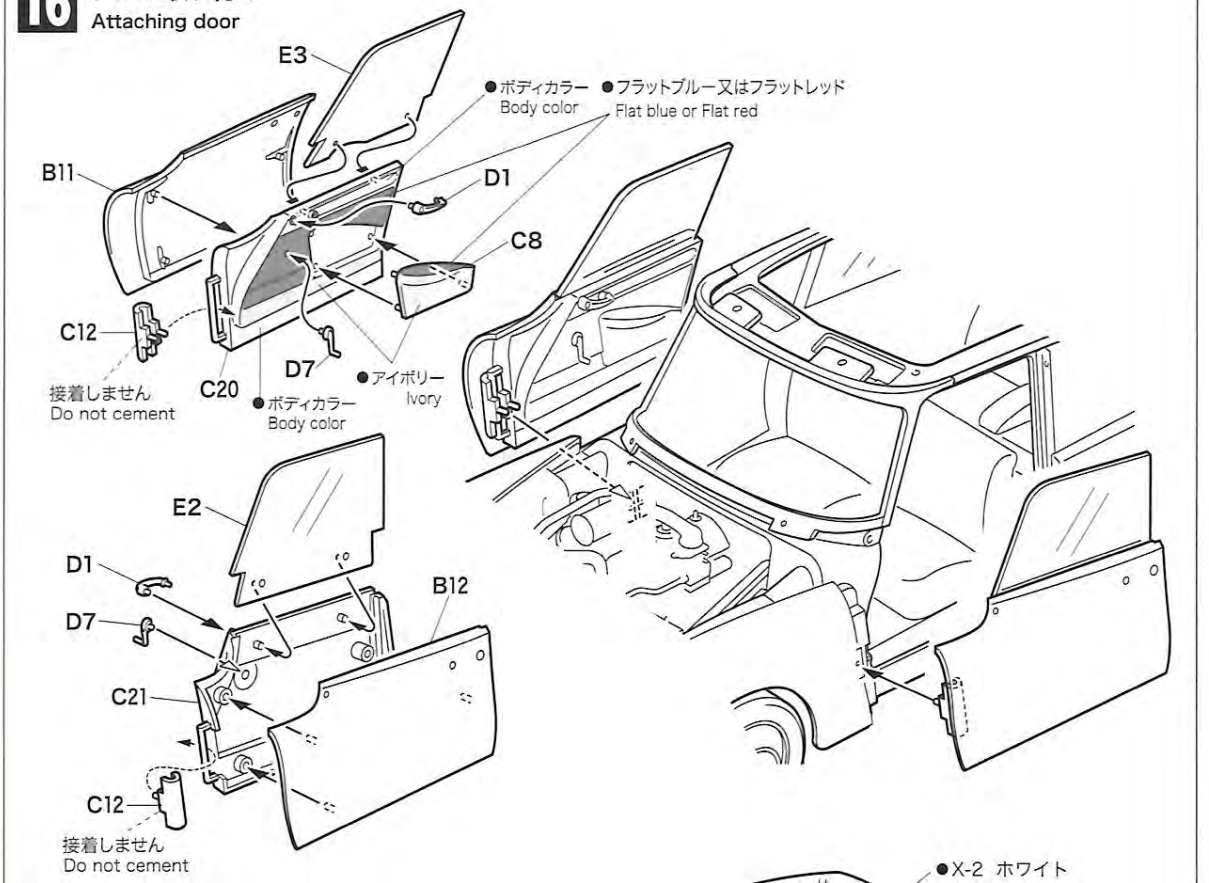
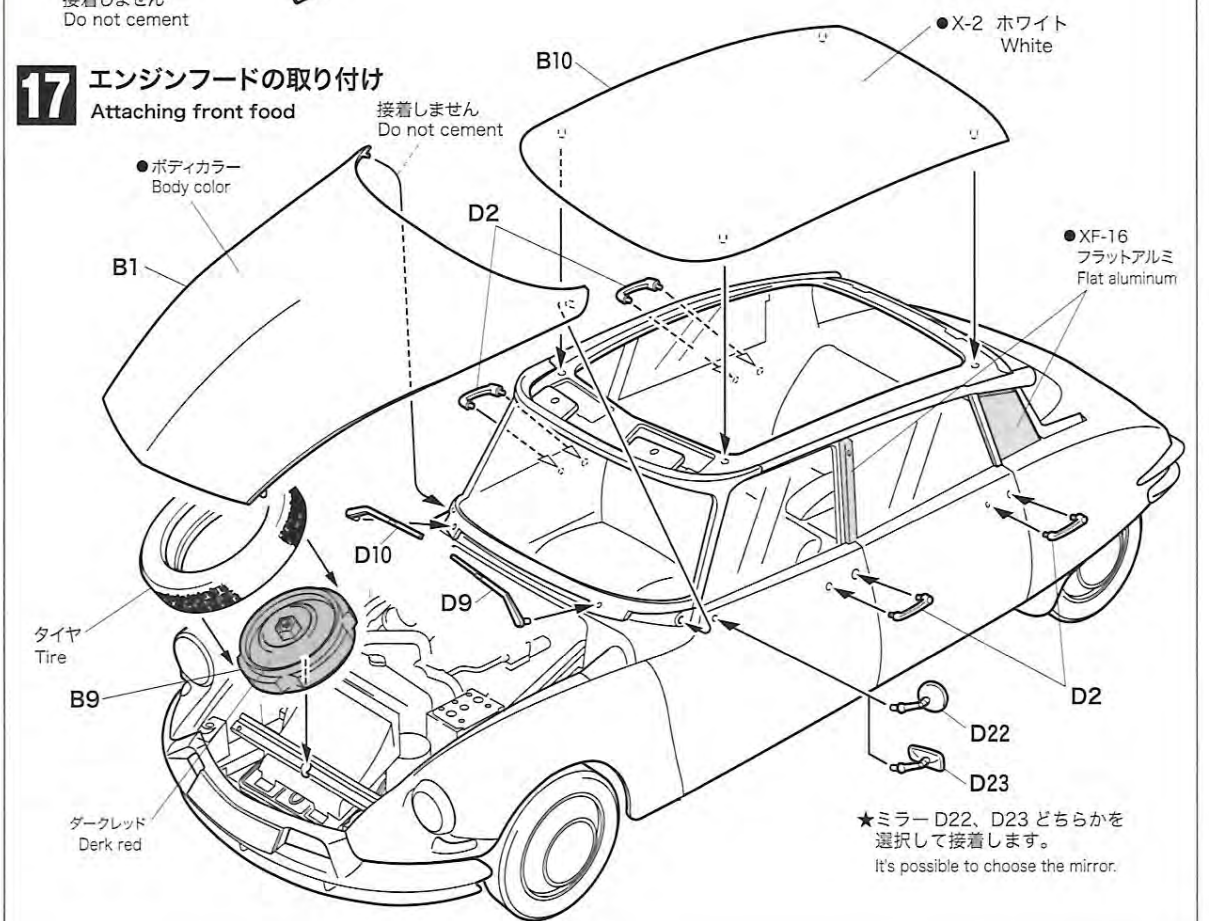
17 エンジンフードの取り付け
Attaching front food