1/24 REAL SPORTS CAR SERIES NO.6

PORSCHE 911 CARRERA SPEEDSTER

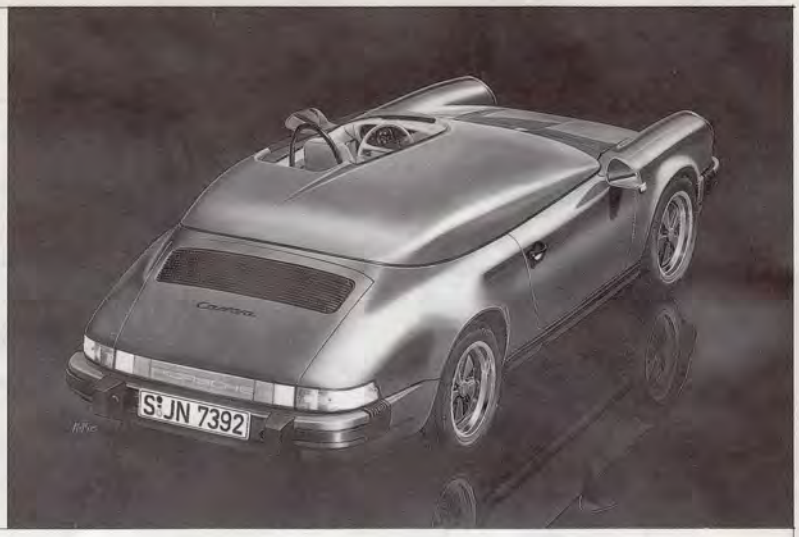

ポルシェ911スピードスター

ポルシェ911スピードスターは'87年9月のフランクフルトショーでデビューした911のニューバリエーションです。356スピードスターの生産終了後30年ぶりに復活した911スピードスターはただ単に356のリバイバルモデルではなく、とかくハイテクノロジーを追求したがる現代車に対して人間の感性に訴える事の出来る車というポルシェ哲学の結晶として発表された車です。ベースとなる911カレラを2シーター・フルオープンにし、通常より80㎜低い脱着式ウィンドシールドを付けたその姿はまさに開放感そのものです。又、クラブスポーツと呼ばれる1人乗りバージョンも用意され、その形状には驚かされます。現行のポルシェにもカブリオレ、タルガと言ったオープンモデルが用意されていますが、やはりポルシェのオープンモデルの代名詞はスピードスターとなります。

Der neue Porsche 911 Speed Star gab sein Debüt auf der Frankfurter Automobilausstellung 1987, genau 30 Jahre nach Einstellung der Produktion des 356 Speed Star. Doch der 911 ist keineswegs einfach nur eine Neuauflage des 356. Er wurde als eine Kristallisation der Porsche-Philosophie angekündigt, als ein Auto, das die Sehnsucht nach modernster Hochtechnologie erfüllt. Der Carrera, das Spitzenmodell der 911-Serie, ist ein Zweisitzer, der sich vollständig öffnen läßt. Mit seiner abnehmbaren Windschutzscheibe, die 80 mm niedriger ist als üblich, bietet der Carrera ein befreiendes Bild. Erhältlich ist auch eine einsitzige Version von auffallendem Äußeren, der sogenannte Club Sport. Gegenwärtige Porsche-Modelle wie das Cabriolet und der Targa sind offen, doch der Speed Star ist zum Inbegriff des offenen Sportwagens geworden.

波爾協(Porche)911高速明星是1987年9月在費蘭克福汽車大展上問世的911的嶄新型車。在356高速明星終止生產30年之後重新問世的911高速明星，並不單純是356的再生型；而是被宣佈爲：能滿足人們追求最新尖端技術効益這一波爾協哲學思想的結晶。"喀列拉"(Karera)——911型系列的冠軍，是雙座位車；可完全敞蓬。它那可啓閉，並比一般車要低80㎜的擋風玻璃，給人帶來開放感。另外，還有叫做"遊樂人"(Club Sport)的單人變型車，它的形狀令人感到新奇。現行的波而協型車包括"喀布利奧列"(Cabriole)和"塔魯伽"(Taurga)兩種敞蓬車；但是做爲敞蓬車的像徵，仍當首推高速明星。

The new Porche 911 Speed Star made its debue in a car show in Frankfurt in September of 1987. Its appearance comes 30 years after the end of the production of the 356 Speed Star but the 911 is not just a revival of the 356. It was announced as a crystallization of the Porche philosophy of fulfilling the yearnings of those people who are intent on taking advantage of the latest high technology. The Karera, the top of the 911 line, is a two-seater which can be fully opened. With its removable wind shield 80 mm lower than usual, the Karera offers a liberating image. A single-passanger version with a striking appearance called the Club Sport is also available. Current Porche models including the Cabriole and the Taruga are open but the Speed Star has become the symbol of the open models.

La Porsche 911 Speed Star est une nouvelle version de la Porsche 911 qui est apparue pour la première fois au Salon automobile de Frankfort. Cette 911 Speed Star fabriquée 30 ans après la dernière 356 Speed Star produite est non seulement une renaissance de ladite 356 mais surtout une voiture exprimant la quintessence de la philophie de la Société Porsche qui a toujours cherché à satisfaire s clienèle en construisant des voitures à la poursuite de la plus nouvelle technologie. Le modèle de base 911 carrera conçu en tant que véhicule à ciel ouvert équipé de deux sièges et d'un part-brise avant décapotable 80mm plus bas que la normale est l'image même de cette philosophie. En outre, la version "Club Sport" conçue pour un seul possager est un autre exemple frappant de cette conception. Bien que Porsche soit actuellement en train de préparer un modèle à ciel ouvert "Cabriolet Targer", son modèle à ciel ouvert représentatif est bien la Porsche Speed Star.

パーツリスト Parts List

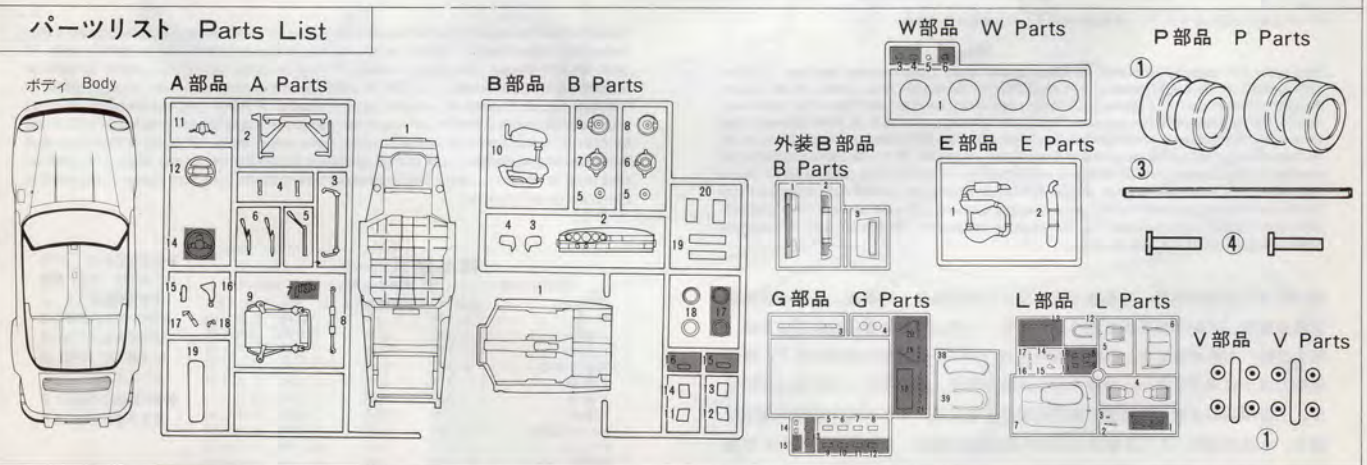

FUJIMI フジミ模型株式会社/静岡市登呂4-21-1 〒422
FUJIMI Corporation/4-21-1 TORO SHIZUOKA CITY JAPAN

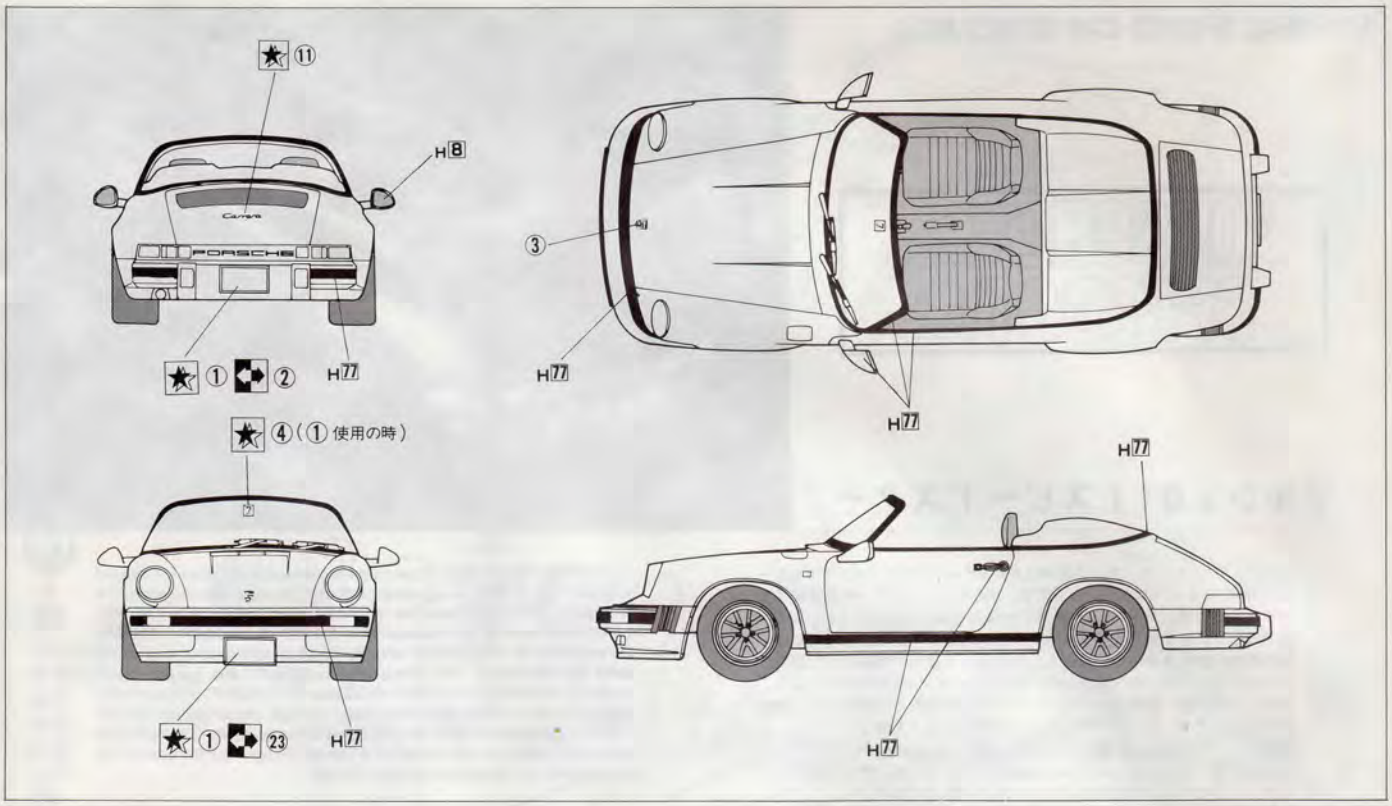

H1	1	ホワイト	WHITE	WEIß	BLANC		白色
H2	2	ブラック	BLACK	SCHWARZ	NOIR		黒色
H3	3	レッド	RED	ROT	ROUGE		紅色
H8	8	シルバー	SILVER	SILBER	ARGENT		銀色
H12	33	つや消しブラック	FLAT BLACK	MATT SCHWARZ	NOIR MAT		亞黒色
H77		タイヤブラック	TIRE BLACK	REIFEN SCHWARZ	NOIR DE PNEU		輪胎黑
H90	47	クリアーレッド	CLEAR RED	ROT, REIN	ROUGE TRANSPARENT		透明紅色
H92	49	クリアーオレンジ	CLEAR ORANG	ORANGE, REIN	ORANGE TRANSPARENT		透明橙色

2組つくります。
Make 2 sets.
2 Sätze erstellen.
Réaliser doux pièces.
同樣的製作2套。

接着します。
Cement.
Kleben.
Coller ensemble.
貼合在一起。

接着しません。
Do not cement.
Nicht kleben.
Ne pas coller.
不合黏合。

どちらかを選びます。
Optional parts.
Teils nach Wahl.
Pièces au choix.
可以選擇使用。

注意してください。
Caution.
Besondere Beachtung schenken (Vorsicht).
Faire très attention (Prudence).
小心留意。

反対側にもあります。
Repeat for opposite side.
Wiederholung für gegenüberliegende Seite.
Répétition de la page précédente.
另一邊照樣制作。

デカールをはります。
Apply decal.
Abziehbilder anbringen.
Coller le décalque.
貼上水印紙。

切り取ります。
Remove.
Beschneiden.
Découpér.
切去。

たのしくプラモデルをつくるためにお読みください。.
(1)組み立てる前に説明書をお読みください。
(2)組み立てる前に部品を調べます。
(3)部品を取り出した後のビニール袋は、幼児がかぶったりしないように破りすててください。
(4)部品の切りはなしはニッパーを使い、余分な部分はナイフ、ヤスリ等で仕上げます。
(5)接着する前に部品を合わせて確かめます。
(6)色を塗るときは安全な水性塗料を使いましょう。
(7)接着剤や塗料を使うときは窓をあけます。
(8)接着剤や塗料の近くでは火を使ってはいけません。
(9)指定塗料のH8はグンゼ産業・水性ビーカラー、8はMrカラーの番号です。
(10)デカールはハサミで切りとり、水に20秒位つけてから貼る所において静かに台紙をずらしてデカールを貼ります。
● 十分注意をしていますが、万一、不良品がありましたら当社までご連絡ください。

Please read and follow directions to enjoy assembling this kit. 1. Study the assembly instructions before beginning. 2. Check and ensure each part is definitely included before you start. 3. Tear up and discard the plastic bags soon after you remove the parts. Plastic bags can be dangerous. To avoid danger of suffocation, keep the bags away from babies & children. 4. Use a nipper to remove the parts from the runner and trim any excess plastic with a cutter or a file. 5. Check the fit of each part before cementing. 6. Use Aqueous/water-base paint because it is safer to use. 7. Open a window or make area well ventilated when glue or paint is in use. 8. Never use glue or paint near open flame. 9. The color reference numbers H (8) indicated in painting instructions are the number of Gunze Sangyo Aqueous Hobby Color, (8) are those of Mr. Color. 10. Cut off the decals in use and dip it in water. After 20 seconds (approximately) put it in place and slide from base paper.

Bitte lesen und folgende Richtlinien für einen problemlosen Zusammenbau beachen. (1) Diese Instruktionen vor Baubeginn lesen und studieren. (2) Vor Baubeginn ist zu prüfen, ob alle Teile im Bausatz enthalten sind. (3) Folienverpackungen wegwerten, nachdem alle Teile entnommen wurden. (4) Für die Entfernung der einzelnen Plastikteile Schneidwerkzeug (z. B. feine Schneidzange) verwenden. Überschüssige Plastiken mit Schneider oder Feile entgraten bzw. angleichen. (5) Vor Verklebung jedes Teil auf Genauigkeit und Bearbeitung uberprüfen. (6) Für die Bemalung Farben für Plastikmodellbau verwenden. (7) Während der Bemalung mit Spritzpistole oder Pinsel für frische Luftzufuhr, z.B. Öffnen des Fensters, sorgen. (8) Niemals Kleber oder Farben in der Nähe von Feuer handhaben. (9)xxxx xxxx xxxx xxx xxx xxx xxx xxx xxx xxx xxx xxxx xxxx xxxx xxx xxxx xxx (10) Abziehbilder ausschneiden und in Wasser ca. 20 Sekunden eintauchen. Danach auf dafür vorgesehene Stelle auflegen und Basispapier abziehen.

Lire attentivement avant de commencer le montage. 1° Le schéma d'assemblage est à étudier avant l'assemblage. 2° Vérifier que toutes les grappes sont présentes dans la boîte. 3° Jeter les emballages cellophane inutiles. 4° Pour détacher les pièces, utiliser un outil de découpe (pince coupante). 5° Avant de coller, examiner soigneusement chaque pièce. 6° N'utiliser que de la peinture spéciale pour maquette. 7° Aérer soigneusement la pièce où vous peignez (ouvrir la fenêtre). 8° Ne jamais manipuler la colle ou peinture à proximité d'une flamme. 9° xxxxx xxxxx xxxxx xxxxx xxxxx xxxxx xxxxx xxxxx 10° Chaque décalque sera découpé soigneusement puis plongé quelques secondes dans l'eau tiède. L'endroit où sera posé le décalque, devra être soigneusement nettoyé, pour faire glisser doucement le décalque de son support.

製作前請先閱讀說明書。請細閱及依從指示以得享製作上的樂趣。(1)製作前先研究製作說明。(2)動手前先檢查部件是否齊全。(3)取出膠架後應將包裝膠袋弄破，爲免危險，勿將膠袋放在小孩能接觸的地方。(4)以小剪把部件從膠架剪下，再用模型刀或小銼清理水口。(5)塗膠水前先試勦各部件。(6)使用水性模型漆油比較安全。(7)使用油漆或膠水時應開啓窗戶或保持空氣流通。(8)勿在近火處使用油漆或膠水。(9)油漆編號H 8 代表羣是出品的水性模型油編號，8 則代裏羣是出品樹脂系模型油編號。(10)切出所需的標貼浸於水中，約20秒後取出，從襯紙推移到適當的位置上。

部品請求カード

（リアルスポーツカー ⑥ ポルシェ911スピードスター）

（部品名）	（部品代）＋	（消費税）＋	（送　料）＝	（合　計）
ボディ	350円	11円	175円	536円
A 部品	200円	6円	175円	381円
B 部品	190円	6円	175円	371円
外装 B 部品	140円	5円	120円	265円
E 部品	110円	4円	120円	234円
L 部品	240円	8円	175円	423円
G 部品	160円	5円	175円	340円
タイヤ小袋詰	300円	9円	120円	429円
デカール	90円	3円	62円	155円
説明書	90円	3円	72円	165円

FUJIMI

● 必要な部品を◯でかこみ住所、氏名、郵便番号を明記のうえ、このカードと代金または切手を当社アフターサービス係まで、お申し込みください。
● 表示価格は予告なく変更する場合があります。

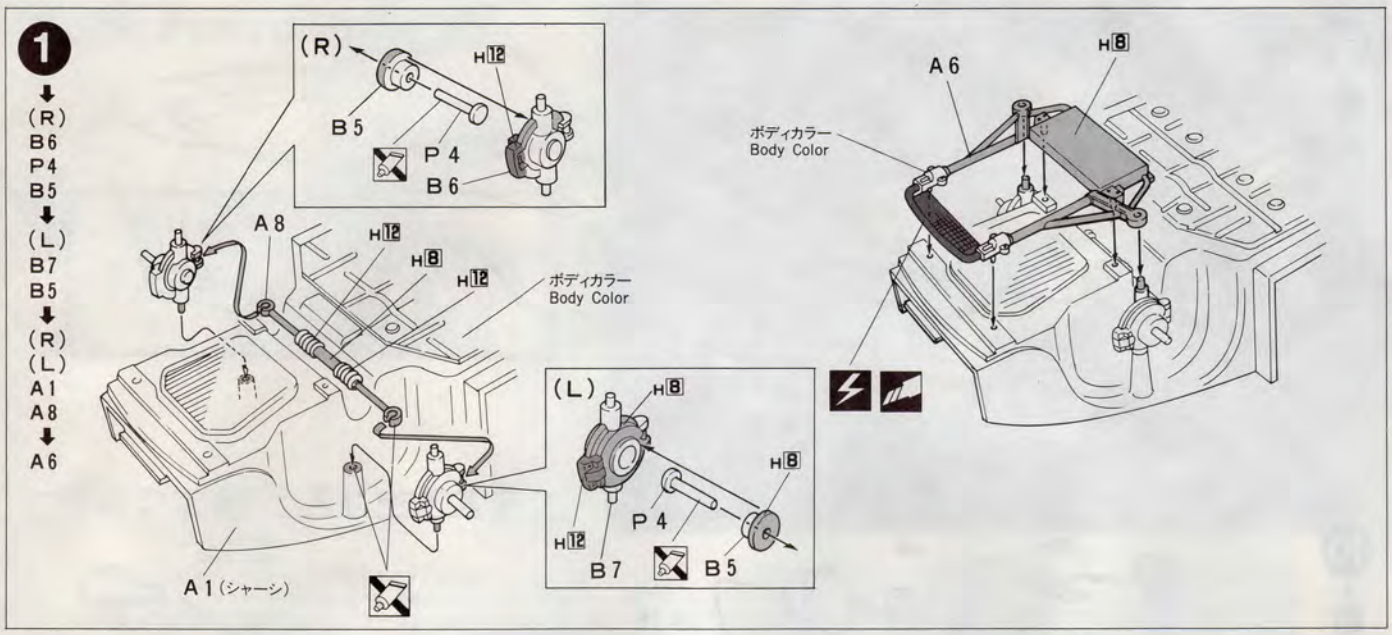
1
(R)
B6
P4
B5
(L)
B7
B5
(R)
(L)
A1
A8
A6
(R)
H12
B5
P4
B6
A8
H12
H8
H12
ボディカラー
Body Color
(L)
H8
H8
P4
H12
B7
B5
A1(シャーシ)
A6
H8
ボディカラー
Body Color

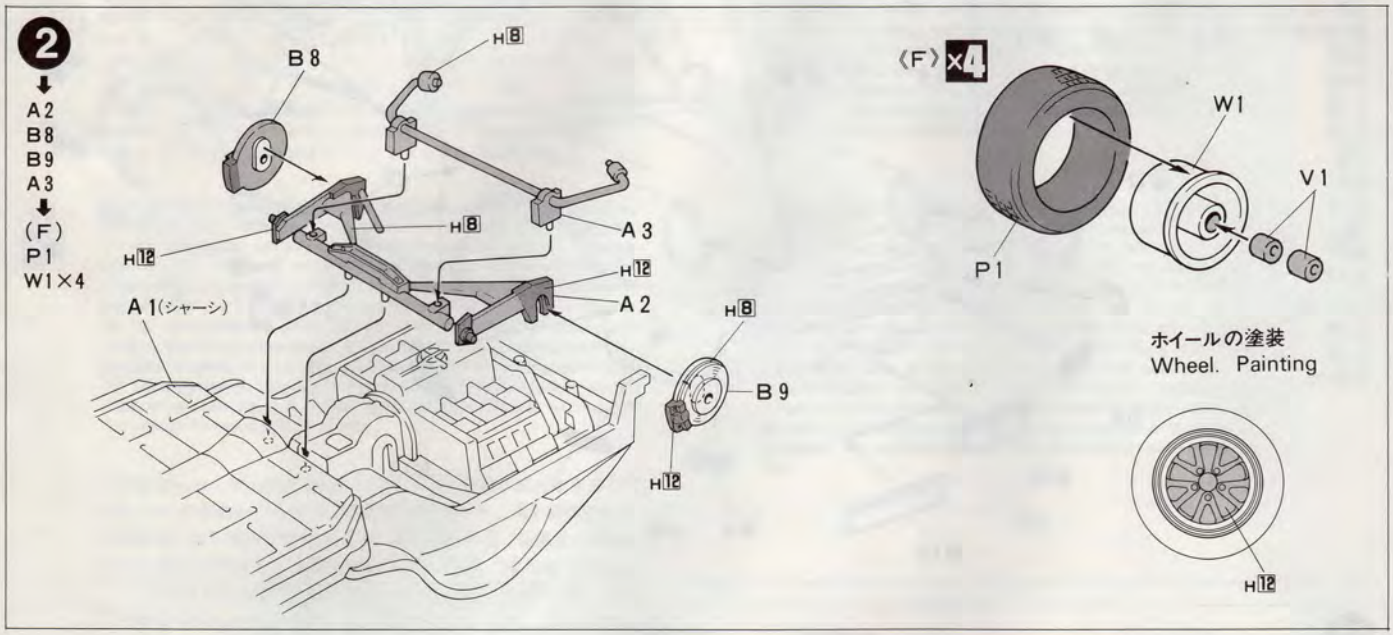
2
A2
B8
B9
A3
(F)
P1
W1×4
B8
H8
H12
H8
A3
H12
A2
A1(シャーシ)
H8
B9
H12
(F)×4
W1
V1
P1
ホイールの塗装
Wheel. Painting
H12

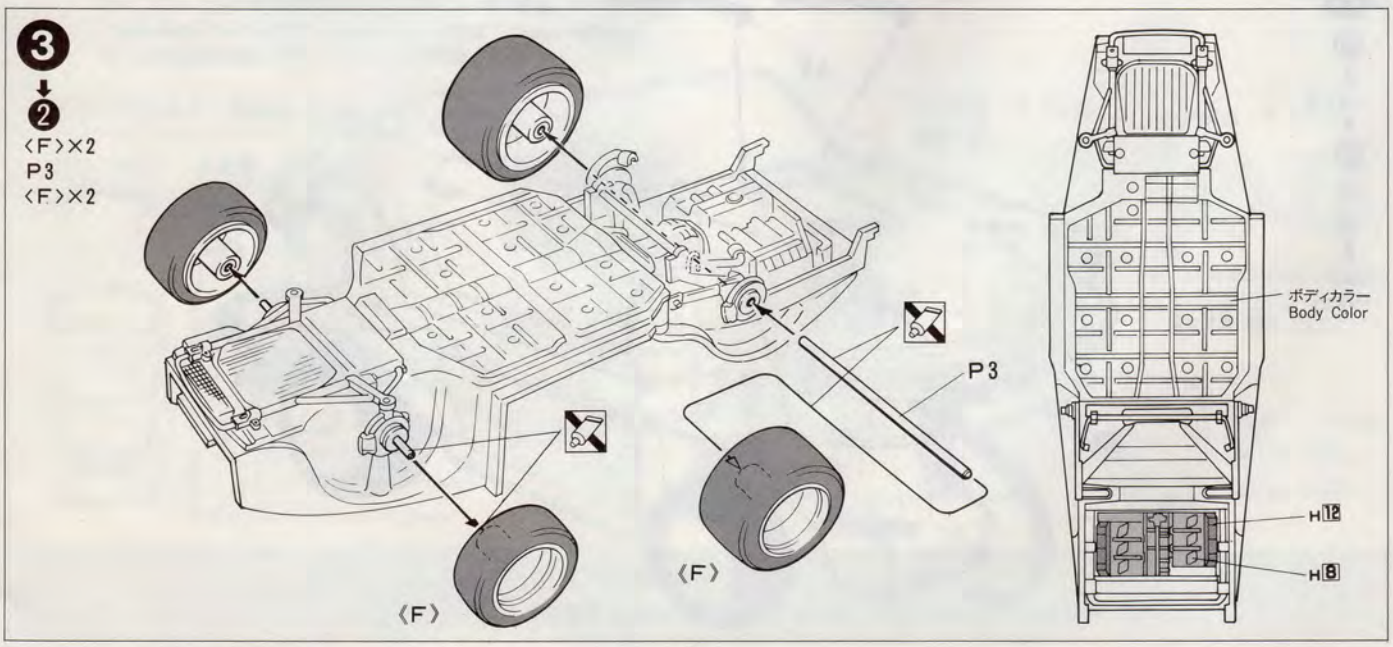
3
2
(F)×2
P3
(F)×2
P3
(F)
(F)
ボディカラー
Body Color
H12
H8

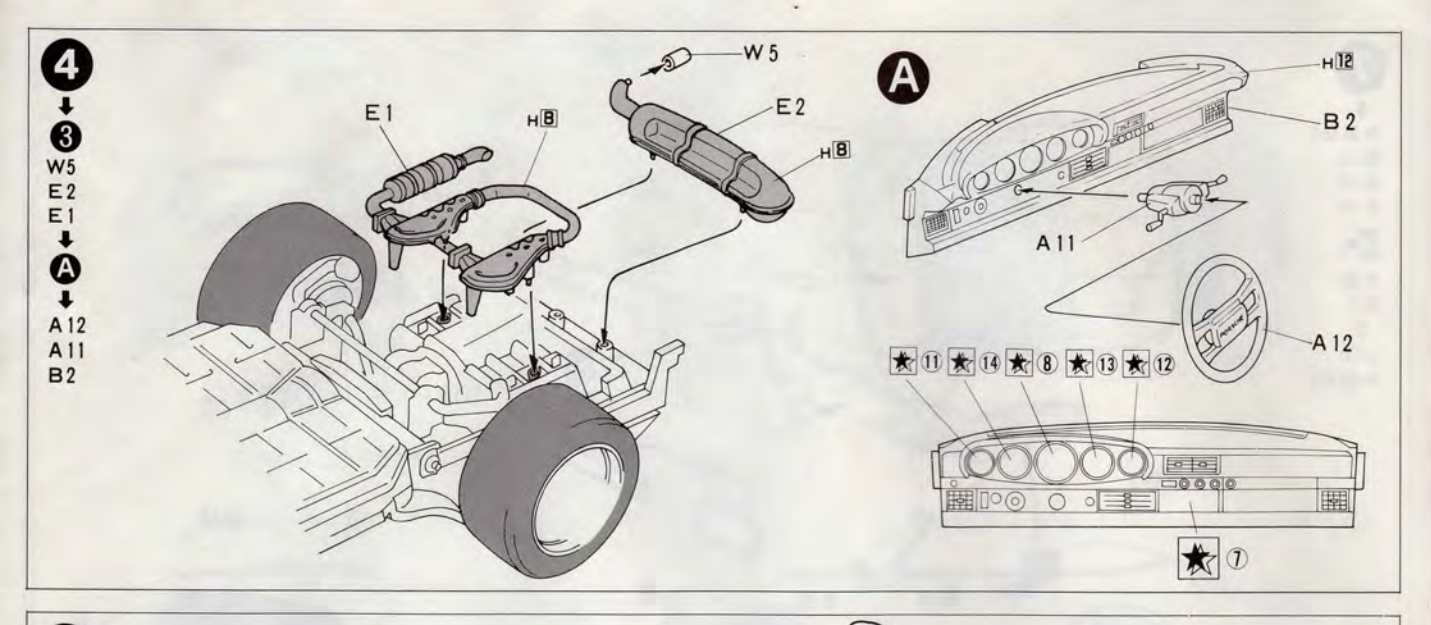
4
3
W5
E2
E1
A
A12
A11
B2
W5
E1
H B
E2
H B
A
H 12
B 2
A 11
A 12
11
14
8
13
12
7

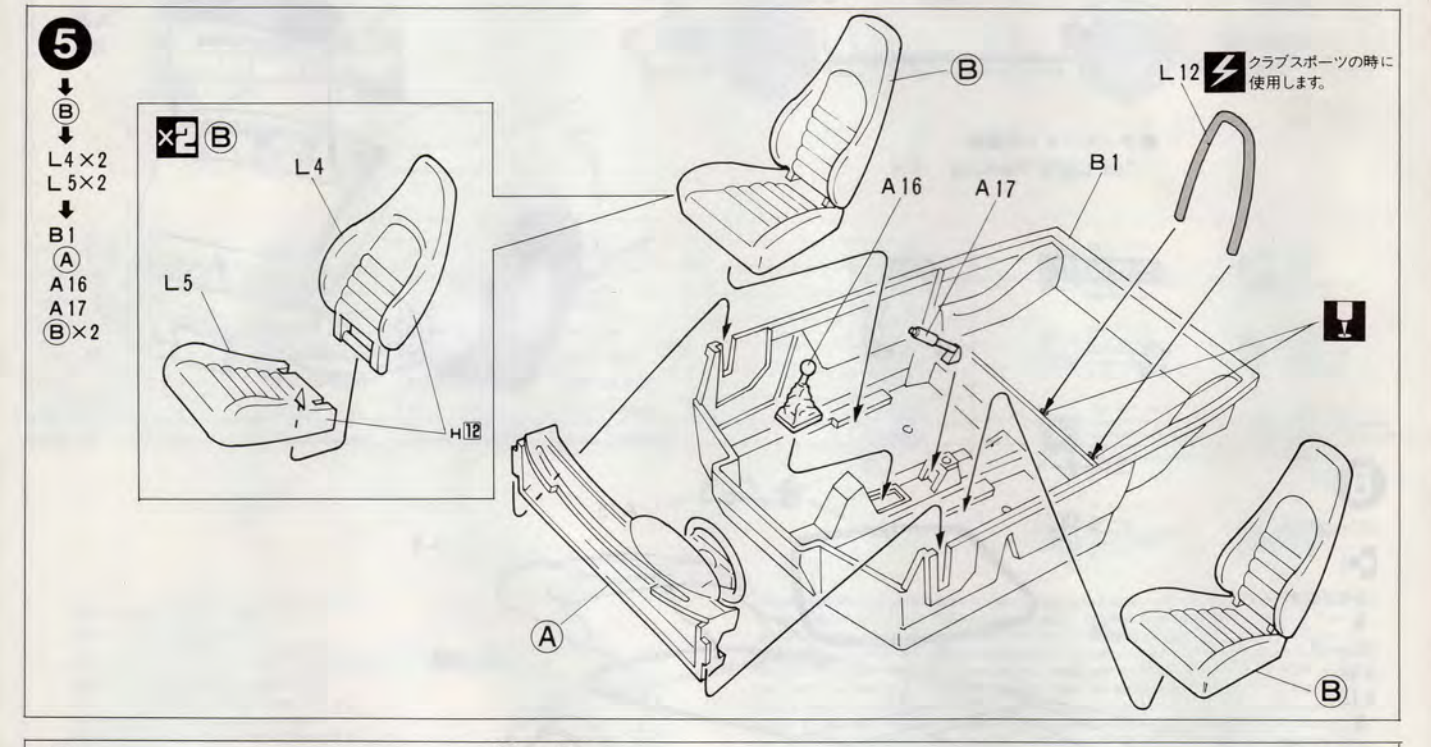
5
B
L4×2
L5×2
B1
A
A16
A17
B×2
×2 B
L4
L5
H 12
B
L 12
クラブスポーツの時に
使用します。
B 1
A 16
A 17
A
B

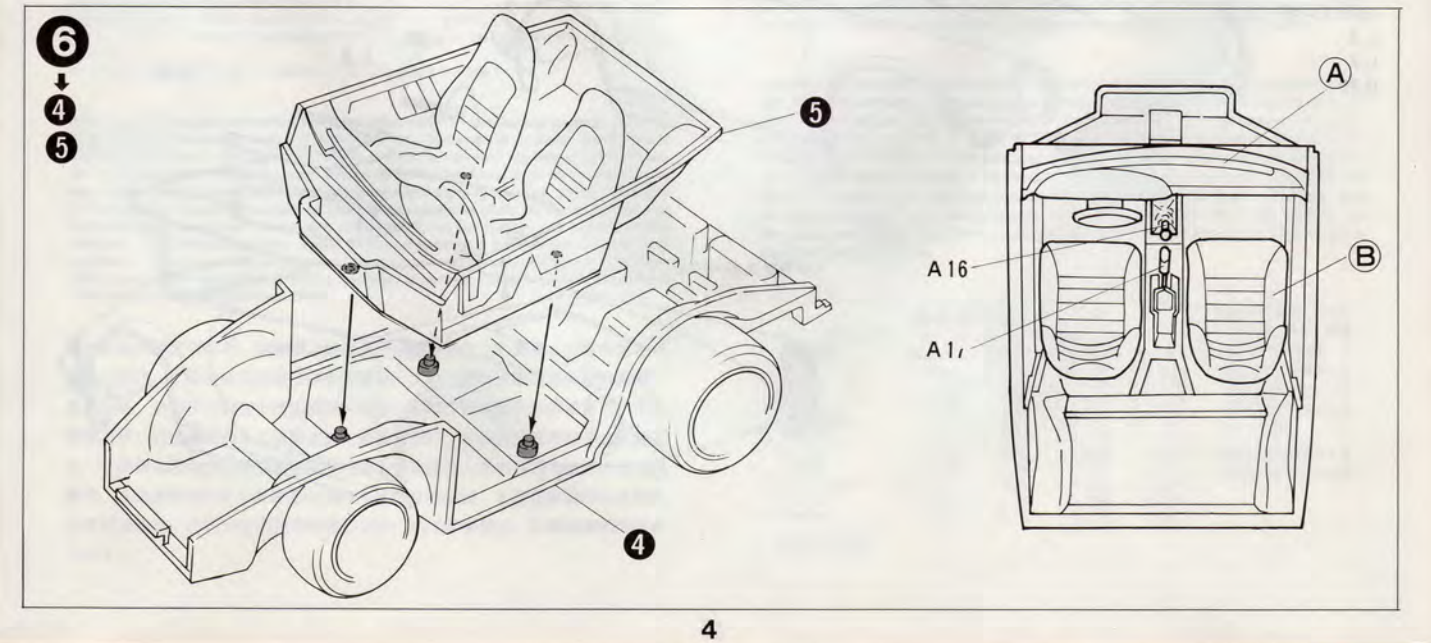
6
4
5
5
4
A
A 16
B
A 1

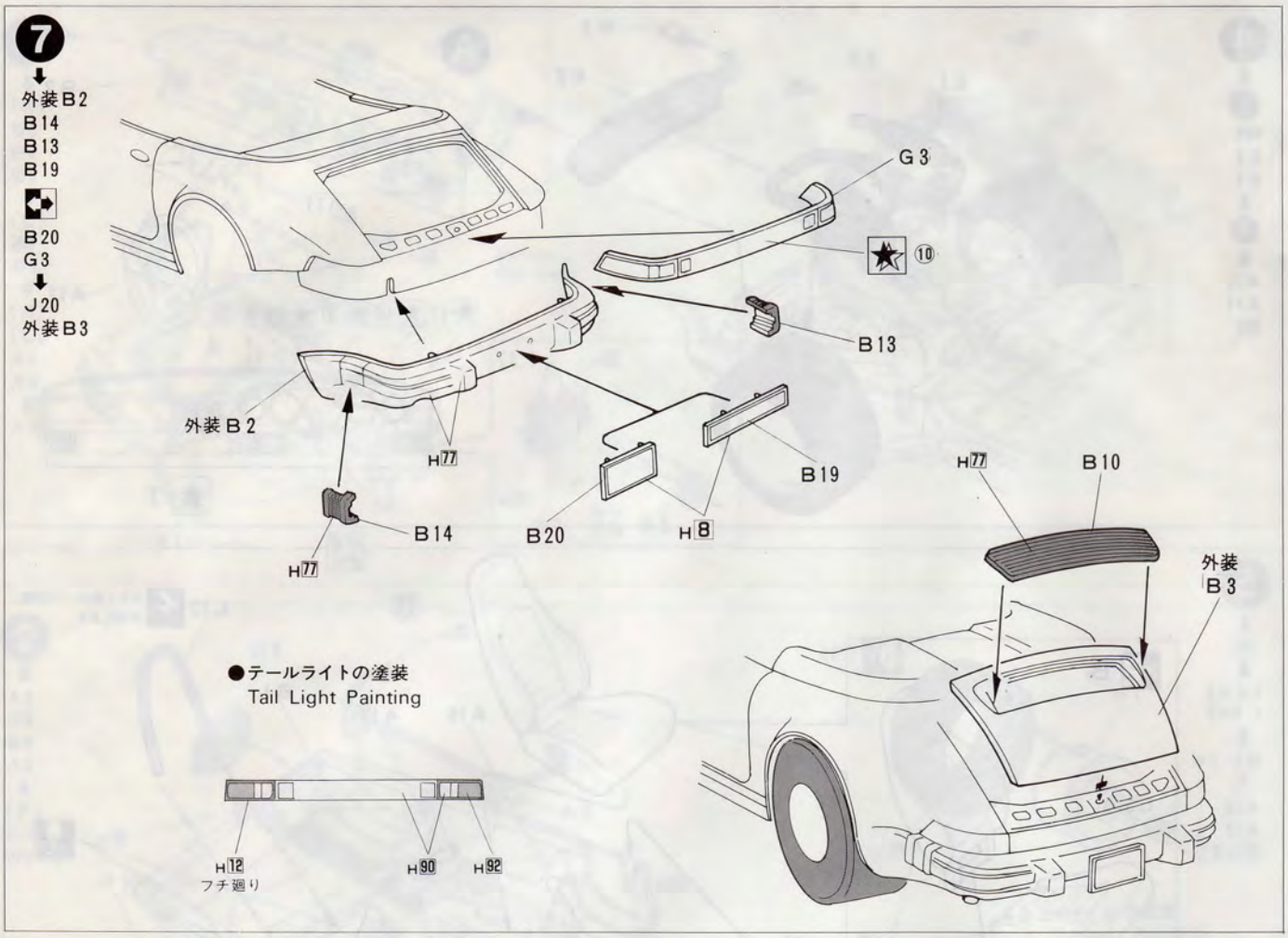
7
外装B2
B14
B13
B19
B20
G3
J20
外装B3
G3
⑩
B13
外装B2
H77
B19
H77
B10
B14
B20
H8
H77
外装B3
●テールライトの塗装
Tail Light Painting
H12
フチ廻り
H90
H92

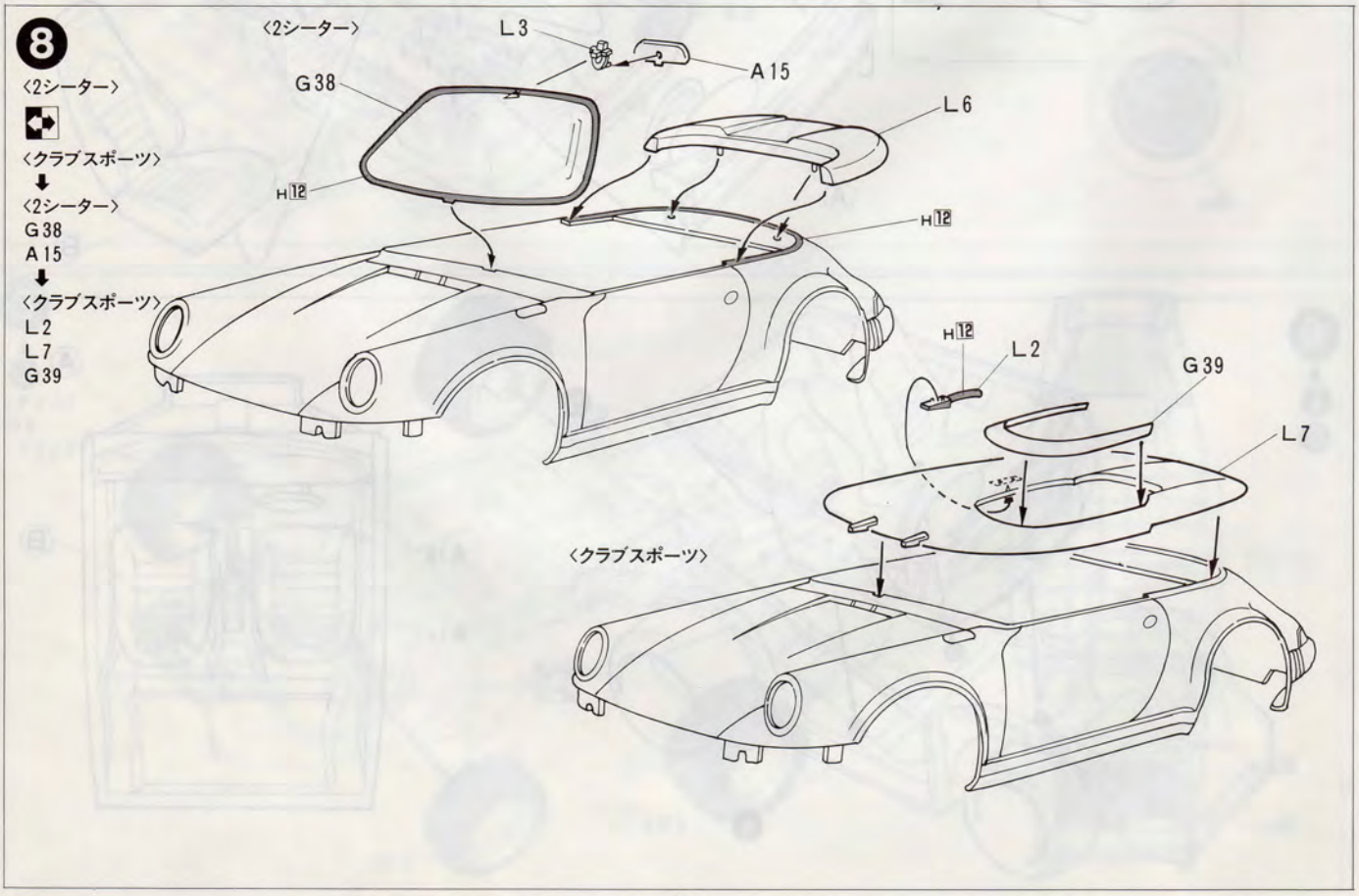
8
〈2シーター〉
〈クラブスポーツ〉
〈2シーター〉
G38
A15
〈クラブスポーツ〉
L2
L7
G39
〈2シーター〉
L3
A15
G38
L6
H12
H12
H12
L2
G39
L7
〈クラブスポーツ〉

9

8

↓

外装B1

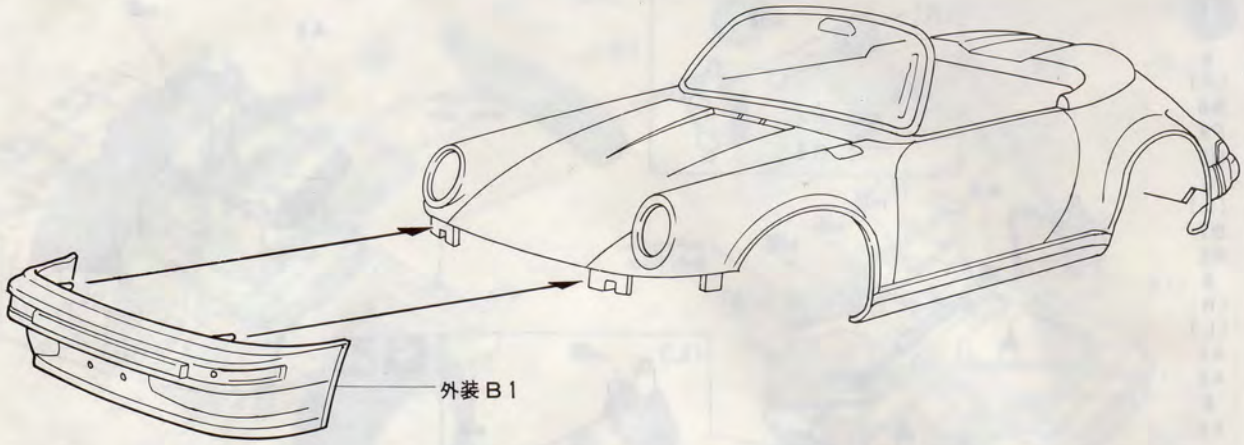

10

↓

9

G4×2
B18×2
B12
B13
L16
L17
G6
G5
B19

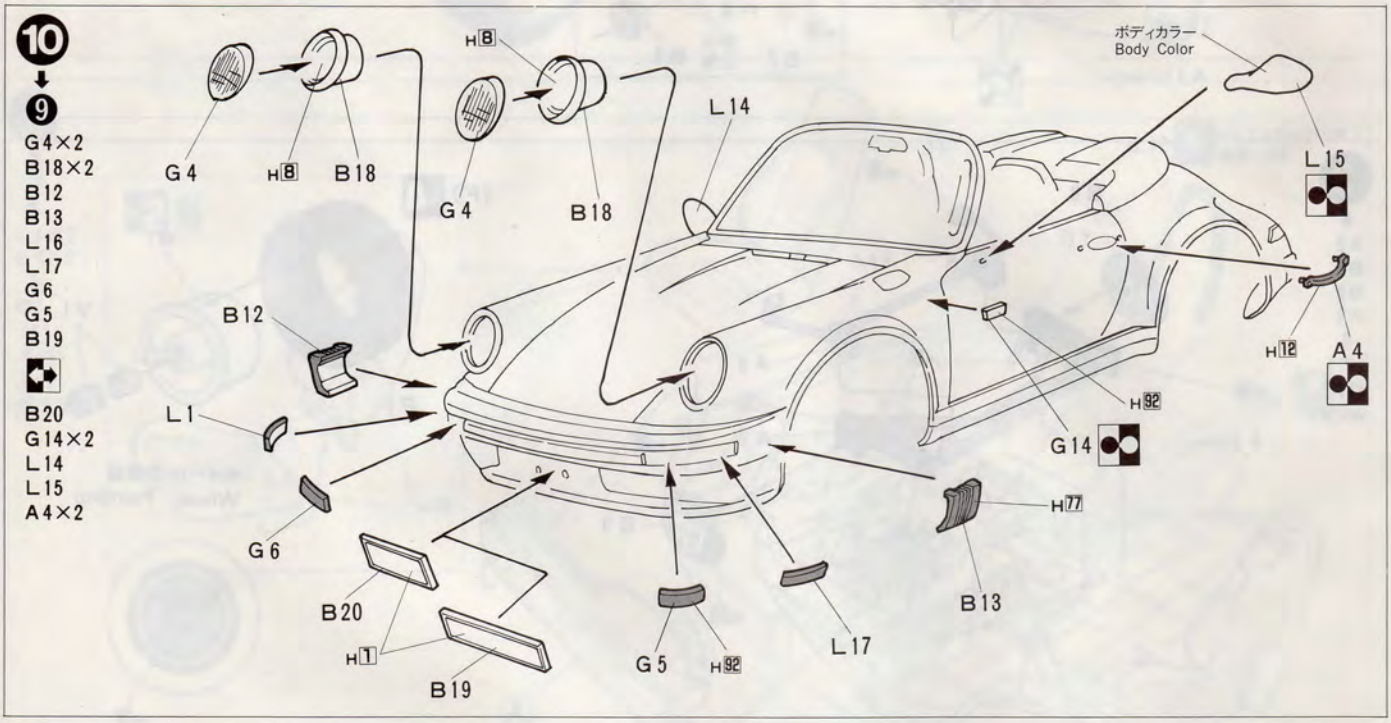

B20
G14×2
L14
L15
A4×2

11

10

↓

A6×2

↓

6

後

前

↓

完成
Finish

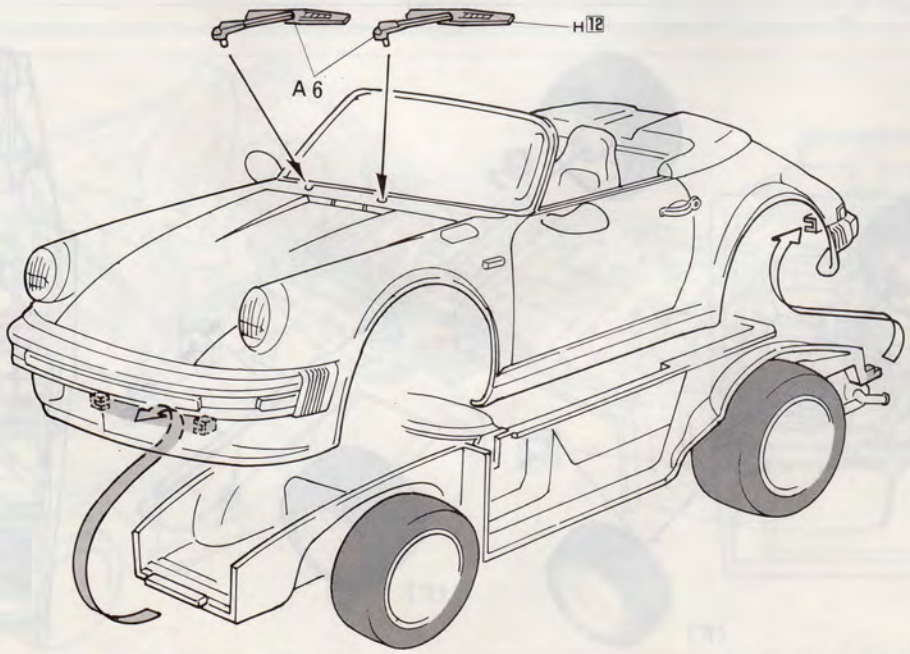

フジミ模型株式会社 © 1989.4

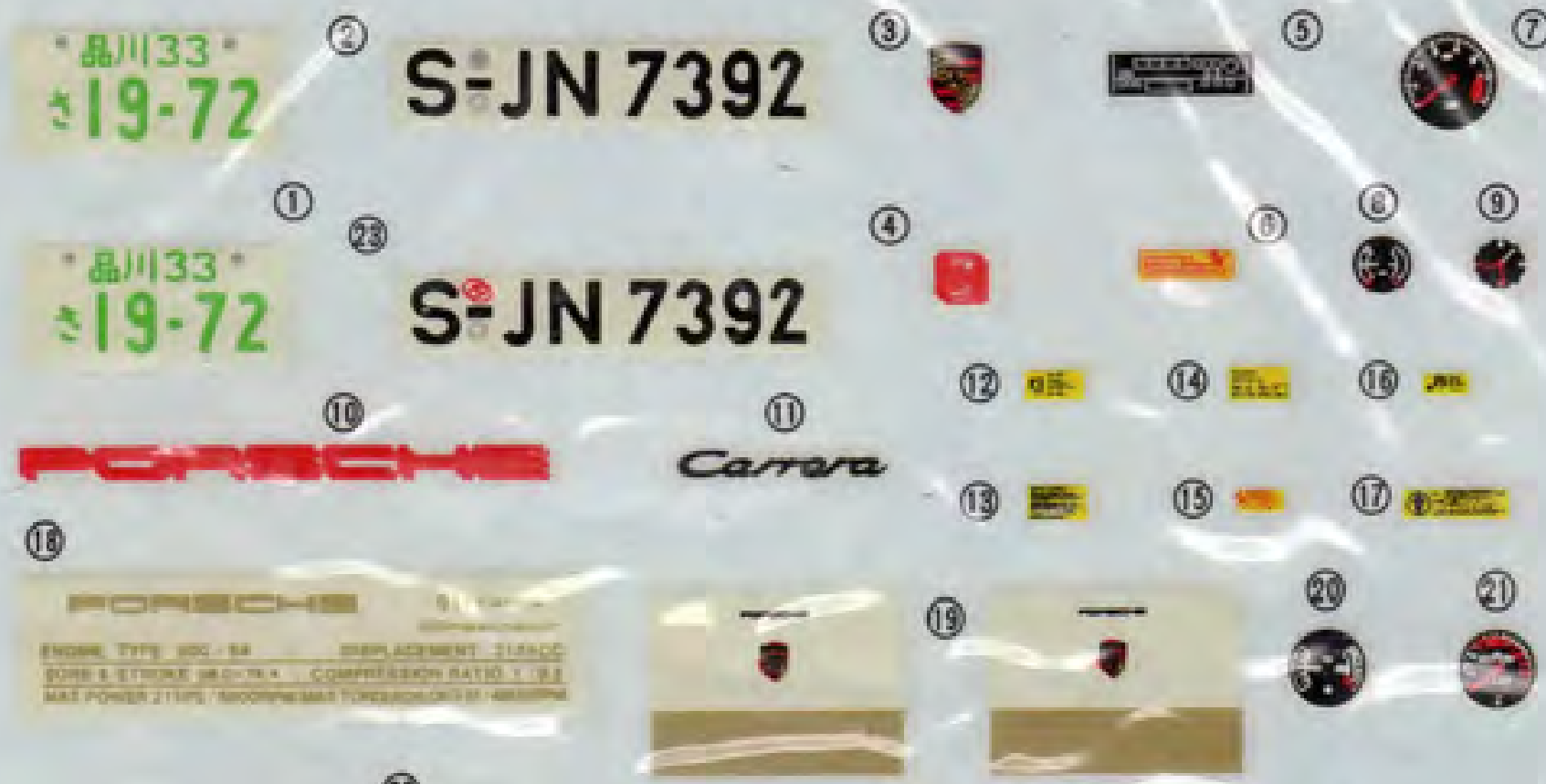

(26) 1/24 PORSCHE 911 Carrera Speedstar

Printed in Japan FUJIMIC FUJIMI