1/24 REAL SPORTS CAR SERIES 13

CASPITA
JIOTTO

ジオット・キャスピタ

1988年7月、㈱ジオット（㈱ワコール出資の新会社）が設立され、その最初の事業のコアとしてスーパースポーツカー"JIOTTO CASPITA"を開発。1989年10月にはプロトタイプ車が完成しました。車の製作についてまず、日本有数のレーシングカーファクトリーである㈱童夢が担当し、又、エンジンは富士重工㈱がイタリアのモトーリ・モデルニ社と共同開発した水平対向12気筒エンジンを搭載。排気量は3500cc、最高出力は450馬力以上、最高速度はゆうに300km/hを超えます。又、多少の改良によりグループCカーのレギュレーションを満たし、レース参戦することも可能な本物のスーパースポーツカーです。

この"JIOTTO CASPITA"は近い将来市販される予定も組まれており、日本の自動車史上に新たなる歴史を築きあげる車となるでしょう。

JIOTTO Co., Ltd. (a new company invested in by Wacoal Co. Ltd.) was established in July, 1988, with the basic concept of a racing car to be driven on the street, and at the same time a project was started to develop "JIOTTO CASPITA", a super sports car.
The prototype of the model was completed in October, 1989.
Regarding some details, its full car composite monocoque is designed by Dome Co., Ltd. which is one of the leading racing factories and it has a horizontally opposed 12-cylinder engine which was developed jointly by Fuji Heavy Ind., Co., Ltd. and Motoli Model Co., Ltd. of Italy and has a displacement of 3,500 cc, a max. output of 450 Hp and max. speed of 300 km/h or over.
The model is a real sports car type which can take part in racing if some modifications are made in compliance with regulations for group C-cars.
"JIOTTO CASPITA", which is expected to be put on the market very shortly, will doubtlessly establish a remarkable position in the history of sport cars in Japan.

JIOTTO Co., Ltd. (ein neues von Wacoal investiertes Unternehmen) wurde in Juli 1988 mit dem Grundgedanken gegründet, einen Rennwagen für den Straßenverkehr zu entwickeln. Gleichzeitig wurde das Projekt in Gang gesetzt den Super Sportwagen "JIOTTO CASPITA" zu entwickeln.
Der Prototyp des Modells wurde in Oktober 1989 fertiggestellt.
Im einzelnen wurde die ganze Monocoque-Bauweise des Wagens von einem führenden Rennwagenhersteller Dome Co., Ltd., konstruiert und der 12-Zylinder-Boxermotor, der gemeinsam von Fuji Heavy Ind. Co., Ltd. und Motoli Model Co., Ltd./Italien entwickelt wurde, besitzt ein Hubvolumen von 3500 cm³, eine maximale Leistung von 450 PS und eine maximale Geschwindigkeit von 300 km/h oder mehr.
Dieses Modell ist ein richtiger Sportwagen, der an Rennen teilnehmen kann, wenn bestimmte Änderungen vorgenommen werden, um den Vorschriften für Fahrzeuge der Gruppe C zu entsprechen.
"JIOTTO CASPITA", wird voraussichtlich in der ganz nahen Zukunft auf den Markt gebracht und sich dort sicherlich einen bedeutsamen Platz in der Sportwagen-Geschichte Japans erwerben.

La société JIOTTO Co., Ltd. (soutenue par la Wacoal Co., Ltd.) fut établie en juillet 1988. Celle-ci est à pour but de contruire des voitures de course pouvant être utilisées sur une route normale. Le projet de cet établissement a débuté en même temps que l'innovation d'une super voiture de course, la "JIOTTO CASPITA".
Le prototype du modèle a été achevé en octobre 1989.
La carrosserie entièrement monocoque a été conçue par la société Dome Co., Ltd. qui est renommée dans le domaine de la compétition automobile. Le moteur, conçu par la Fuji Heavy Ind. Co., Ltd. et la Motoli Model Co., Ltd. (société italienne), se compose de 12 cylindres opposés horizontalement et se caractérise par une cylindrée de 3.500 cc, une puissance maxi de 450 cv et une vitesse maxi de 300/h ou plus.
Cette voiture est vraiment un modèle de course qui pourrait participer à des courses si certaines modifications sont effectuées conformement aux normes pour les voitures du groupe C.
La "JIOTTO CASPITA", qui sera bientôt en vente sur le marché, ne passera pas inaperçue dans l'histoire des voitures de sport au Japon.

以"在街上跑的車賽車"作爲概念，於1988年設立了久多公司(娃寇爾出資的新公司)，同時開始了"JIOTTO CASDITA"的成套設備，在1989年10月完成了原型車。全炭合成單殼車身由日本數一數二的賽車製造廠童夢公司担任，引擎即塔載由富士重工公司和義大利的莫多理・模特兒兩家公司共同所開發的12氣筒引擎。排氣量有3500公撮，最高輸出有450馬力以上，最高速度遙遙超過300公里/小時而有餘。另外只要稍微改良即可符合C組的規定，是具有參加車賽可能的眞正的超級運動車。
這"JIOTTO CASDITA"預定在最近的將來要上市出售，可能作爲日本汽車史上的超級運動車而成爲寫上新歷史的一部汽車。

パーツリスト Parts List

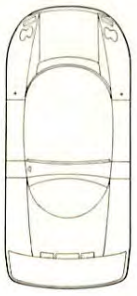

A部品 A Parts

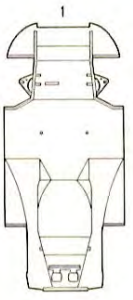

B部品 B Parts

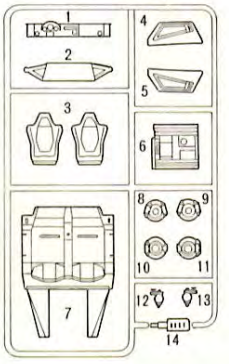

W部品 W Parts

G部品 G Parts

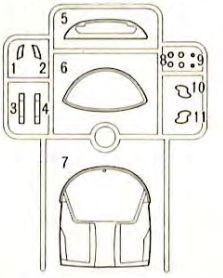

P部品 P Parts

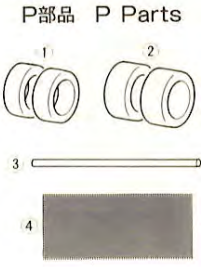

V部品 V Parts

FUJIMI フジミ模型株式会社 静岡市登呂4-21-1 〒422
FUJIMI Corporation 4-21-1 TORO SHIZUOKA CITY JAPAN

マーキング&ペインティング
Marking & Painting

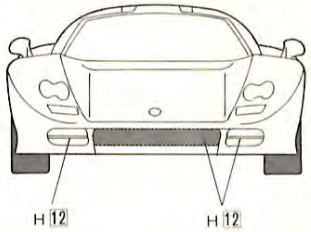

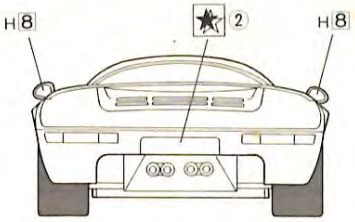

ボディ色＝H8＋H28
（基本色）　3：1

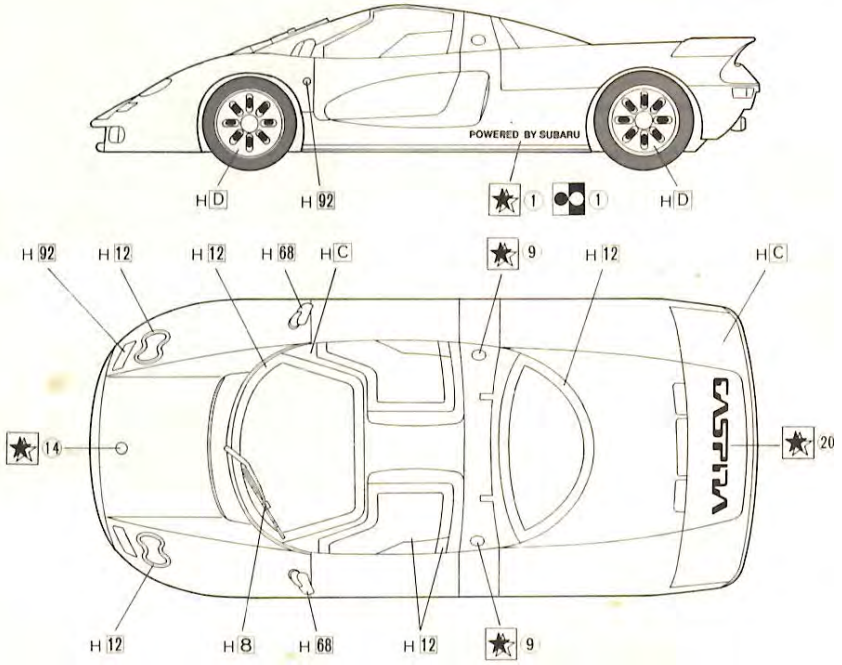

ボディ色＝H28＋H8
（ウイング濃）3：1

ホイール＝H8＋H91
2：1

H8	8	シルバー	SILVER	SILBER	ARGENT		銀色
H12	33	つや消しブラック	FLAT BLACK	MATT SCHWARZ	NOIR MAT		艶黒色
H20		つや消しクリアー	FLAT CLEAR	KLAR MATT	CLAIR MAT		艶透明油
H23	75	シャインレッド(チ)	SHINE RED	LEUCHTEND ROT	ROUGE LUISANT		光紅色
H28	72	青鉄色(メタルブラック)	METAL BLACK	METALL SCHWARZ	NOIR METALLIQUE		金属黒色
H38		赤鉄色	STEEL RED	STAHL ROT	ROUGE ACIER		赤鐵色
H68	80	RLMダークグレー74	RLM DARK GRAY 74	RLM DUNKEL GRAU 74	RLM GRIS FONCE 74		RLM灰74
H90	47	クリアーレッド	CLEAR RED	ROT, REIN	ROUGE TRANSPARENT		透明紅色
H91	46	クリアーイエロー	CLEAR YELLOW	GELB, REIN	JAUNE TRANSPARENT		透明黃色
H92	49	クリアーオレンジ	CLEAR ORANGE	ORANGE, REIN	ORANGE TRANSPARENT		透明橙色
HA		H23＋H20：1：1					
HB		H8＋H28：3：1					
HC		H8＋H28：1：3					
HD		H8＋H91：2：1					

接着しません。
Do not cement
Nicht kleben.
Ne pas coller.
不合黏合。

2組つくります。
Make 2 sets.
2 Sätze erstellen.
Réalizar doux pièces.
同樣的製作2套。

接着します。
Cement
Kleben.
Coller ensemble.
黏合在一起。

デカールをはります。
Apply decal.
Abziehbilder anbringen.
Coller le décalque.
貼上水印紙。

切り取ります。
Remove.
Beschneiden
Découpér
切去。

瞬間接着剤を使います。
Use the instant glue.
Sekundenkleber verwenden
Utiliser une colle rapide.
使用速乾膠。

たのしくプラモデルをつくるためにお読みください
(1)組み立てる前に説明書をお読みください。
(2)組み立てる前に部品を調べます
(3)部品を取り出した後のビニール袋は、幼児がかぶったりしないように破りすててください
(4)部品の切りはなしはニッパーを使い、余分な部分はナイフ、ヤスリ等で仕上げます
(5)接着する前に部品を合わせて確かめます
(6)色を塗るときは安全な水性塗料を使いましょう
(7)接着剤や塗料を使うときは窓をあけます。
(8)接着剤や塗料の近くでは火を使ってはいけません。
(9)指定塗料のH8はグンゼ産業・水性ビーカラー、8はMrカラーの番号です。
(10)デカールはハサミで切りとり、水に20秒位つけてから貼る所において静かに台紙をずらしてデカールを貼ります。
●十分注意をしていますが、万一、不良品がありましたら当社までご連絡ください

Please read and follow directions to enjoy assembling this kit. 1. Study the assembly instructions before beginning. 2. Check and ensure each part is definitely included before you start. 3. Tear up and discard the plastic bags soon after you remove the parts. Plastic bags can be dangerous. To avoid danger of suffocation, keep the bags away from babies & children. 4. Use a nipper to remove the parts from the runner and trim any excess plastic with a cutter or a file. 5. Check the fit of each part before cementing. 6. Use Aqueous/water-base paint because it is safer to use. 7. Open a window or make area well ventilated when glue or paint is in use. 8. Never use glue or paint near open flame. 9. The color reference numbers H (8) indicated in painting instructions are the number of Gunze Sangyo Aqueous Hobby Color, (8) are those of Mr. Color. 10. Cut off the decals in use and dip it in water. After 20 seconds (approximately) put it in place and slide from base paper.

Bitte lesen und folgende Richtlinien für einen problemlosen Zusammenbau beachen. (1) Diese Instruktionen vor Baubeginn lesen und studieren. (2) Vor Baubeginn ist zu prufen, ob alle Teile im Bausatz enthalten sind. (3) Folienverpackungen wegwerten, nachdem alle Teile entnommen wurden. (4) Fur die Entfernung der einzelnen Plastiktele Schneidwerkzeug (z. B. feine Schneidzange) verwenden. Uberschussige Plastiken mit Schneider oder Feile entgraten bzw. angleichen. (5) Vor Verklebung jedes Teil auf Genauigkeit und Bearbeitung uberprufen. (6) Für die Bemalung Farben für Plastikmodellbau verwenden. (7) Während der Bemalung mit Spritzpistole oder Pinsel für frische Luftzufuhr, z.B. Öffnen des Fensters, sorgen. (8) Niemals Kleber oder Farben in der Nähe von Feuer handhaben. (9)xxxx xxxx xxxx xxx xxx xxx xxx xxx xxx xxxx xxxx xxxx xxxx xxx xxxx xxx (10) Abziehbilder ausschneiden und in Wasser ca. 20 Sekunden eintauchen. Danach auf dafur vorgesehene Stelle auflegen und Basispapier abziehen.

Lire attentivement avant de commencer le montage. 1° Le schéma d'assemblage est à etudier avant l'assemblage. 2° Vérifier que toutes les grappes sont présentes dans la boîte. 3° Jeter les emballages cellophane inutiles. 4° Pour détacher les pièces, utiliser un outil de découpe (pince coupante). 5° Avant de coller, examiner soigneusement chaque pièce. 6° N'utiliser que de la peinture spéciale pour maquette. 7° Aérer soigneusement la pièce ou vous peignez (ouvrir la fenêtre). 8° Ne jamais manipuler la colle ou peinture à proximité d'une flamme. 9° xxxxx xxxxx xxxxx xxxxx xxxxx xxxxx xxxxx xxxxx 10° Chaque décalque sera découpé soigneusement puis plongé quelques secondes dans l'eau tiède. L'endroit ou sera posé le décalque, devra être soigneusement nettoyé, pour faire glisser doucement le décalque de son support.

製作前請先閱讀說明書。請細閱及依從指示以得享製作上的樂趣。(1)製作前先研究製作說明。(2)動手前先檢查部件是否齊全。(3)取出膠架後應將包裝膠袋弄破，爲免危險，勿將膠袋放在小孩能接觸的地方。(4)以小剪把部件從膠架剪下，再用模型刀或小銼清理水口。(5)__水前先試磨各部件。(6)使用水性模型漆油比較安全。(7)使用油漆或膠水時應開啓窗戶或保持空氣流通。(8)勿在近火處使用油漆或膠水。(9)油漆編號H 8 代表羣是出品的水性模型油編號，8 則代裏羣是出品樹脂系模型油編號。(10)切出所需的標貼浸於水中，約20秒後取出，從襯紙推移到適當的位置上。

部品請求カード
（RS ⑬ ジオット・キャスピタ）

（部品名）	（部品代）＋	（消費税）＋	（送　料）＝	（合　計）
ボディ……	350円	11円	175円	536円
A部品……	290円	9円	175円	474円
B部品……	260円	8円	175円	443円
G部品……	120円	4円	175円	299円
W部品（タイヤ含）…	260円	8円	120円	388円
P・V部品他小袋詰 …	50円	2円	120円	172円
金属メッシュ・チューブ	100円	3円	62円	165円
デカール……	100円	3円	62円	165円
説明書……	90円	3円	72円	165円
説明書別紙……	40円	1円	72円	113円

●必要な部品を□でかこみ住所、氏名、郵便番号を明記のうえ、このカードと代金または切手を当社アフターサービス係まで、お申し込みください。
●表示価格は予告なく変更する場合があります。
●平成元年4月1日からのお申し込みは、消費税を含む左記合計金額をお送りください。

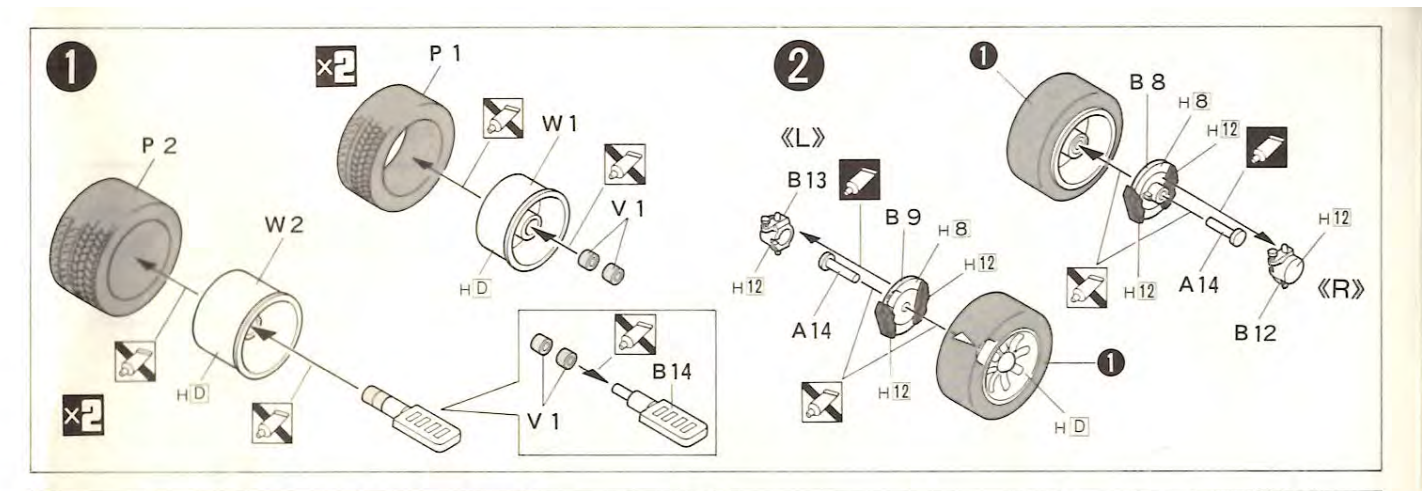
1
×2
P 1
W 1
V 1
P 2
W 2
H D
B 14
V 1
×2
2
1
B 8
H 8
H 12
《L》
B 13
B 9
H 8
H 12
H 12
A 14
H 12
H 12
A 14
《R》
B 12
1
H 12
H D

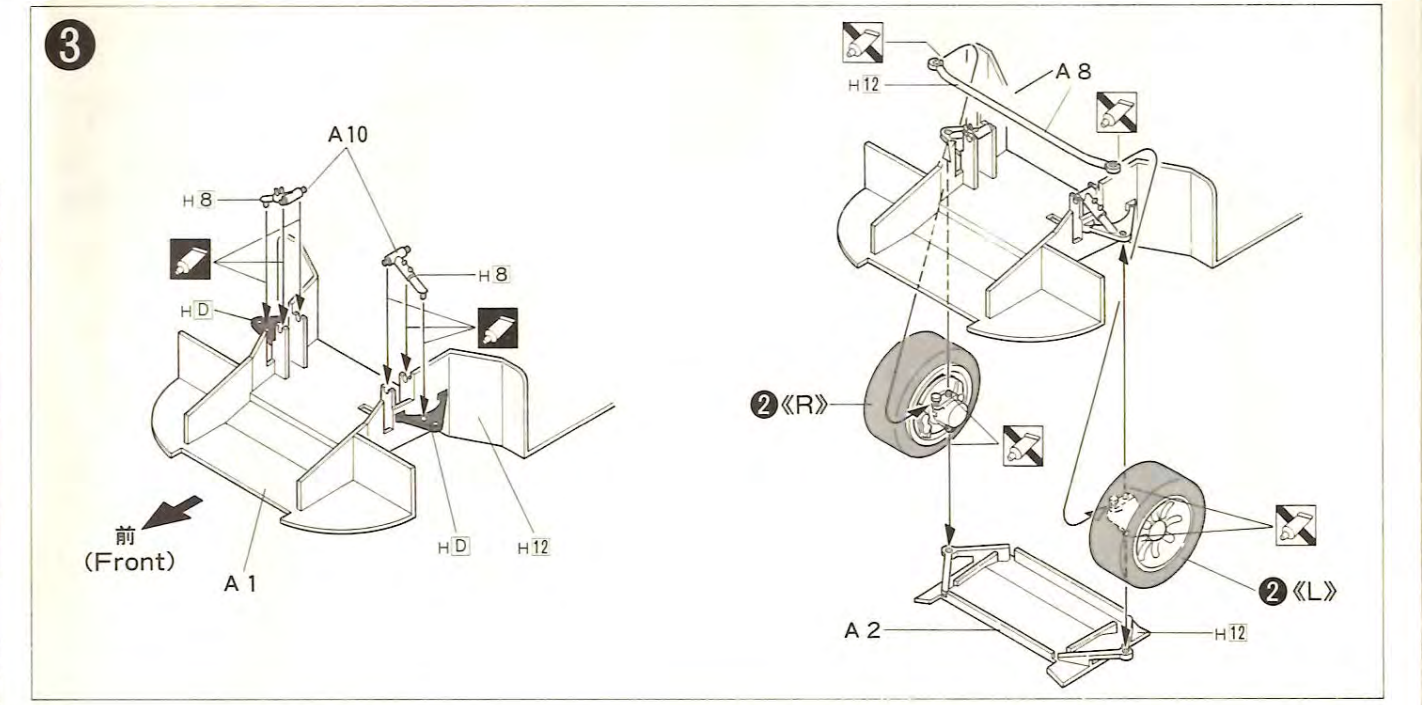
3
A 10
H 8
H 8
H D
前
(Front)
A 1
H D
H 12
H 12
A 8
2《R》
2《L》
A 2
H 12

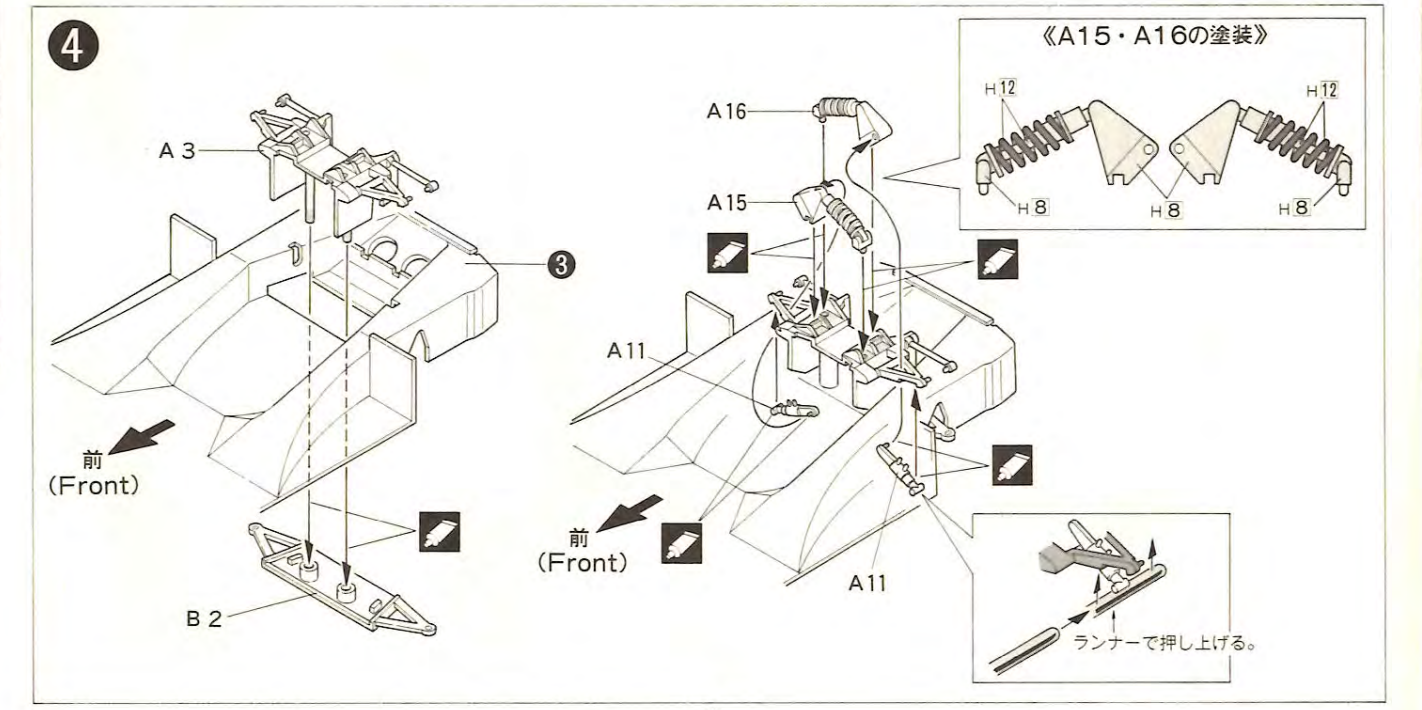
4
《A15・A16の塗装》
H 12
H 12
H 8
H 8
H 8
A 3
3
前
(Front)
B 2
A 16
A 15
A 11
前
(Front)
A 11
ランナーで押し上げる。

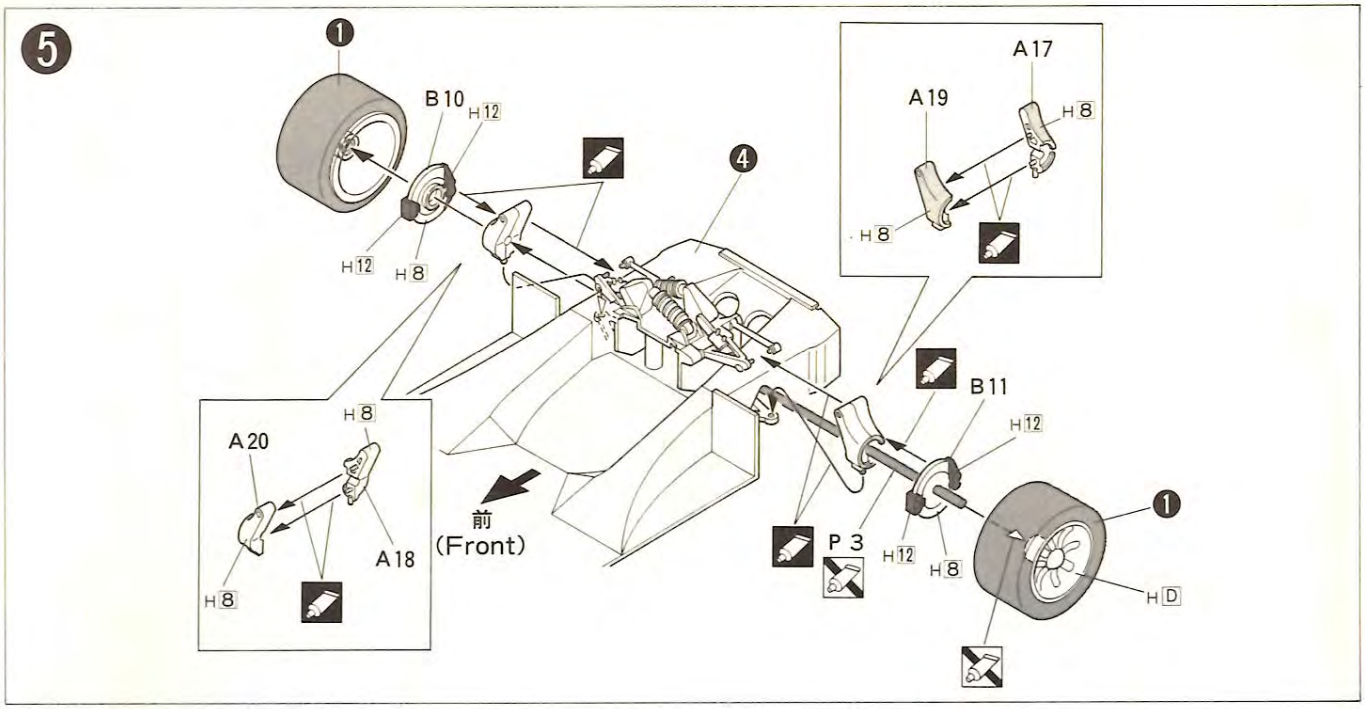
5
1
B10
H12
H12
H8
4
A17
A19
H8
H8
B11
H12
H8
A20
H8
A18
H8
前
(Front)
P3
H12
H8
1
HD

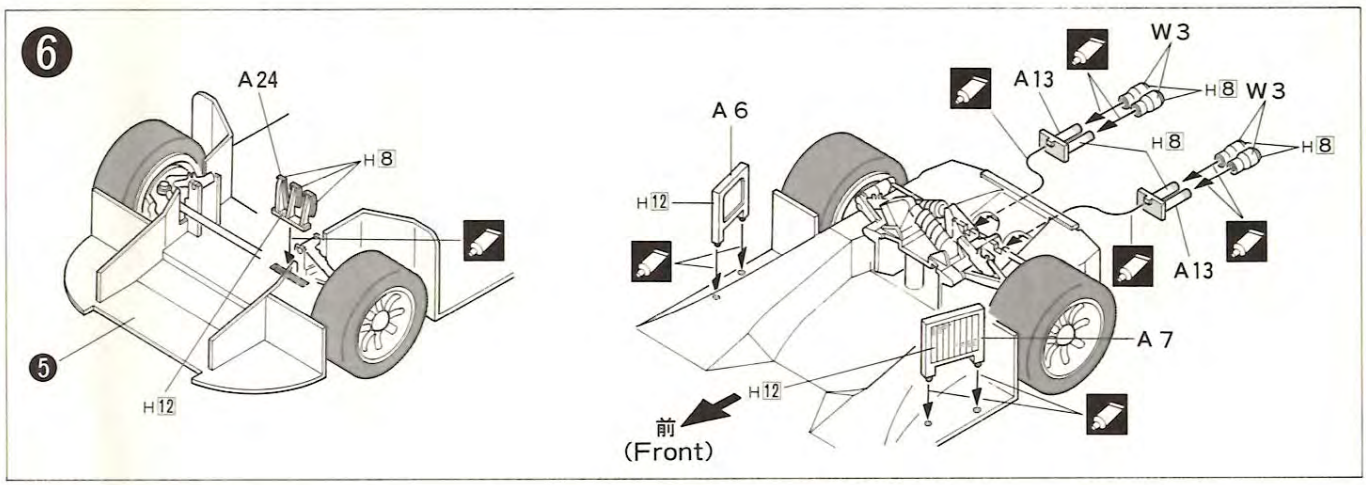
6
A24
H8
5
H12
A6
H12
W3
A13
H8
W3
H8
H8
A13
A7
H12
前
(Front)

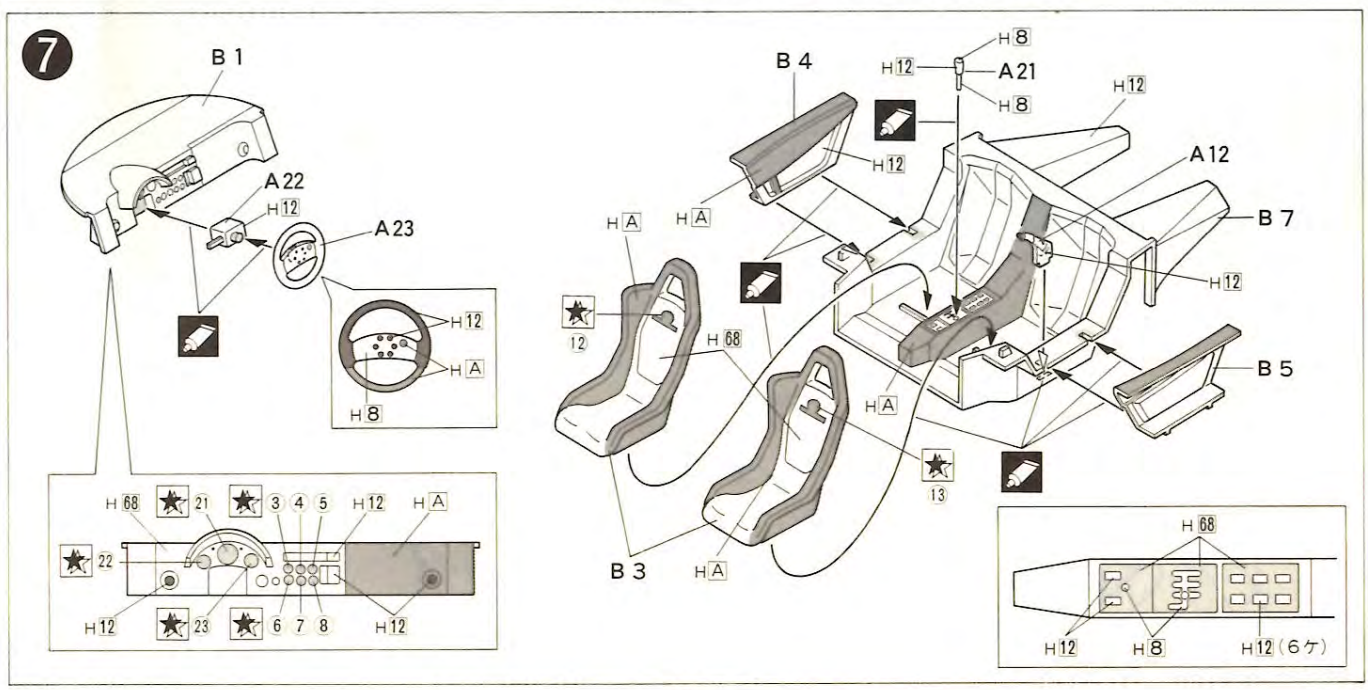
7
B1
A22
H12
A23
H12
HA
H8
H68
21
3
4
5
H12
HA
22
H12
23
6
7
8
H12
B4
H8
H12
A21
H8
H12
H12
A12
HA
HA
B7
H12
12
H68
B5
HA
13
B3
HA
H68
H12
H8
H12(6ケ)

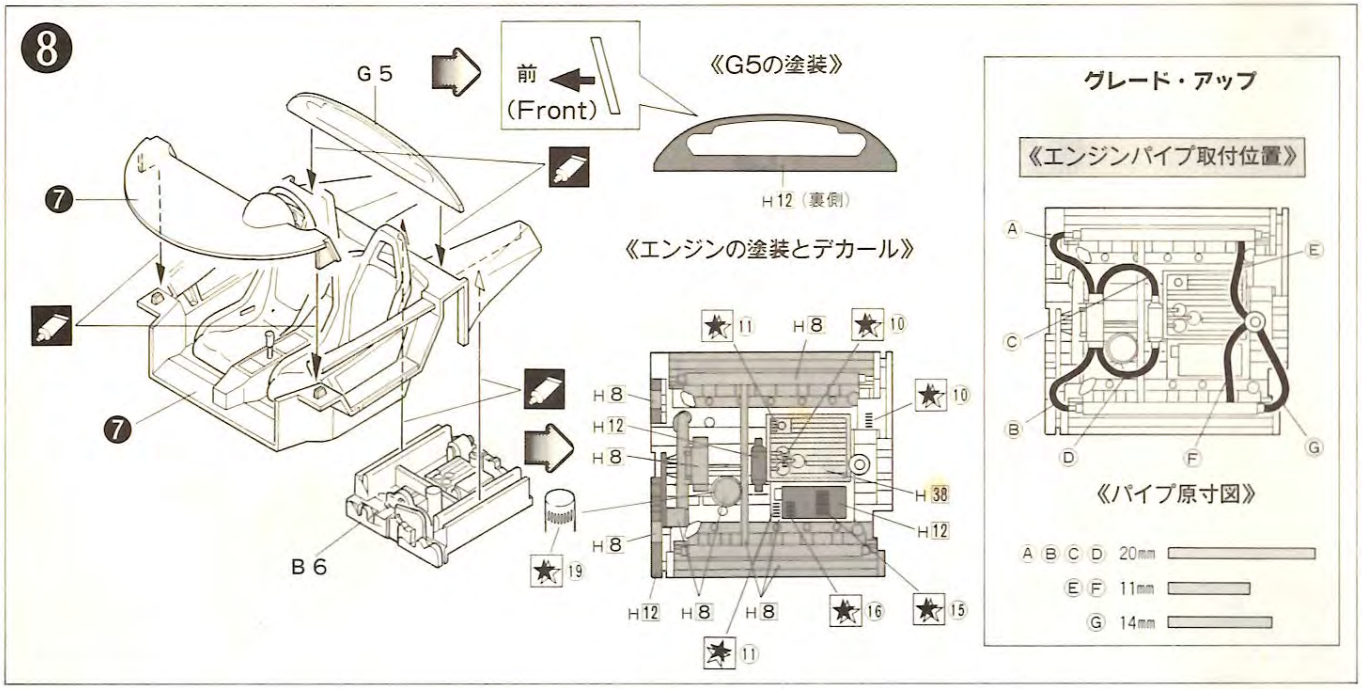
8
G5
前
(Front)
《G5の塗装》
H12（裏側）
《エンジンの塗装とデカール》
B6
H8
H12
H38
19
11
10
15
16
グレード・アップ
《エンジンパイプ取付位置》
A
B
C
D
E
F
G
《パイプ原寸図》
A B C D 20mm
E F 11mm
G 14mm

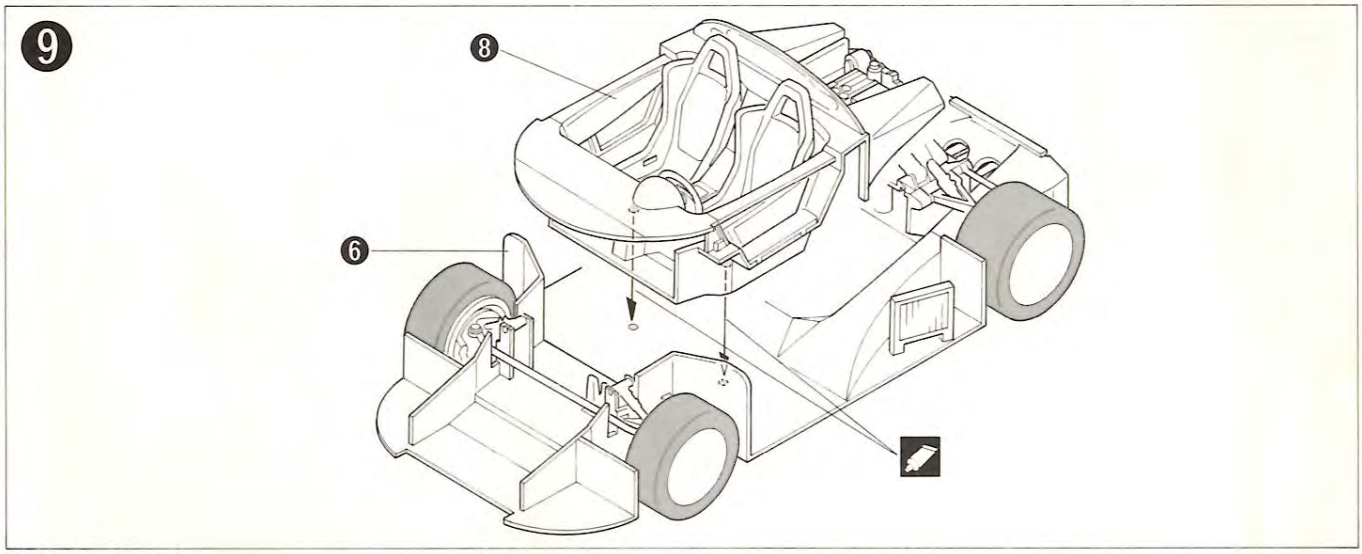
9
8
6

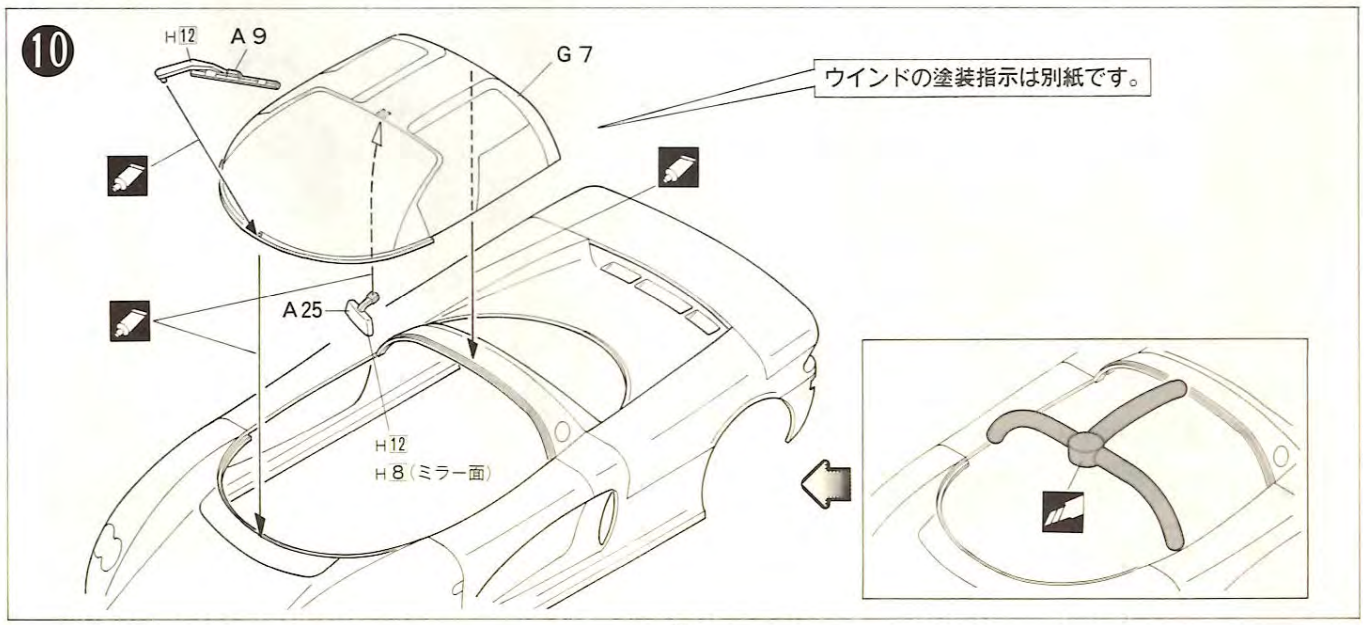
10
H12
A9
G7
ウインドの塗装指示は別紙です。
A25
H12
H8（ミラー面）

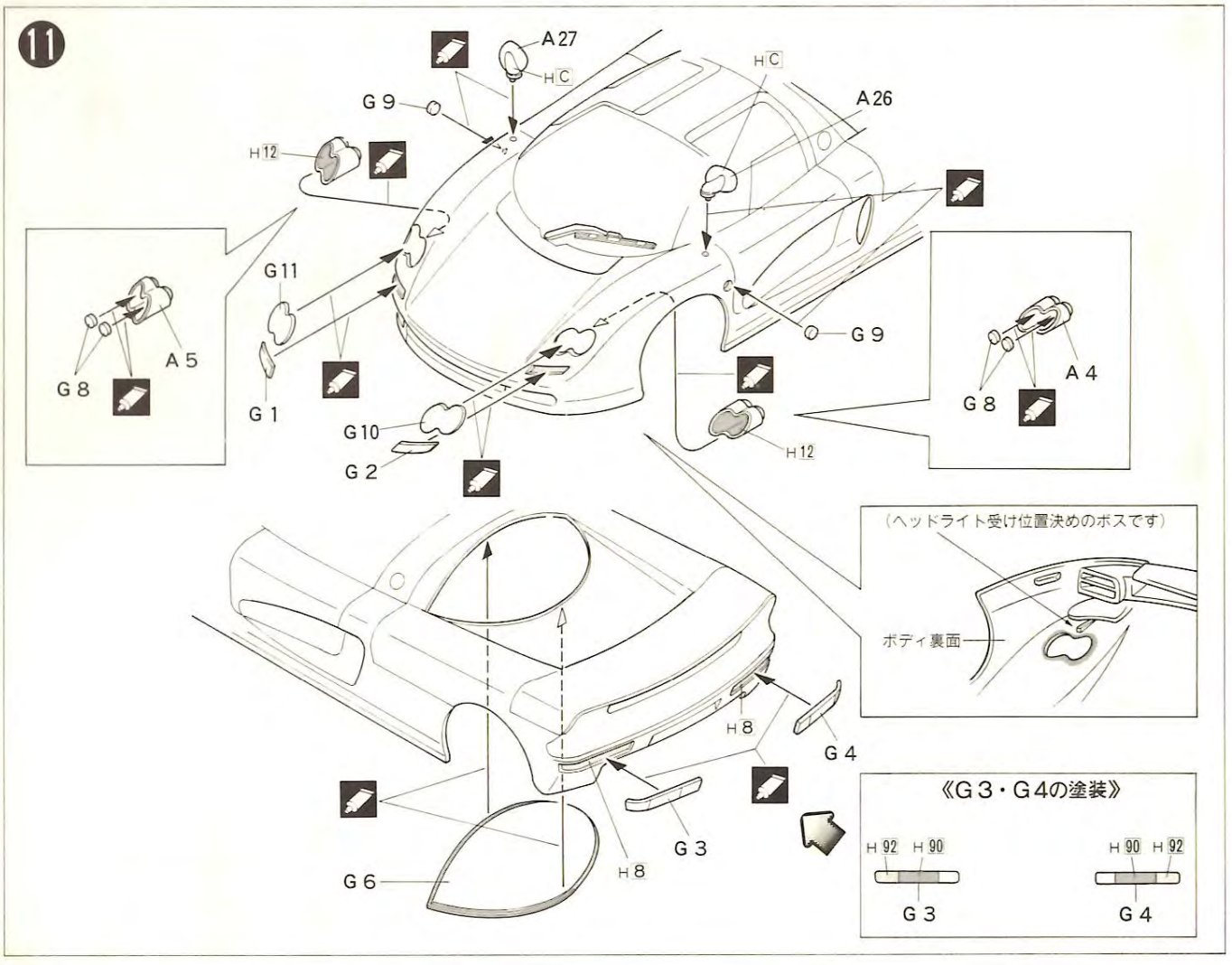

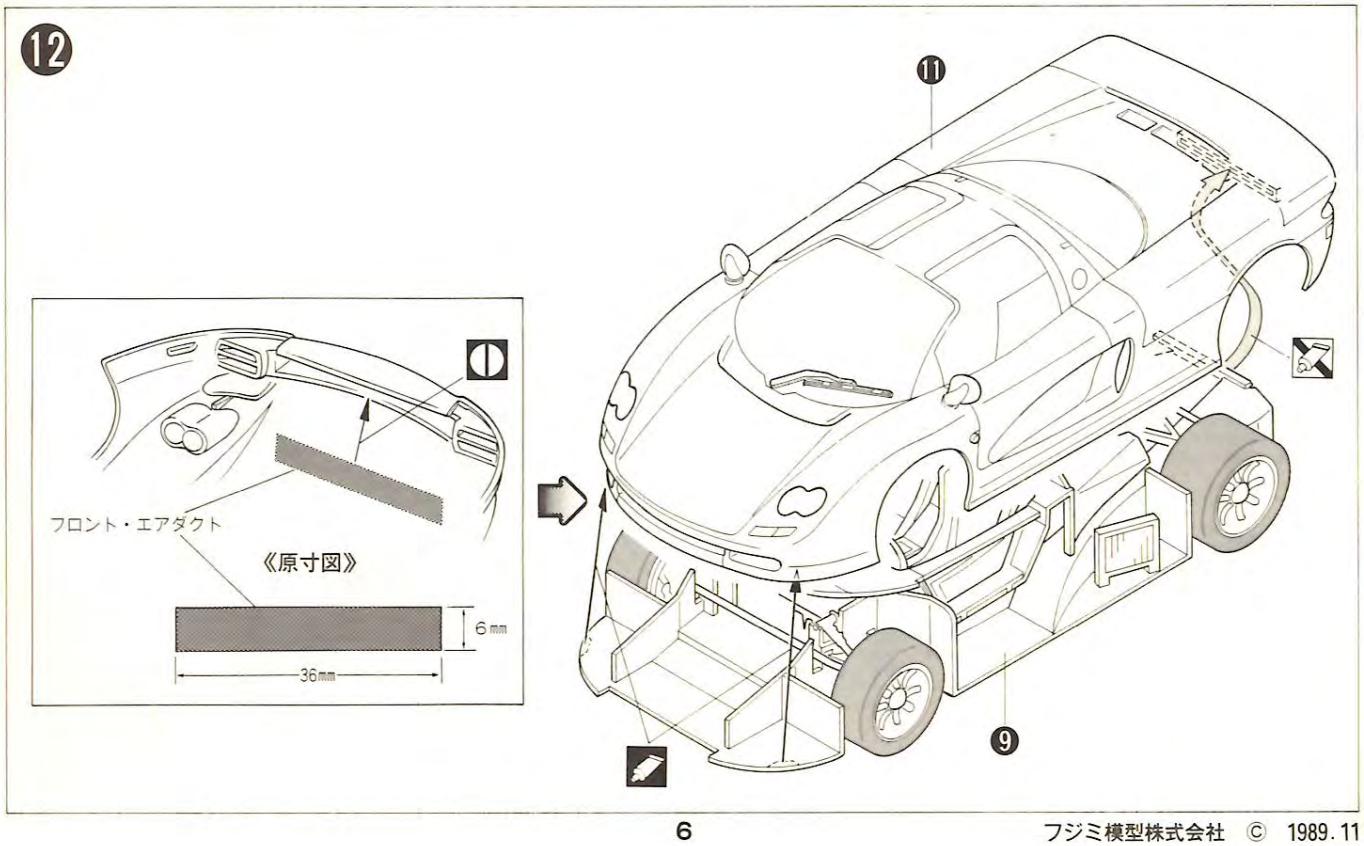

フジミ模型株式会社 © 1989.11