1 ダッシュボードの組み立て
Dashboard Assembly

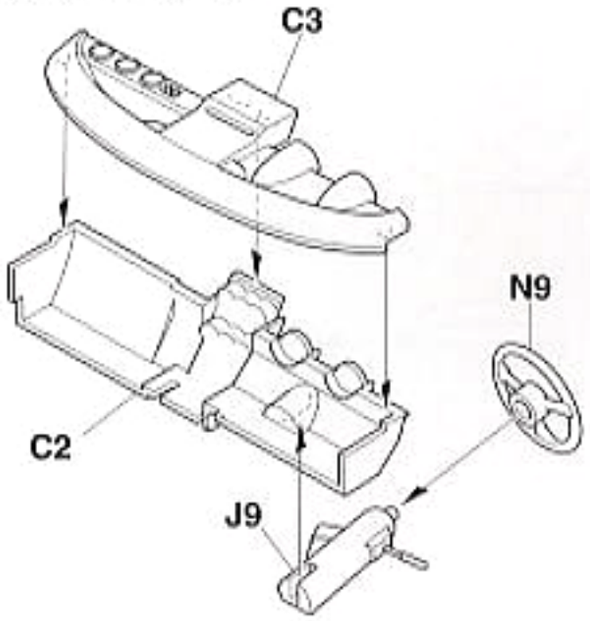

インスツルメントパネルの塗装
Instrument Panel Painting

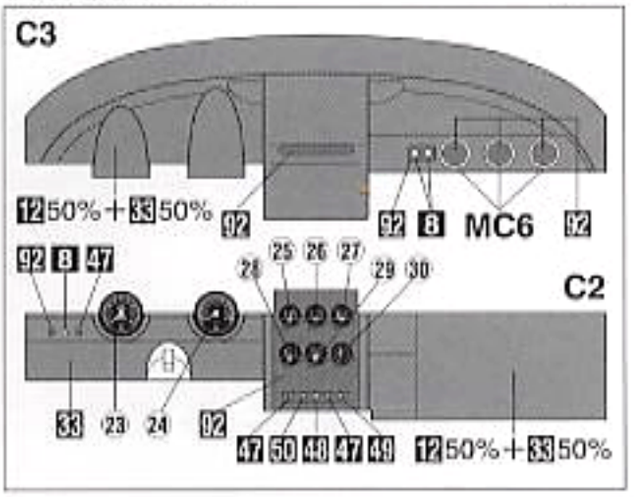

ステアリングコラムの塗装
Steering Column Painting

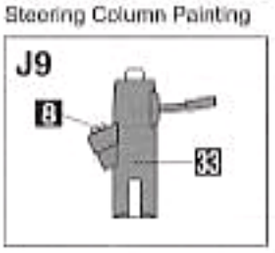

ステアリングの塗装
Steering Painting

2 コックピットの組み立て
Cockpit Assembly

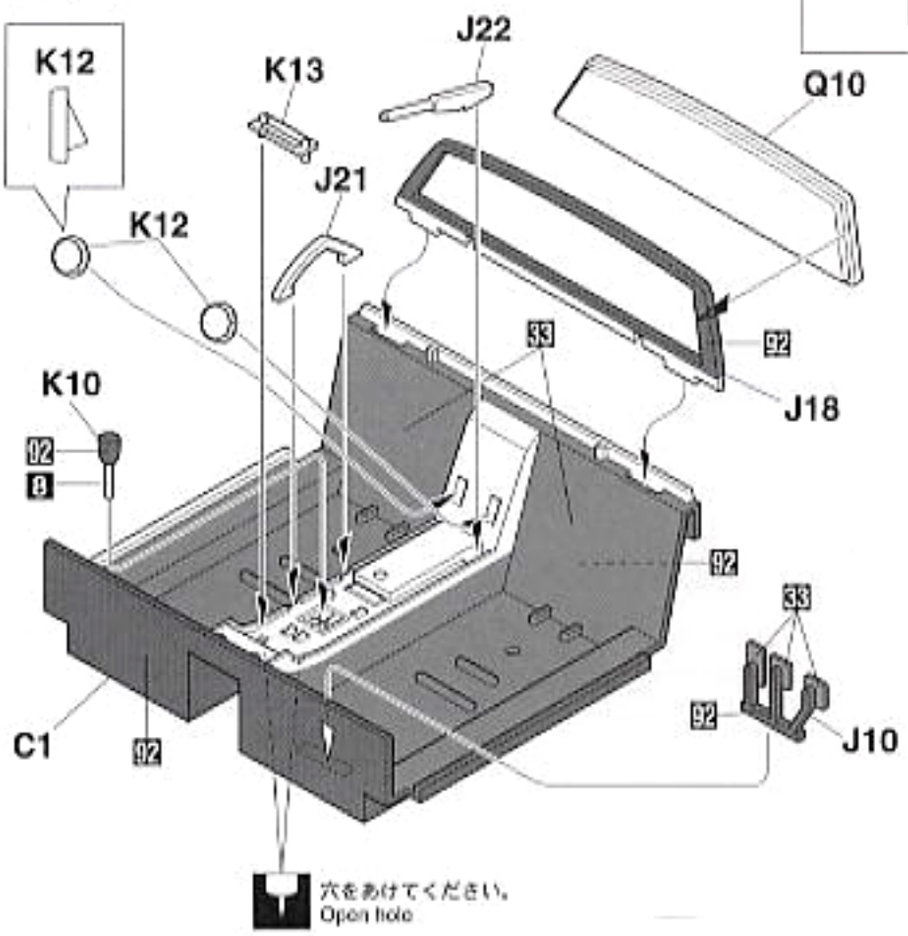

センターコンソールパネルの塗装
Center console Panel Painting

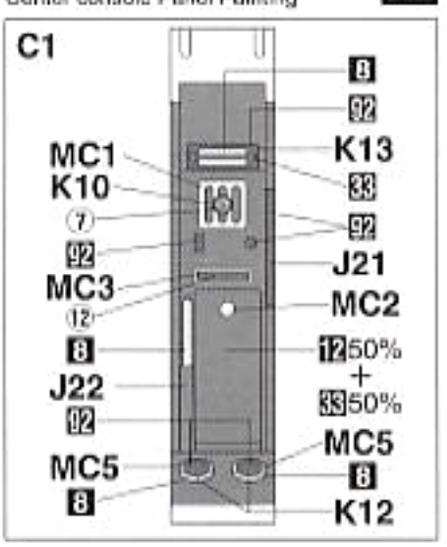

シャシー下面の塗装
Chassis Bottom Painting

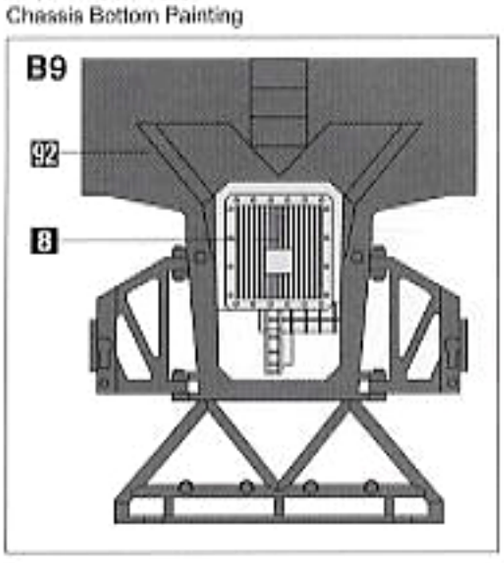

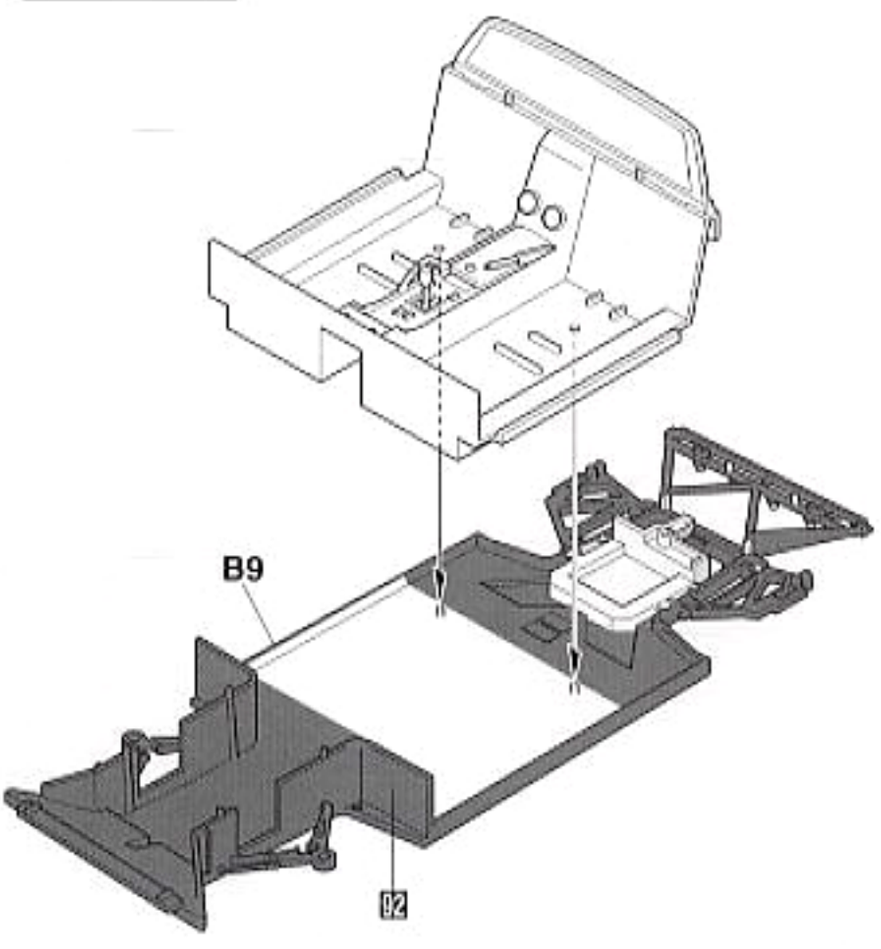

3 ダッシュボードとシート組み立て
Dashboard and Seat Assembly

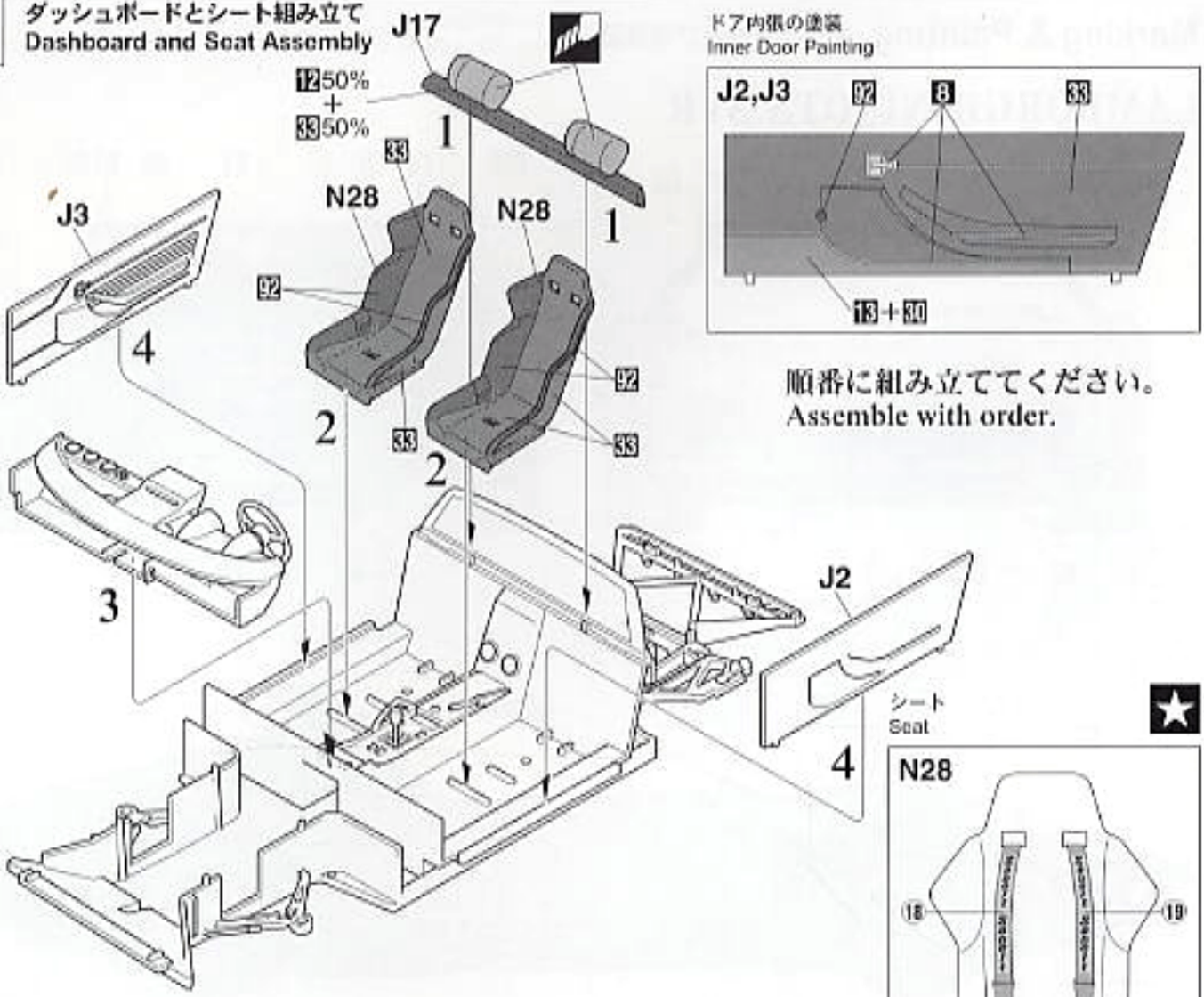

ドア内張の塗装
Inner Door Painting

順番に組み立ててください。
Assemble with order.

シート
Seat

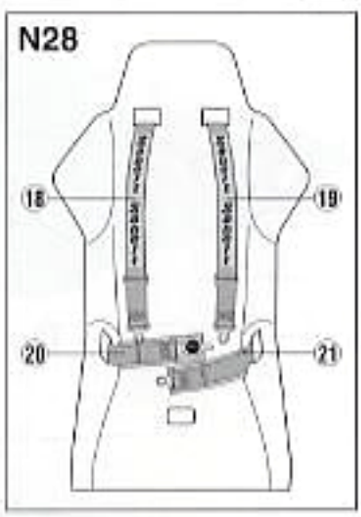

4 エンジンの組み立て
Engine Assembly

順番に組み立ててください。
Assemble with order.

メッキ部品を接着する時は、必ず接着面のメッキをはがしてください。
When cementing plated parts, use a hobby knife, file or sandpaper to remove the plating from surfaces to be cemented before applying the cement.

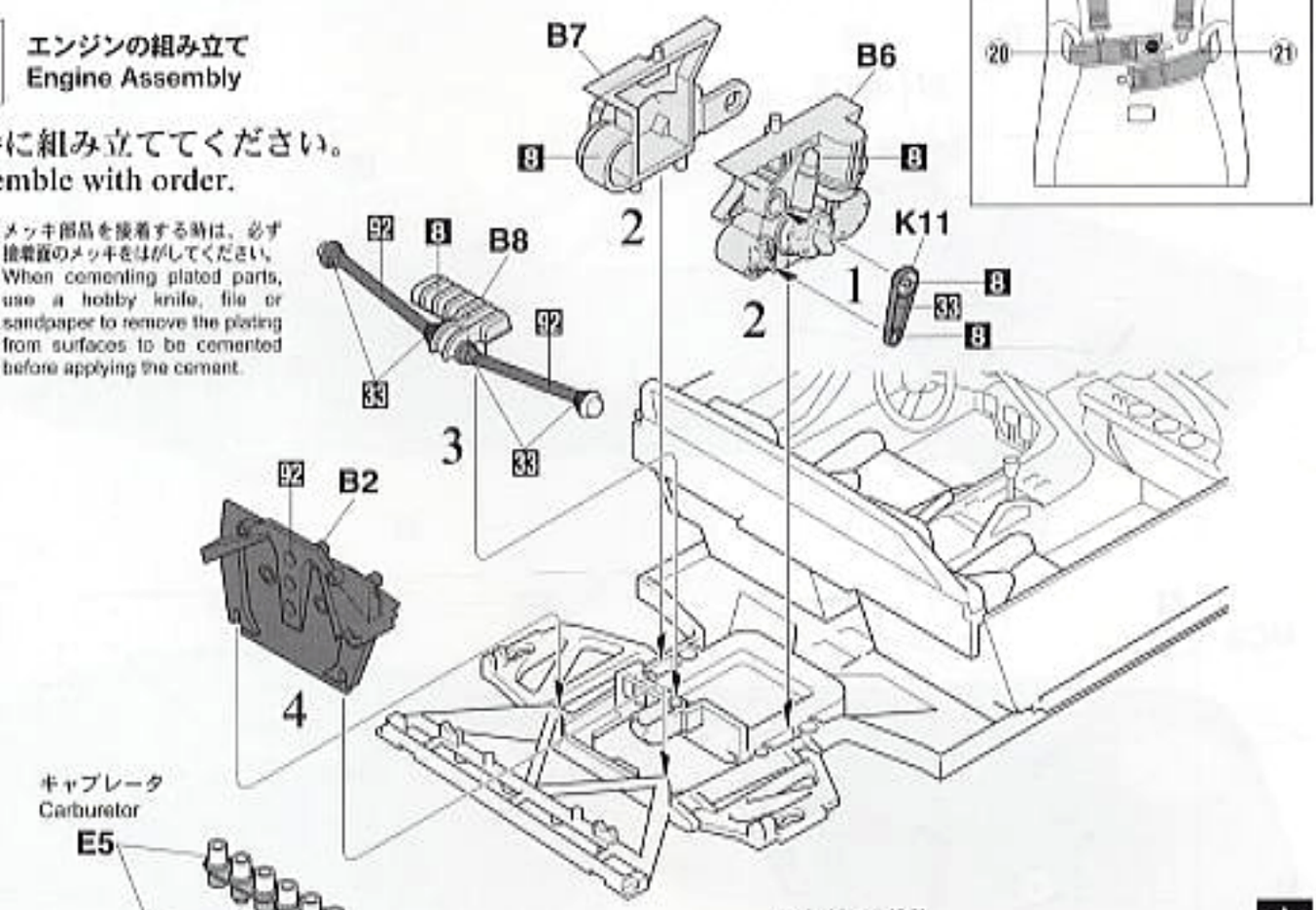

キャブレータ
Carburetor

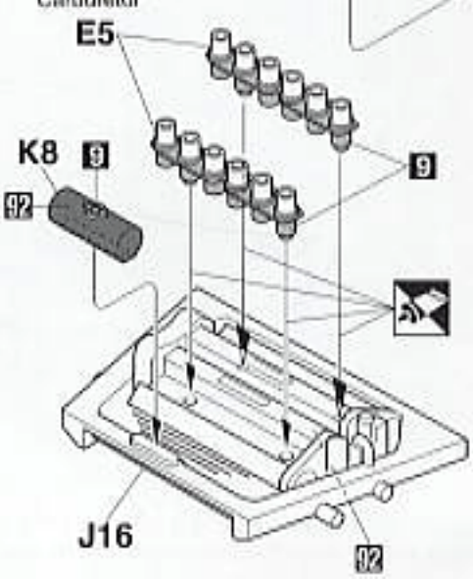

エンジンの塗装
Engine Painting

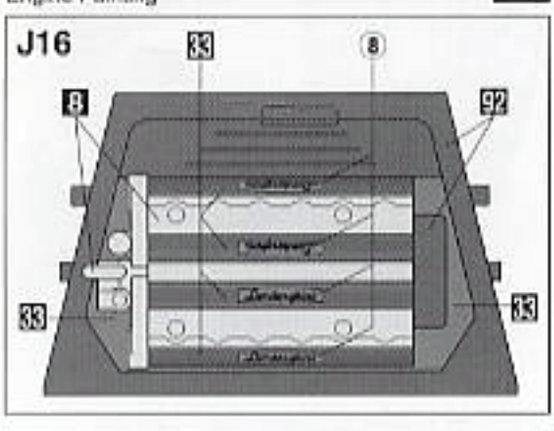

5 リアサスペンションの組み立て
Rear Suspension Assembly

順番に組み立ててください。
Assemble with order.

サスペンションの塗装
Suspension Painting

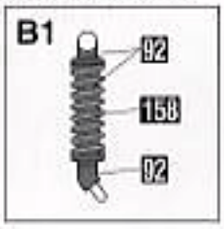

J20 92
J19 92
B1
B1
J6 20 8
P1
J13 92
N1 61
J12 92
J7 8 28
P1
N2 61

6 マフラーの取り付け
Muffler Installation

順番に組み立ててください。
Assemble with order.

N26 92
N19 61
R12
N27 92

7 フロントサスペンションの組み立て
Front Suspension Assembly

順番に組み立ててください。
Assemble with order.

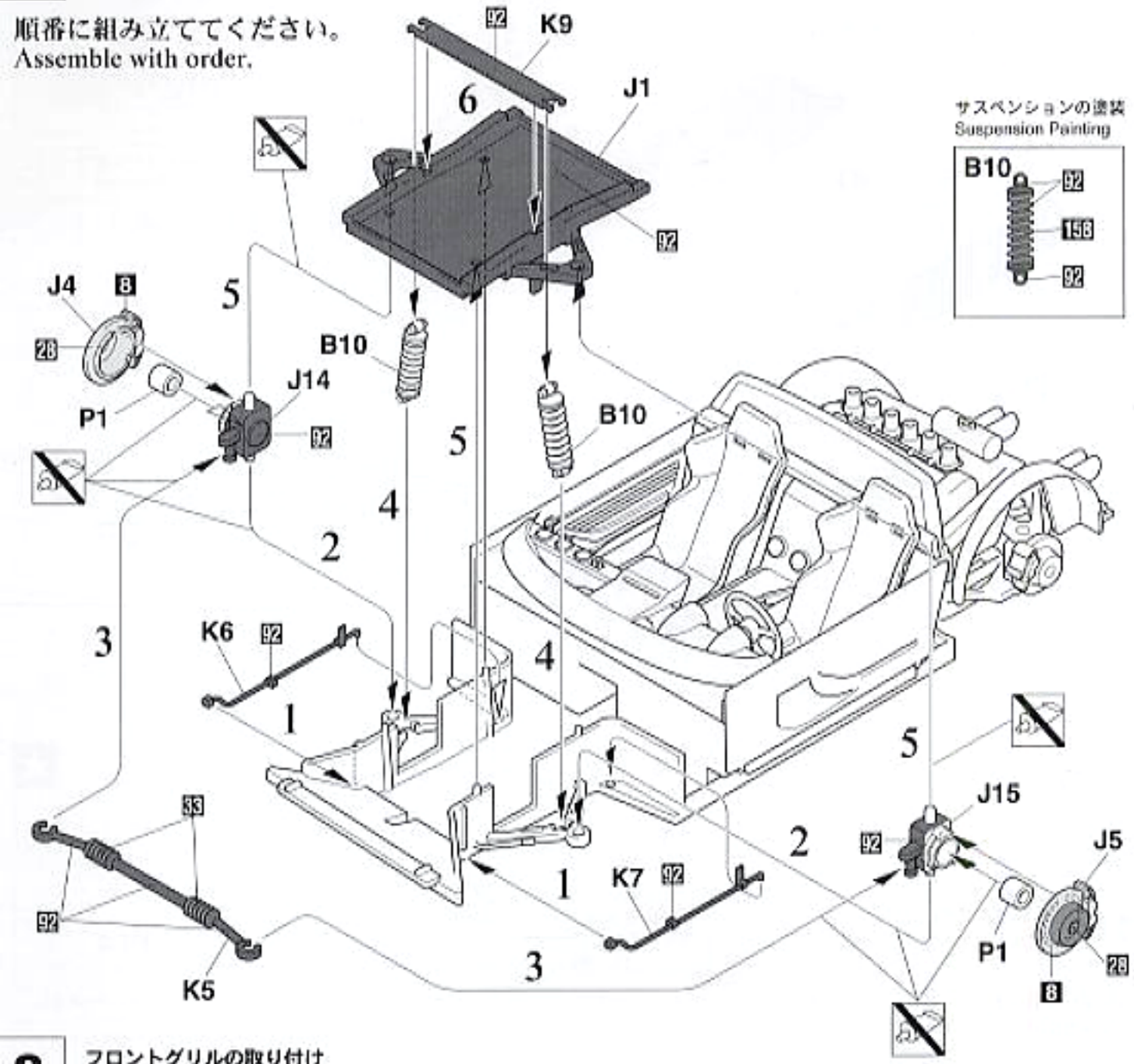

8 フロントグリルの取り付け
Front grill Installation

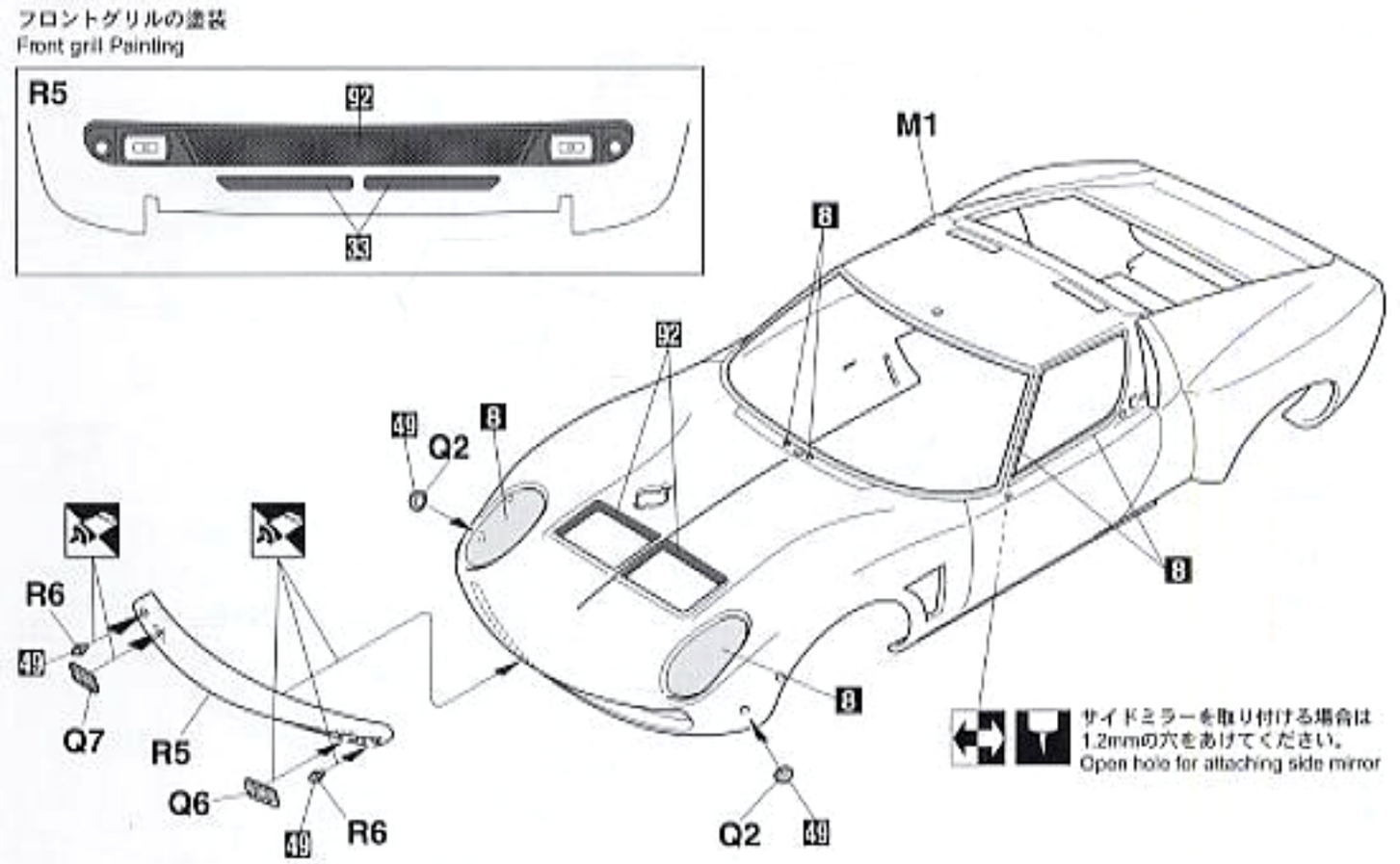

9 ボディ内部の組み立て
Inner body Asembly

順番に組み立ててください。
Assemble with order.

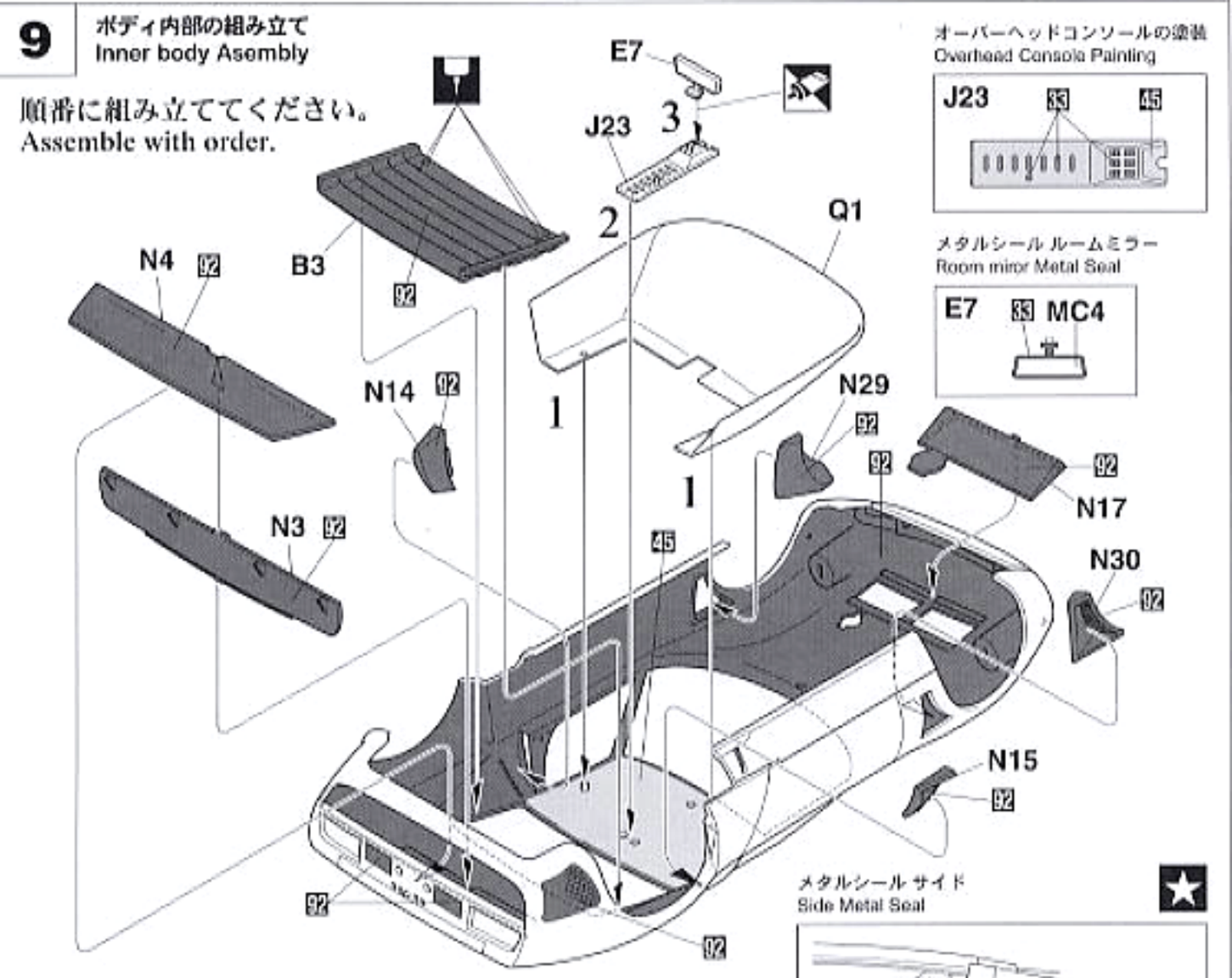

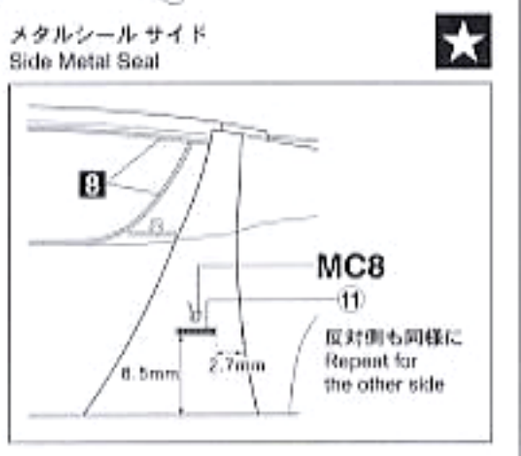

10 外装部品の取り付け
Exterior parts Installation

順番に組み立ててください。
Assemble with order.

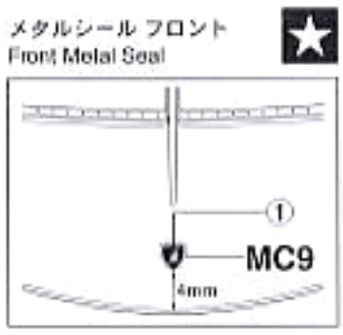

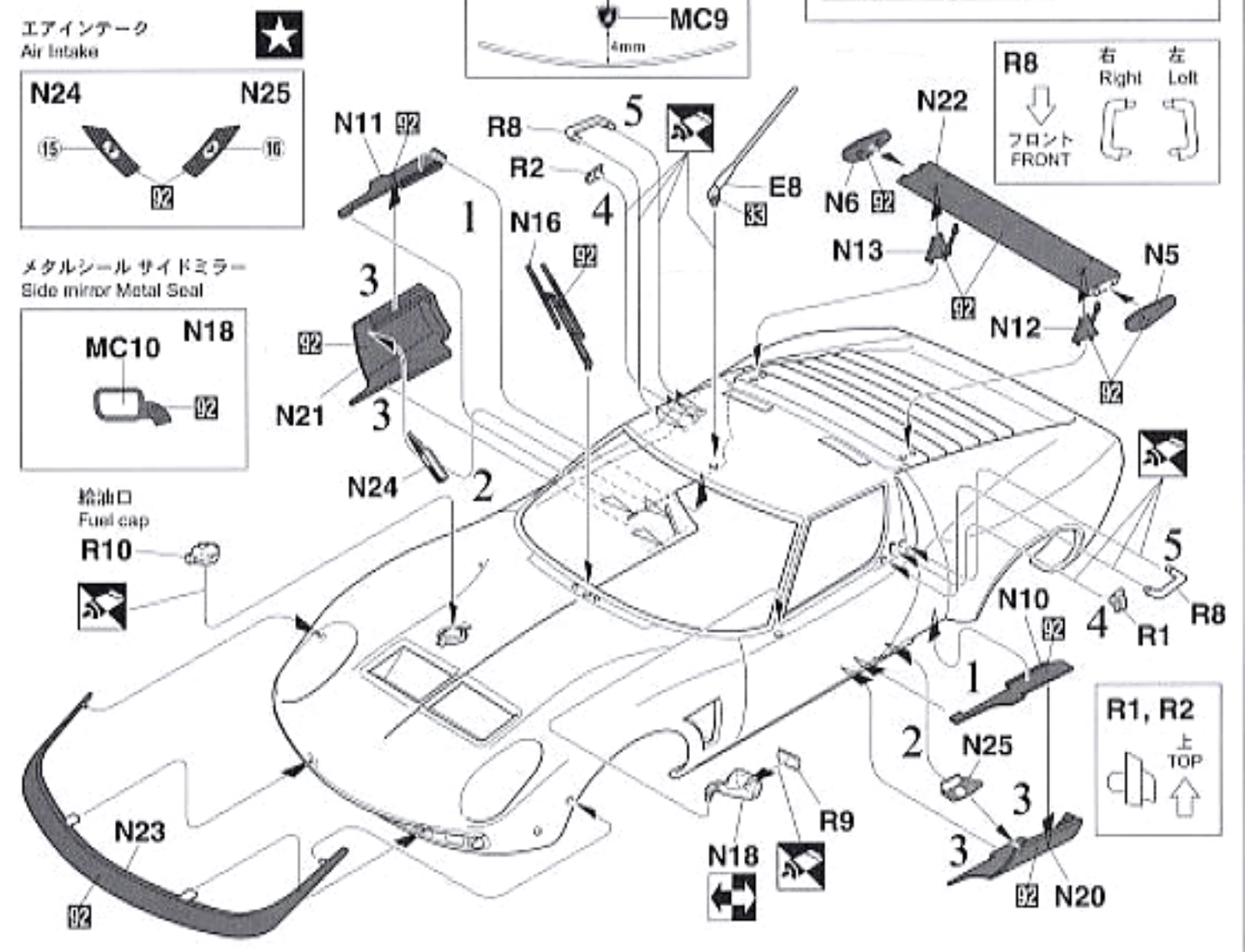

11 ホイールの組み立て Wheel Assembly

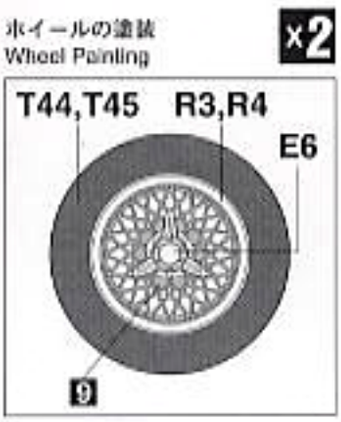

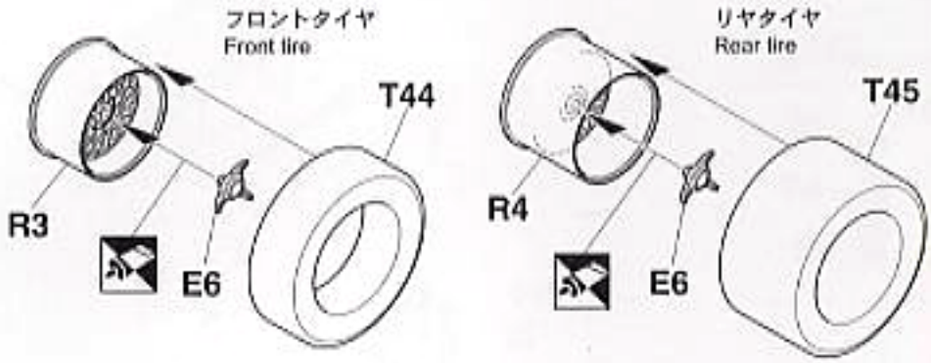

12 ボディの組み立て Body Assembly

順番に組み立ててください。
Assemble with order.

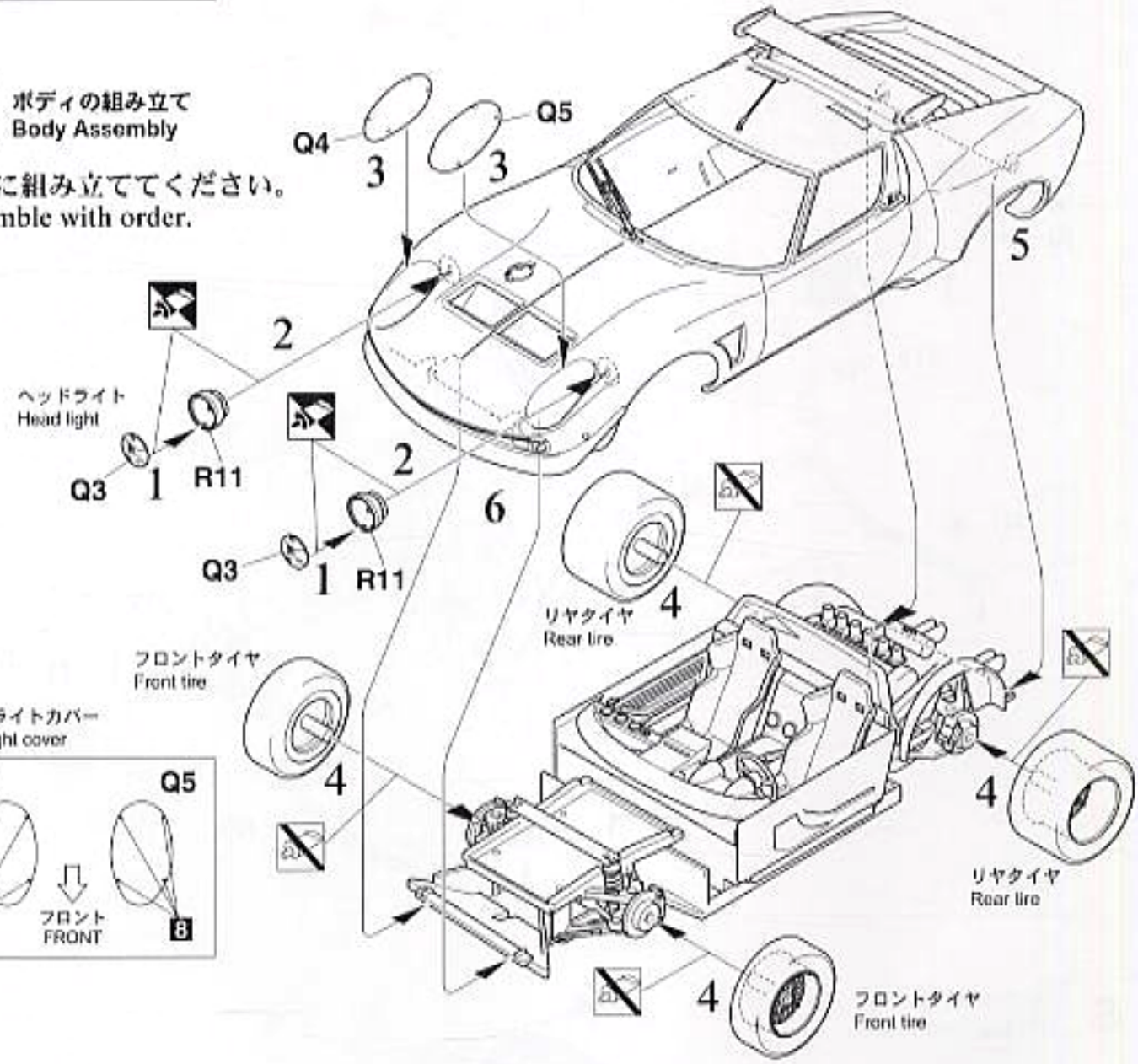

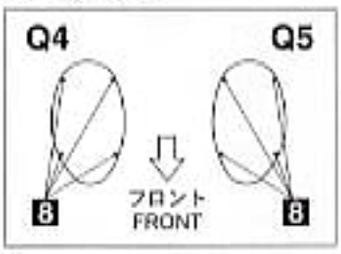

13 テールライトの取り付け Tail Lights Installation

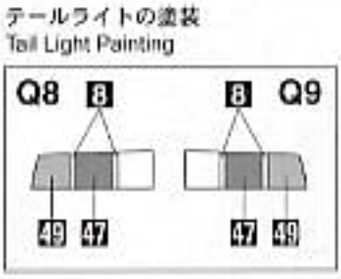

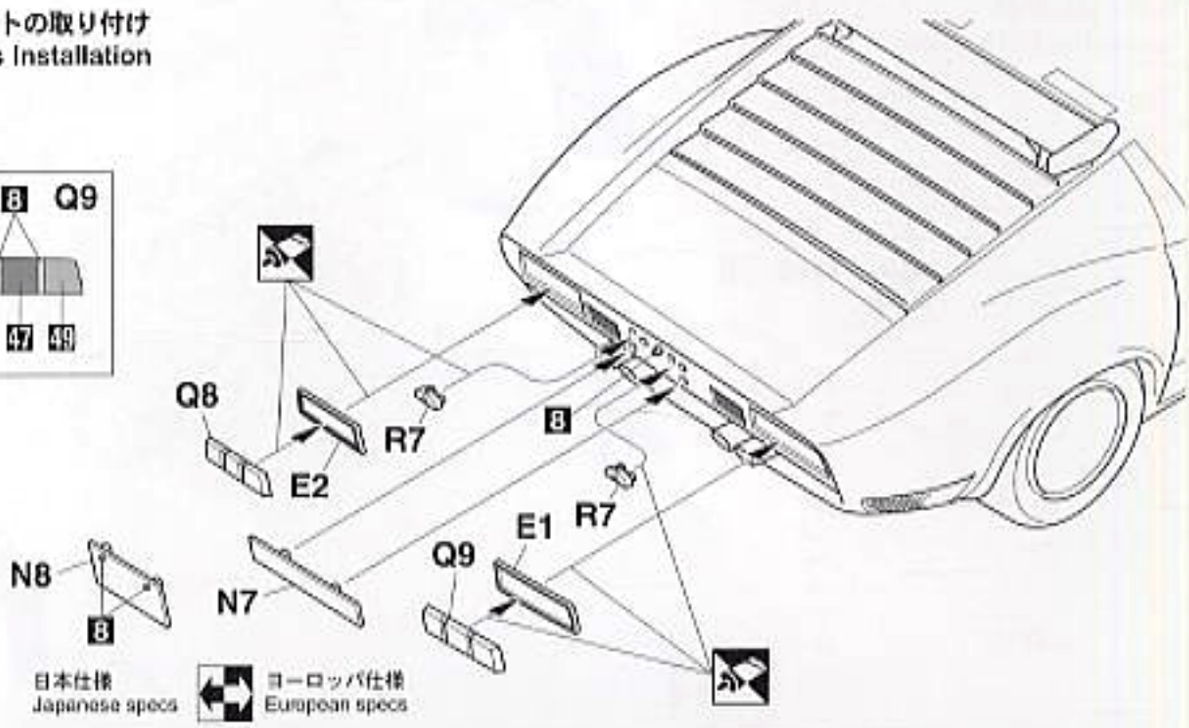

[M]

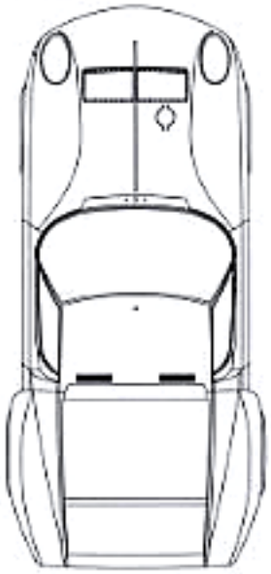

[B]

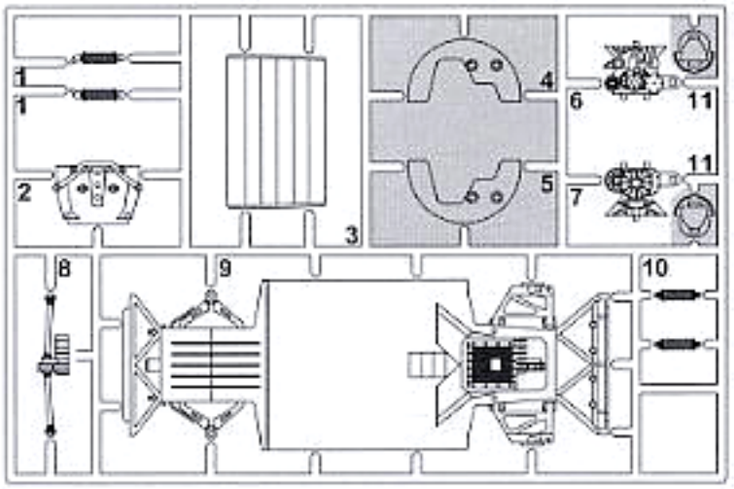

[C]

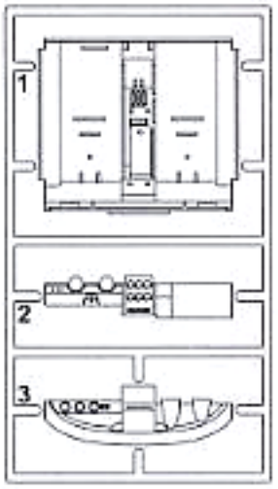

[E]

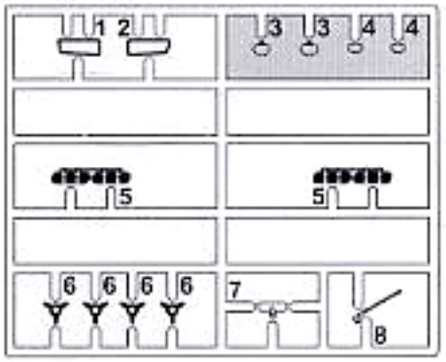

[R]

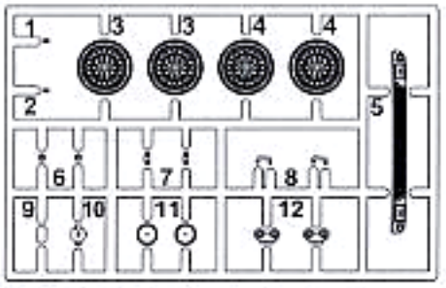

[T]

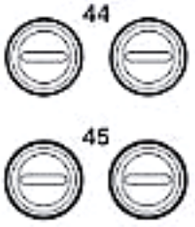

[N]

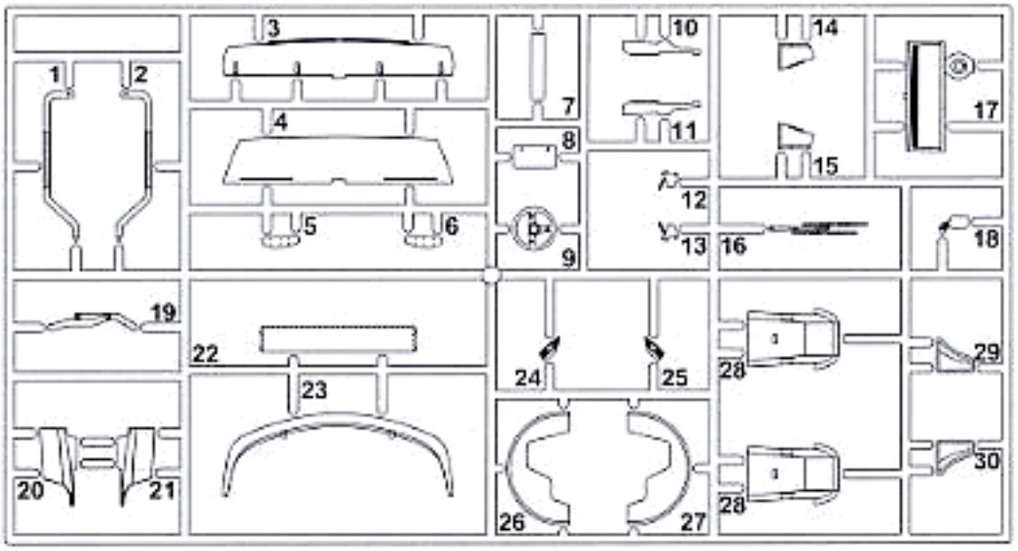

[K]

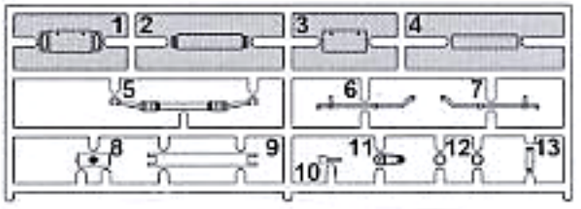

[P-1]

[Q]

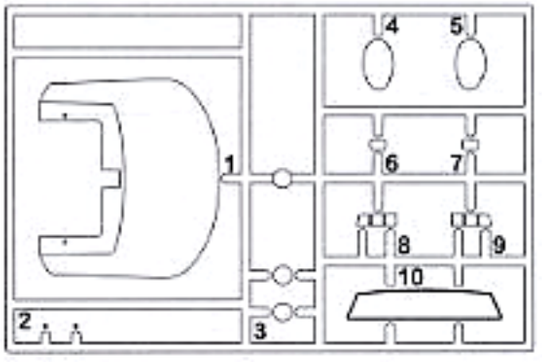

[MC]

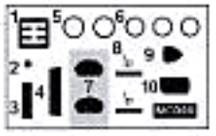

[J]

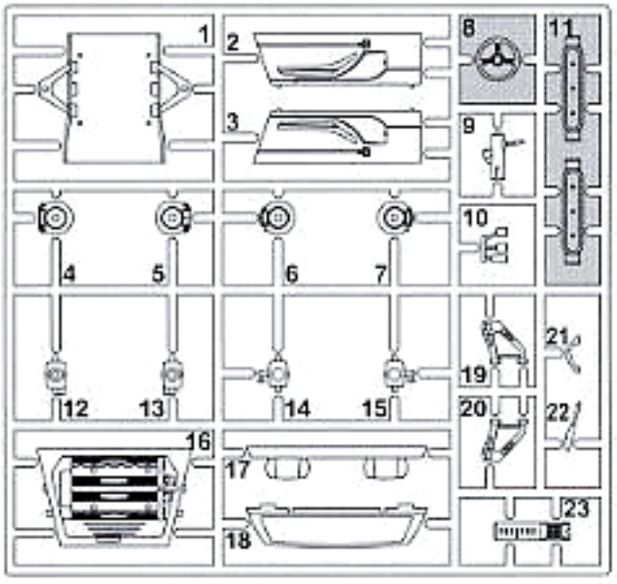

の部品は使用しません。
Parts not for use.
Teile werden nicht verwendet.
Pièces à ne pas utiliser.
Parti non per uso.
Partes para no usar.
不需要使用的部件

For Japanese use only.

■部品請求をなさる方は、あなたの氏名、住所、郵便番号、電話番号を1字づつはっきり書いて、右のカードと共にお申し込みください。

●「部品請求カード」1枚につき1キット分のパーツの請求を受けることができます。

●右記の価格は予告なく変更する場合もありますのでご了承ください。

《郵便振替のご利用方法》

郵便局の払い込み用紙の通信欄に、部品請求カードを参考に、ART No. スケール、製品名、部品名、数量を必ずご記入ください。払込人住所氏名欄には電話番号もお書きの上、口座番号00870-5-42287、加入者名（株）ハセガワでお申し込みください。

—— 部品請求カード ——

HC14 1:24 ランボルギーニ イオタ SVR

部品を紛失したり、破損された方は、このカードの必要部品を○でかこみ代金を現金書留または郵便小為替で当社サービス係までお申込ください。
（1,000円以下の部品請求には、切手で代用もできます。）

B部品	900円	Q部品	500円
C部品	700円	R部品	600円
E部品	600円	T-44/45部品	600円
J部品	900円	P1部品	350円
K部品	500円	MC009部品	500円
M部品	700円	デカール	600円
N部品	700円		

0407

ART No. HC14

8	H 8	シルバー(銀)	SILVER
9	H 9	ゴールド(金)	GOLD
12	H 52	オリーブドラブ(1)	OLIVE DRAB (1)
13	H 53	ニュートラルグレー	NEUTRAL GRAY
28	H 18	黒鉄色	STEEL
33	H 12	つや消しブラック	FLAT BLACK
45	H 85	セールカラー	SAIL COLOR
47	H 90	クリアーレッド	CLEAR RED
48	H 91	クリアーイエロー	CLEAR YELLOW
49	H 92	クリアーオレンジ	CLEAR ORANGE
50	H 93	クリアーブルー	CLEAR BLUE
61	H 76	焼鉄色	BURNT IRON
92		セミグロスブラック	SEMI GROSS BLACK
158		スーパーイタリアンレッド	SUPER ITALIAN RED

Marking & Painting マーキング及び塗装図

◆この塗装図は1/24スケールを、80%に縮小してあります。
◆This paint scheme diagram has been reduced to 80% of 1/24 scale size.

LAMBORGHINI JOTA SVR

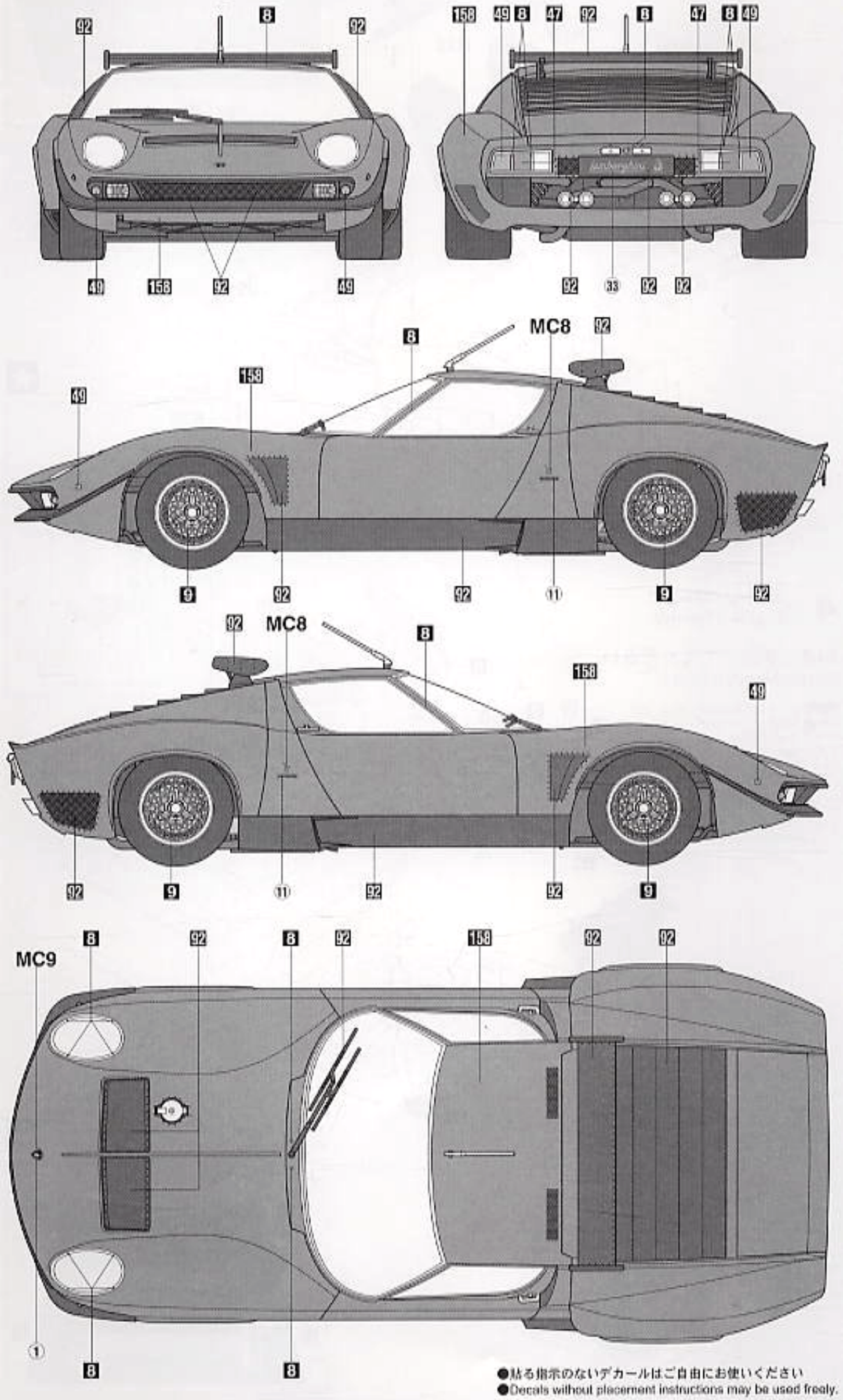

●貼る指示のないデカールはご自由にお使いください
●Decals without placement instructions may be used freely.