1 エンジンの組み立て
Engine Assembly

順番に組み立ててください。
Assemble with order.

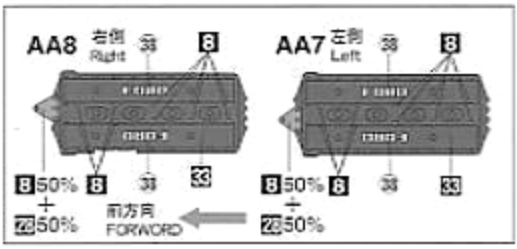

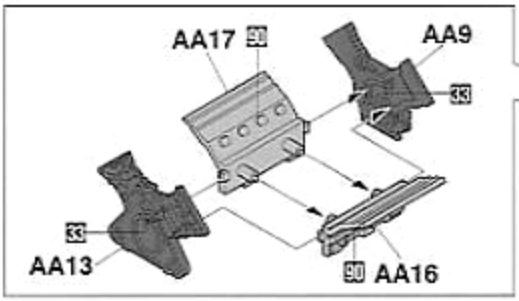

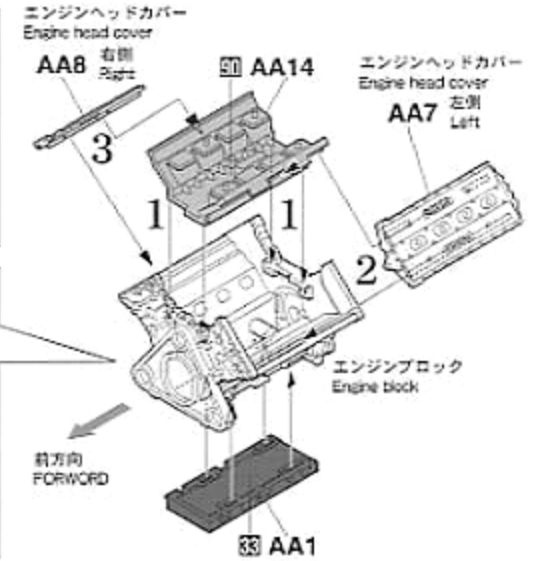

2 キャブレターと補機部品の取り付け
Carburetor & Accessories Parts Installation

順番に組み立ててください。
Assemble with order.

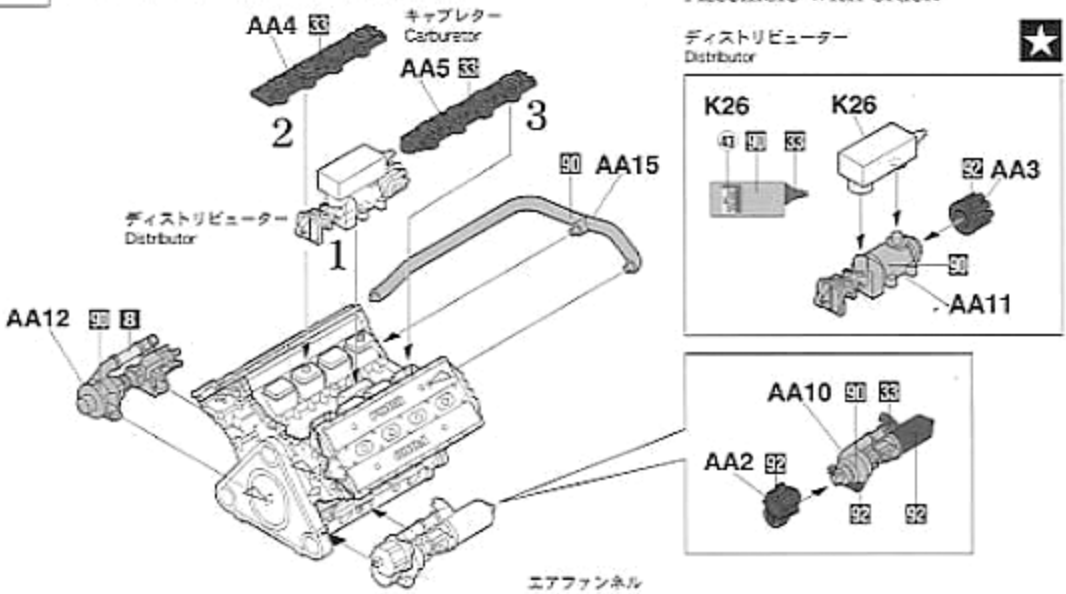

3 エアファンネルとインジェクターの取り付け
Air Funnel & Injector Installation

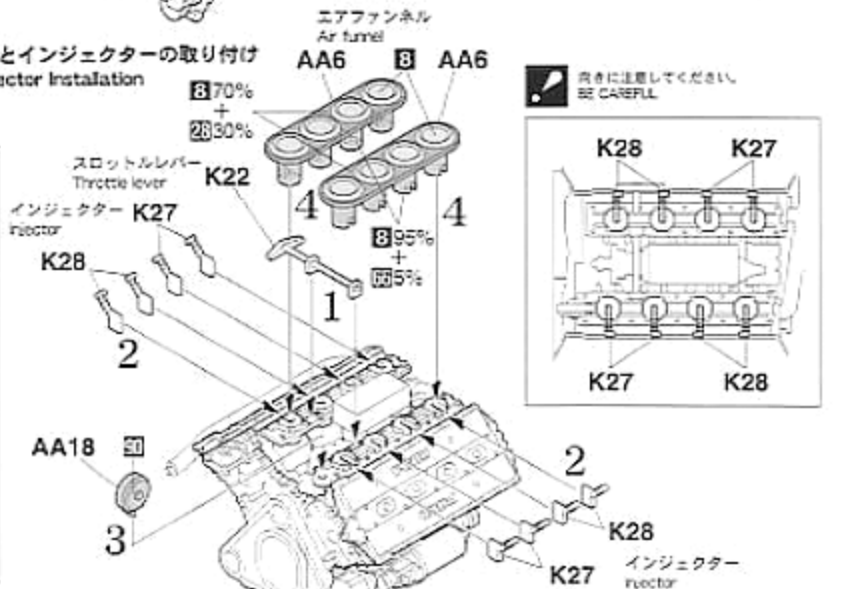

4 トランスミッションの組み立て
Transmission Assembly

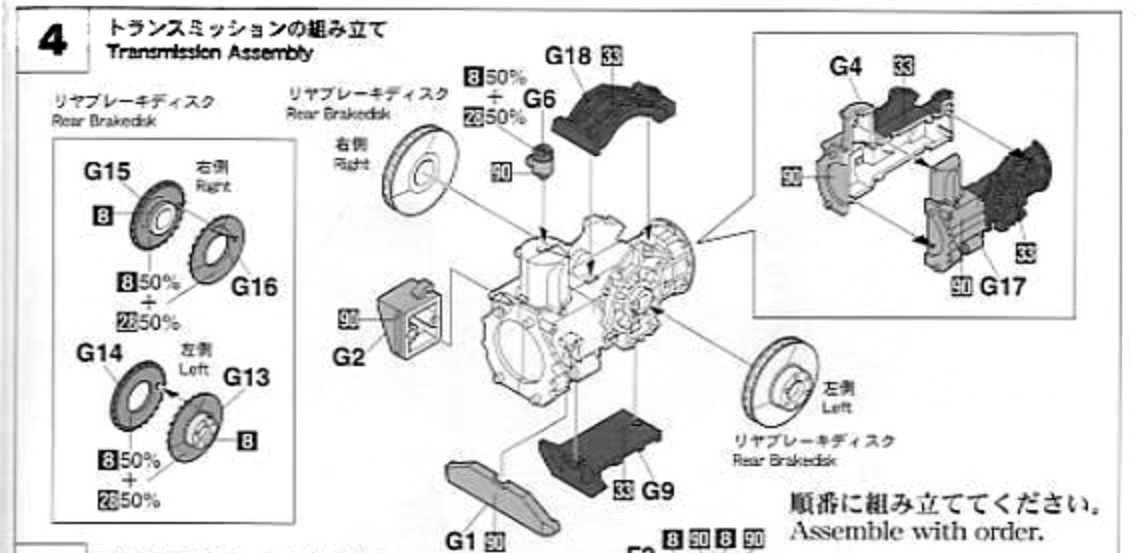

順番に組み立ててください。
Assemble with order.

5 リアサスペンションの組み立て
Rear Suspension Assembly

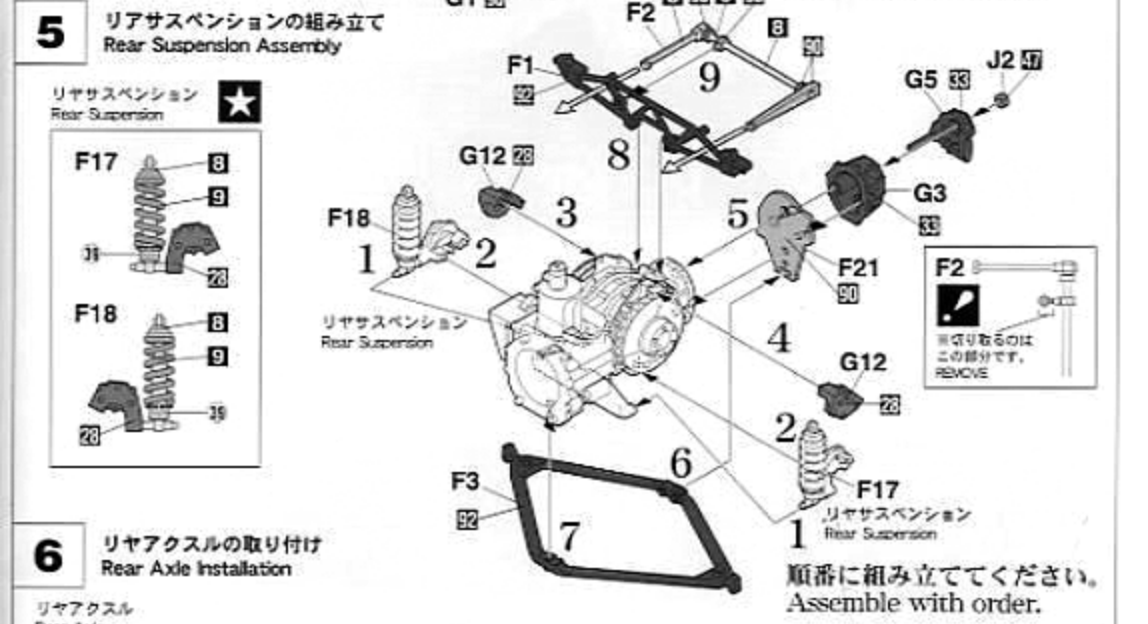

順番に組み立ててください。
Assemble with order.

6 リヤアクスルの取り付け
Rear Axle Installation

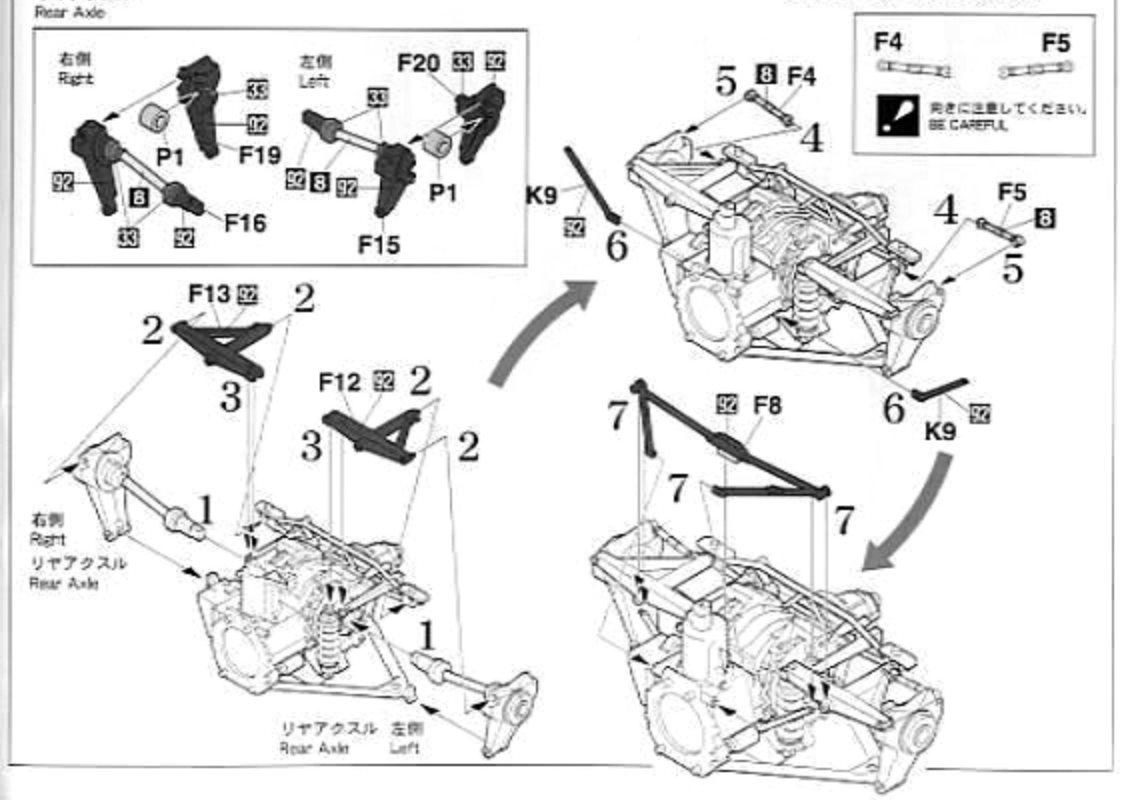

7 マフラー及びトランスミッションの取り付け
Muffler & Transmission Installation

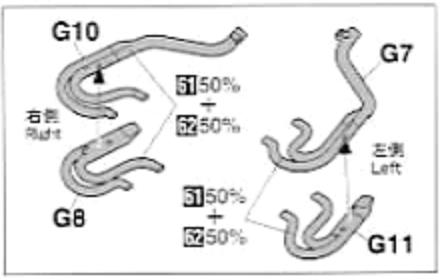

順番に組み立ててください。
Assemble with order.

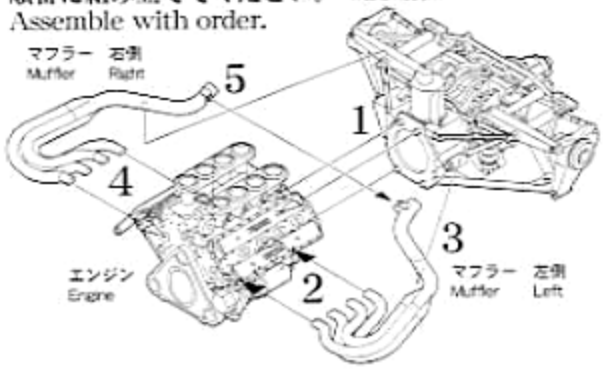

8 シャシーの組み立て
Chassis Assembly

順番に組み立ててください。
Assemble with order.

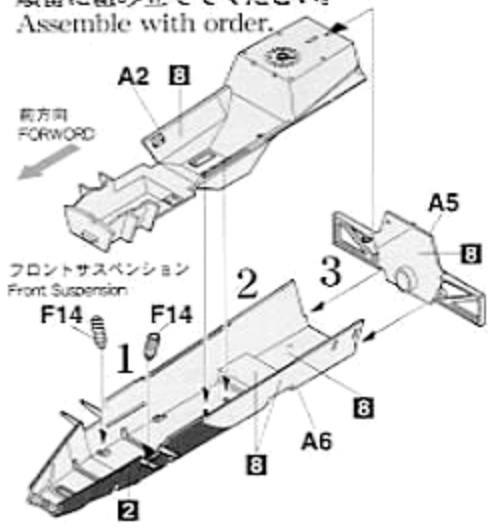

フロントサスペンション
Front Suspension

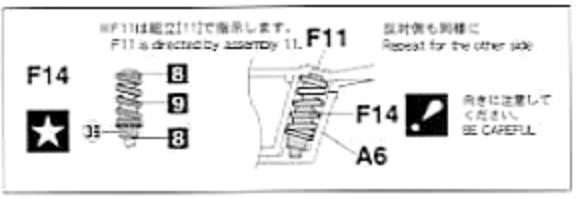

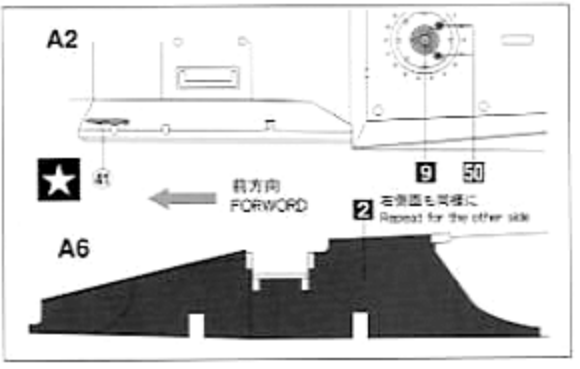

9 ラジエータの取り付け
Radiator Installation

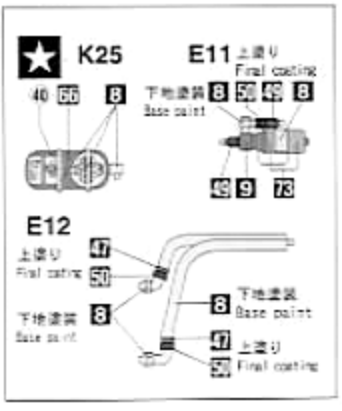

順番に組み立ててください。
Assemble with order.

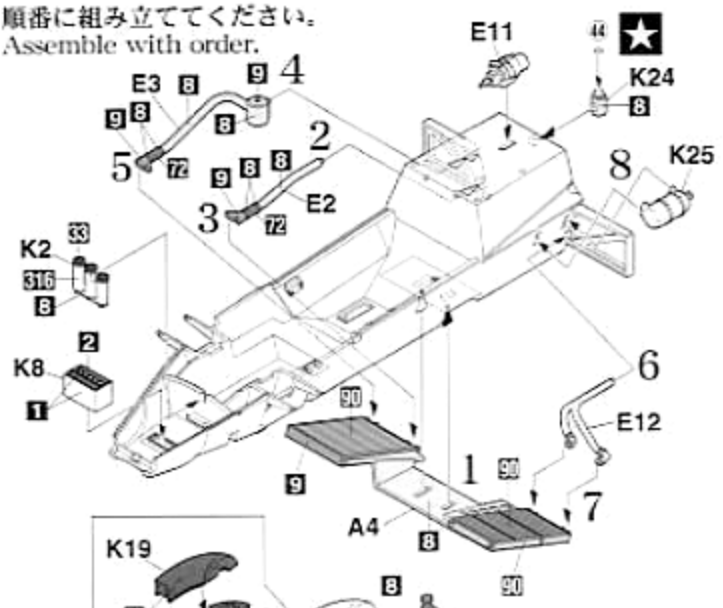

10 フロントブレーキの組み立て
Front Brake Assembly

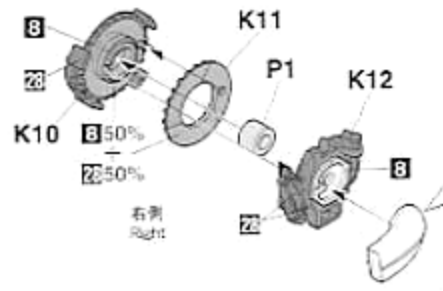

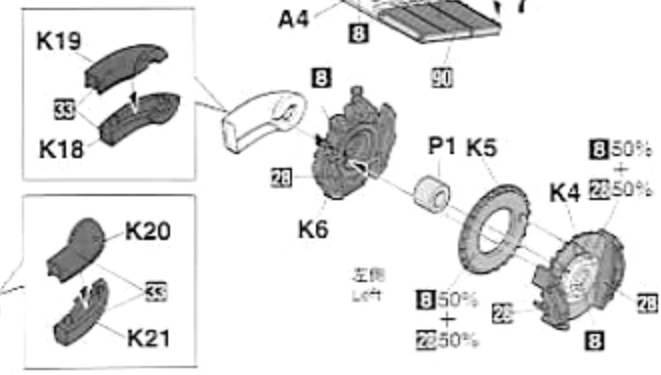

11 フロントブレーキの取り付け
Front Brake Installation

順番に組み立ててください。
Assemble with order.

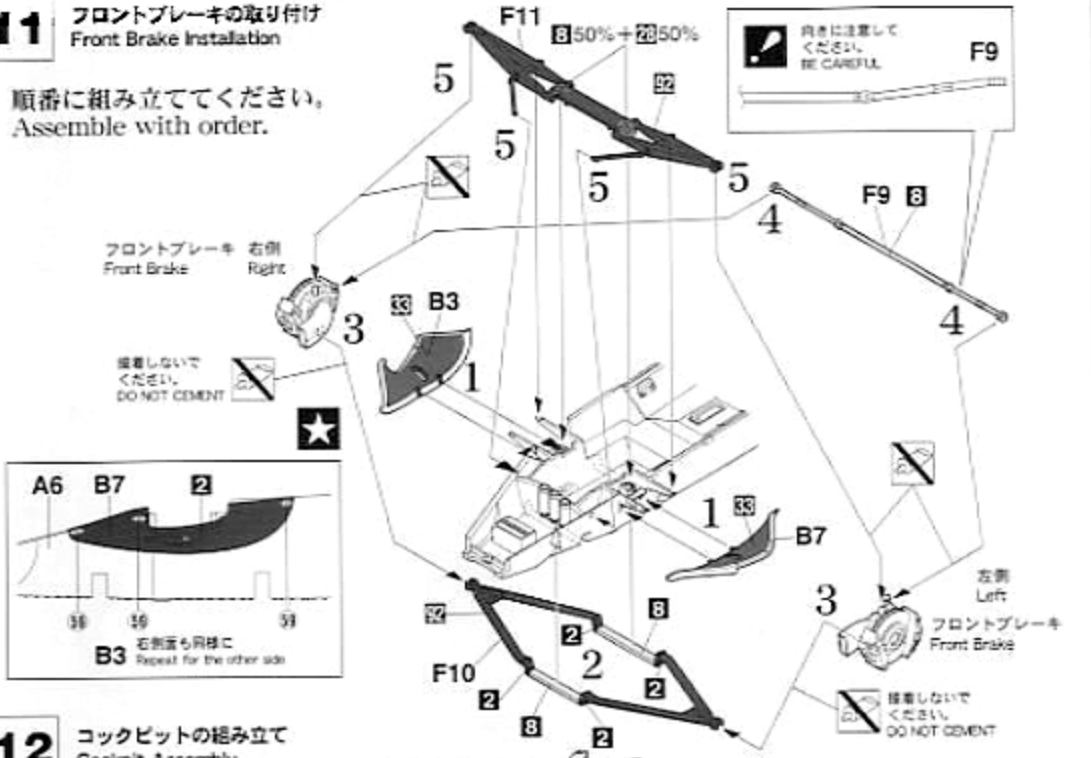

12 コックピットの組み立て
Cockpit Assembly

順番に組み立ててください。
Assemble with order.

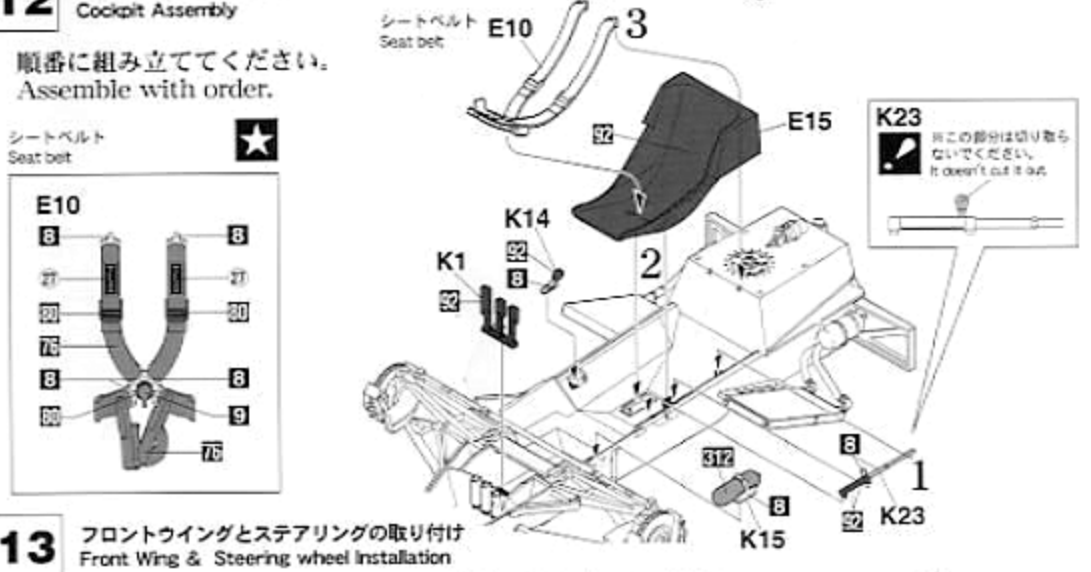

13 フロントウイングとステアリングの取り付け
Front Wing & Steering wheel Installation

順番に組み立ててください。
Assemble with order.

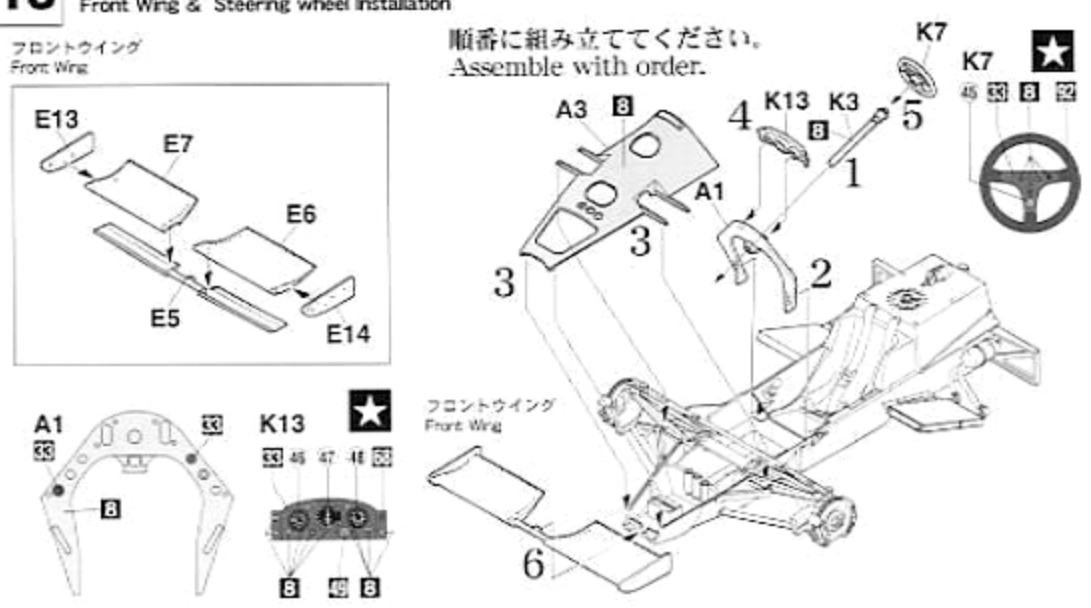

14 エンジンの取り付け
Engine Installation

順番に組み立ててください。
Assemble with order.

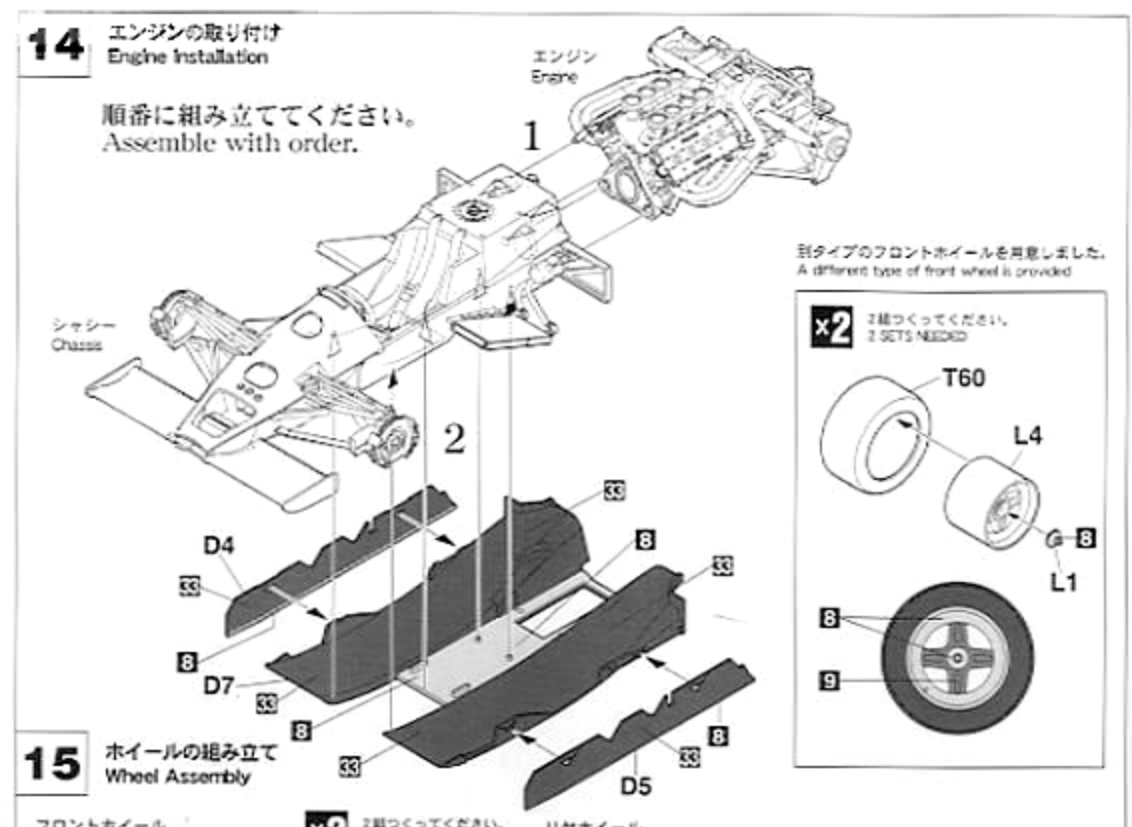

別タイプのフロントホイールを用意しました。
A different type of front wheel is provided

15 ホイールの組み立て
Wheel Assembly

フロントホイール
Front Wheel

×2 2組つくってください。
2 SETS NEEDED

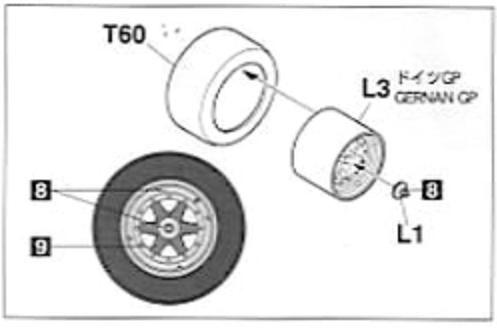

リヤホイール
Rear Wheel

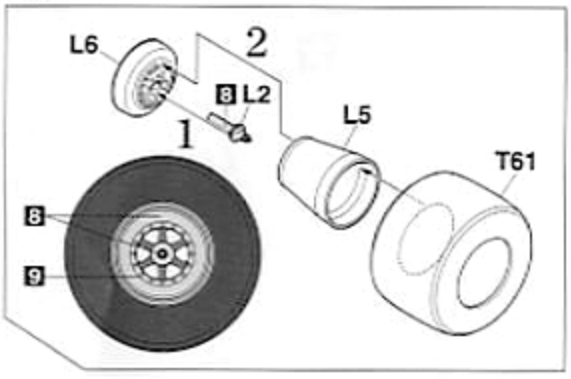

16 ボディーの組み立て
Body Assembly

別タイプの流線形ミラーを用意しました。
An aerodynamically-shaped mirror is provided

別タイプのヘッドレストを用意しました。
An aerodynamically-shaped headrest is provided

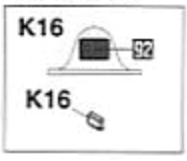

ヘッドレスト
Headrest

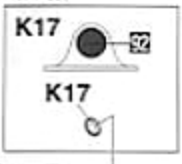

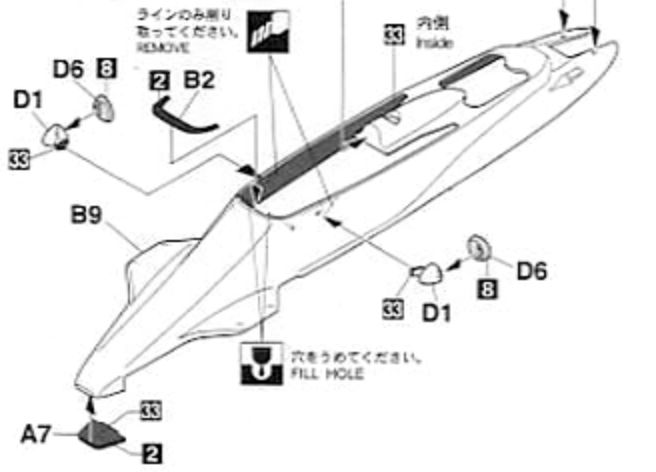

17 サイドボディー及びリヤウイングの取り付け
Side Body & Rear wing Installation

順番に組み立ててください。
Assemble with order.

※Car No.6はサイドボディのエアアウトレットがシングルタイプです。
The left sideboard air outlet of Car No.6 was a single type.

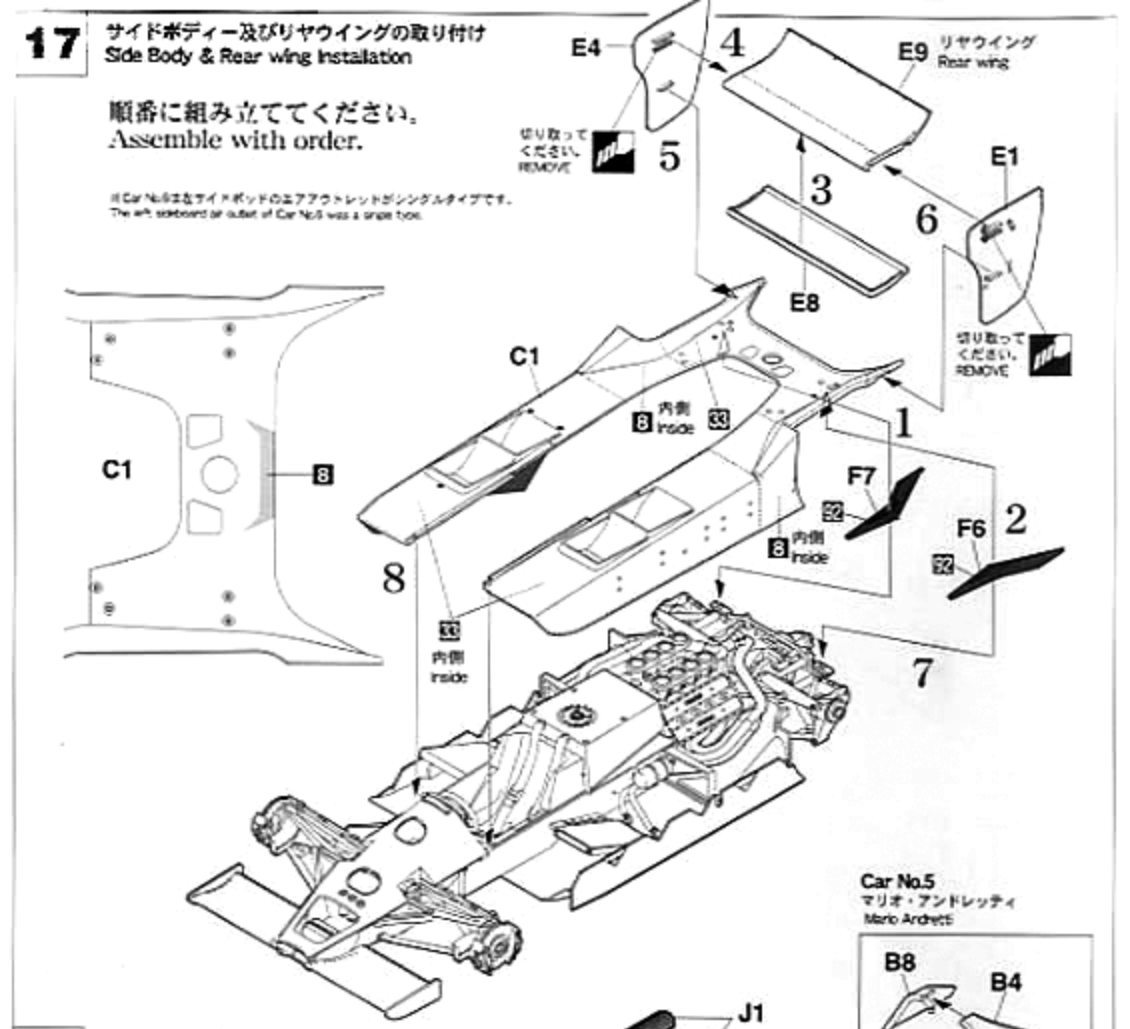

Car No.5
マリオ・アンドレッティ
Mario Andretti

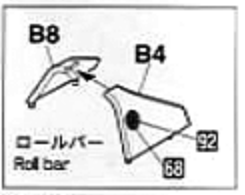

Car No.6
ロニー・ピーターソン用のロールバーを用意しました。
Ronnie Peterson roll bar

18 ボディー及びタイヤの取り付け
Body & Tire Installation

順番に組み立ててください。
Assemble with order.

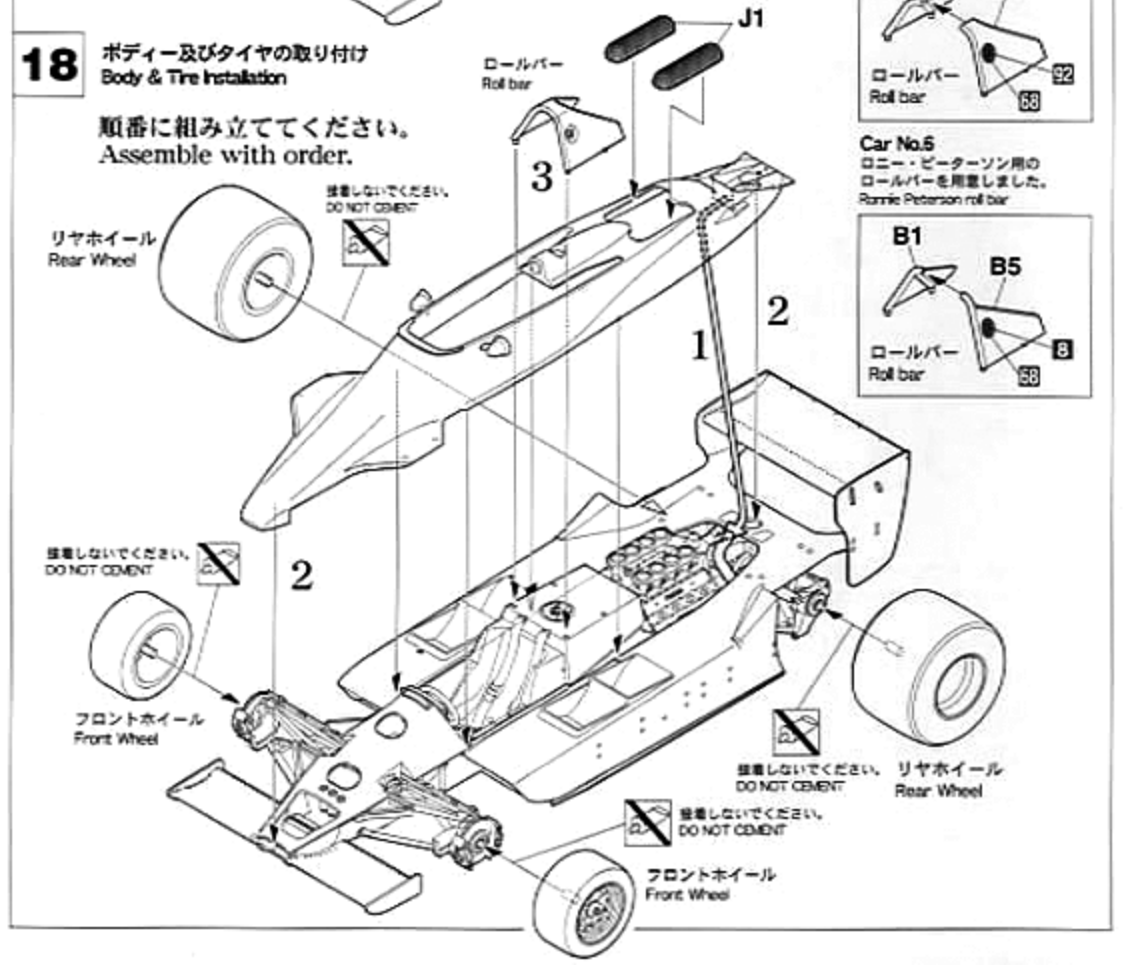

[A]

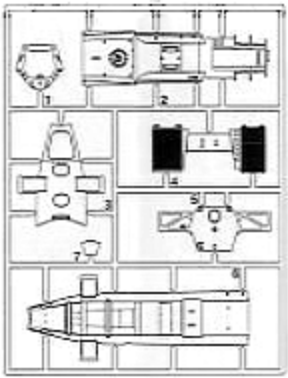

[B]

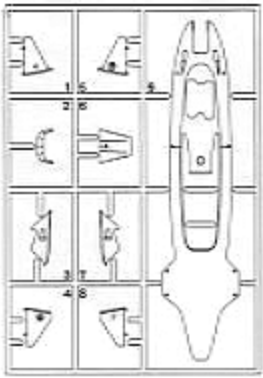

[E]

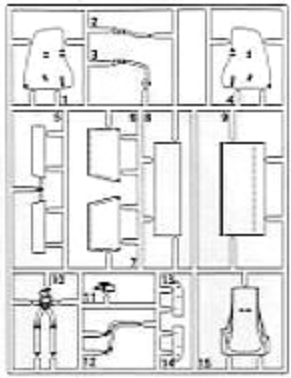

[F]

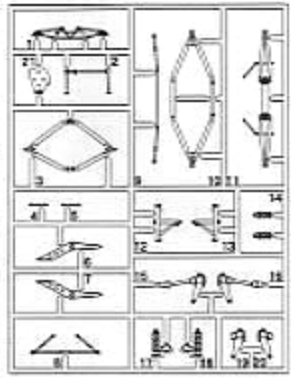

[C]

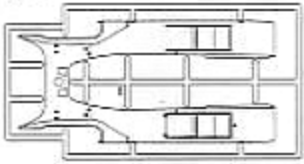

[G]

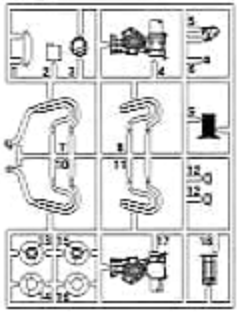

[K]

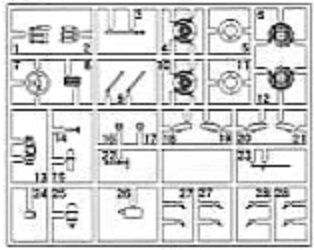

[L]

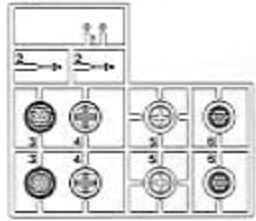

[D]

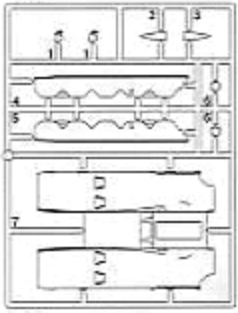

[J]

[AA]

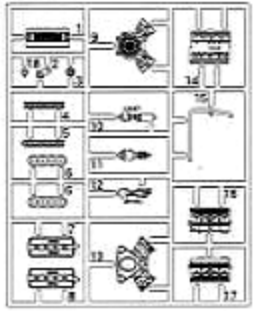

[T]

[P]

For Japanese use only.

■部品請求をなさる方は、あなたの氏名、住所、郵便番号、電話番号を1字づつはっきり書いて、下のカードと共にお申し込みください。

※ハセガワは、ご本人の同意がある場合を除き、個人情報を第3者に開示することはありません。

● 「部品請求カード」1枚につき1キット分のパーツの請求を受けることができます。

● 下記の価格は予告なく変更する場合もありますのでご了承ください。

1	H 1	ホワイト(白)	WHITE
2	H 2	ブラック(黒)	BLACK
8	H 8	シルバー(銀)	SILVER
9	H 9	ゴールド(金)	GOLD
28	H 18	黒鉄色	STEEL
33	H 12	つや消しブラック	FLAT BLACK
47	H 90	クリアーレッド	CLEAR RED
49	H 92	クリアーオレンジ	CLEAR ORANGE
50	H 93	クリアーブルー	CLEAR BLUE
61	H 76	焼鉄色	BURNT IRON
62	H 11	つや消しホワイト	FLAT WHITE
66	H 26	デイトナグリーン	BRIGHT GREEN
68	H 86	モンザレッド	RED MADDER
72	H 56	ミディアムブルー	MEDIUM BLUE
73	H 57	エアクラフトグレー	AIRCRAFT GRAY
76	H 88	メタリックブルー	METALLIC BLUE
80	H 35	コバルトブルー	COBALT BLUE
90	H 8	シャインシルバー	SHINE SILVER
92		セミグロスブラック	SEMI GROSS BLACK
312		グリーンFS34227	GREEN FS34227
316		ホワイトFS17875	WHITE FS17875

Marking & Painting マーキング及び塗装図

◆この塗装図は1/20スケールを、70%に縮小してあります。
◆This paint scheme diagram has been reduced to 70% of 1/20 scale size.

LOTUS 79 "1978 GERMAN GP WINNER"

Car No.5 マリオ・アンドレッティ Mario Andretti
Car No.6 ロニー・ピーターソン Ronnie Peterson

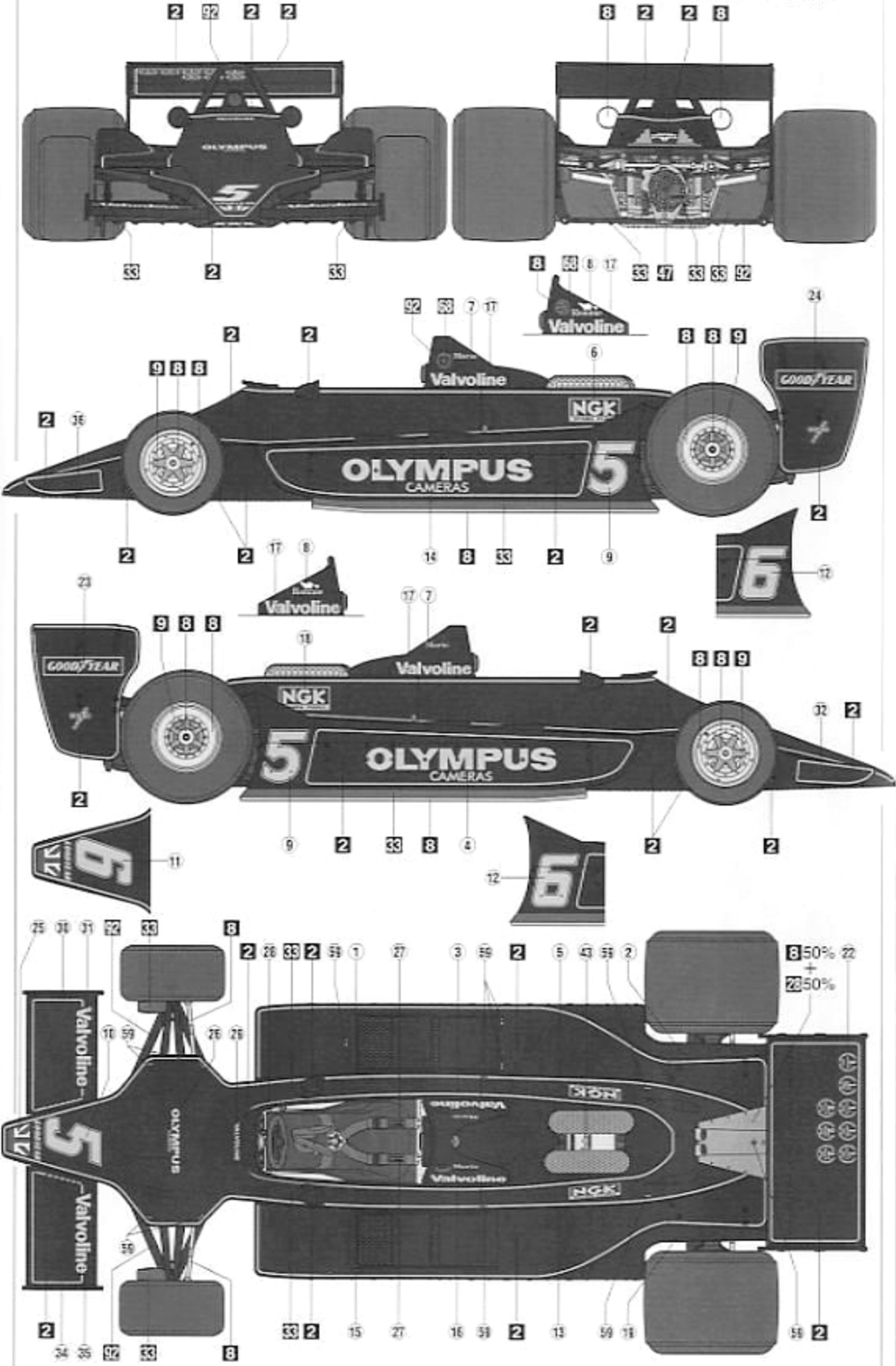

※Car No.6は左サイドポッドのエアアウトレットがシングルタイプです。
The left sidepod air outlet of Car No.6 was a single type.

●貼る指示のないデカールはご自由にお使いください。
●Decals without placement instructions may be used freely.