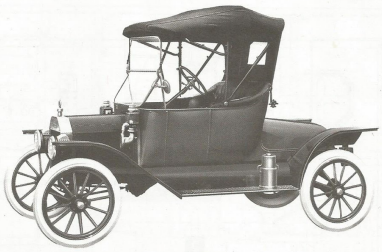

Модель Т Родстер 1913 г.

Американский пассажирский автомобиль

Одним из самых массовых и знаменитых в мировой истории был легковой автомобиль «Модель Т», выпускавшийся компанией Генри Форда. Он стал первым серийным автомобилем, доступным среднему классу. Первый экземпляр «Модель Т» был построен 27 сентября 1908 г. Автомобиль был снабжен четырехцилиндровым двигателем мощностью 22,5 л.с. С начала1914 г. началось массовое производство на конвейере в Хайленд Парк, штат Мичиган.

Всего с 1908 по 1927 г.г. было выпущено 15007033 автомобиля «Модель Т».

Автомобили «Модель Т» выпускались с кузовами разных типов – в частности, в 1913 г. часть машин получила открытые двухместные кузова «ранэбаут» («родстер»).

Технические характеристики автомобиля «Модель Т» Родстер 1913 г.

Число мест	2
Сухая масса, кг	800
Длина, мм	3400
Ширина, мм	1650
Высота, мм	2060
База, мм	2540
Колея, передняя и задняя, мм	1420
Двигатель	«Форд», 4-цил., 2,9 л, 22,5 л.с.
Максимальная скорость, км/ч	70
Запас хода по шоссе, км	400

ВНИМАНИЕ!

Перед сборкой внимательно прочитать руководство по монтажу. Каждая деталь пронумерована. Соблюдать последовательность монтажа. Необходимые рабочие инструменты: нож и напильник для зачистки деталей; резиновая лента, клейкая лента и зажимы для сушки белья для прижимания склеиваемых деталей. Детали из пластика очистить в растворе мягкого моющего средства и высушить на воздухе для того, чтобы краска и переводные картинки лучше приклеились. Перед приклеиванием проверить, подходят ли детали; клей наносить экономно. Краски и краску удалить с поверхностей склеивания. Небольшие детали покрасить перед тем, как они будут удалены из рамки. Краску необходимо хорошо просушить, только после этого продолжать сборку. Каждую соответствующую переводную картинку отдельно вырезать и примерно на 20 секунд окунуть в теплую воду. На обозначенном месте картинку отделить от бумаги и прижать промокательной бумагой.

Model T 1913 Roadster

American Passenger Car

One of the most numerous and famous cars in the world history was the Model T produced by the Ford Motor Company. It became the first mass-production car, affordable for middle class. The first example of the Model T was built in September 27, 1908. It had four-cylinder engine of 22,5 hp. The mass production was launched at the Highland Park Ford Plant, Michigan since the beginning of 1914.

There were produced 15007003 cars since 1908 till 1927.

Model T cars were produced in different types and in particular some 1913 cars had open-top two-seat runabout (roadster) bodies.

Technical Specifications of Model T 1913 Roadster

Seats	2
Empty weight, kg	800
Length, mm	3400
Width, mm	1650
Height, mm	2060
Wheel base, mm	2540
Track, front & rear, mm	1420
Engine	Ford, 4 cyl., 2,9 l, 22,5 hp
Max. Speed, km/h	70
Range, km	400

CAUTION!

Read the instructions thoroughly prior to assembly. Each component is numbered. Adhere to specified sequence of assembly. Tools required: knife and file for removal of components from frame; rubber bond, adhesive tape and clothes pegs for clamping components together after applying adhesive. Clean plastic components in a mild detergent solution and allow to air-dry so that paint and transfers adhere better. Prior to applying adhesive, check to see whether the components fit together; apply adhesive sparingly. Remove chrome and paint from the contact surfaces. Paint small components before removing them from the frame. Allow paint to dry well, and only then continue to assemble. Cut out each transfer individually and immerse in warm water for approx. 20 seconds. Slide transfer off paper and into designated position, then press on with blotting paper.

ИСПОЛЬЗУЕМЫЕ КРАСКИ / USED COLORS:

	Model Master		
A	1747	Черный, глянцевый	Gloss Black
B	1510	Синий, глянцевый	Blue
C	1597	Черный, полуматовый	Semigloss Black
D	1533	Светло-коричневый, глянц.	Light Brown
E	1780	Сталь	Steel

	Model Master		
F	1782	Латунь	Bright Brass
G	1785	Ржавчина	Rust
H	1790	Серебристый	Chrome Silver
J	2724	красный, глянцевый	Turn Signal Red Metallic
K	E 4711	Темно-синий, глянцевый	Gloss Dark Blue

01 СТАДИЯ СБОРКИ / ASSEMBLY STEP

03 СБОРОЧНАЯ ЕДИНИЦА / ASSEMBLY UNIT

ОТРЕЗАТЬ / CUT OFF

A ИСПОЛЬЗУЕМАЯ КРАСКА / USED COLOR

x2 СДЕЛАТЬ ДВЕ ДЕТАЛИ / MAKE 2 PCS

? ПРОИЗВОЛЬНЫЙ ВЫБОР / OPTIONAL

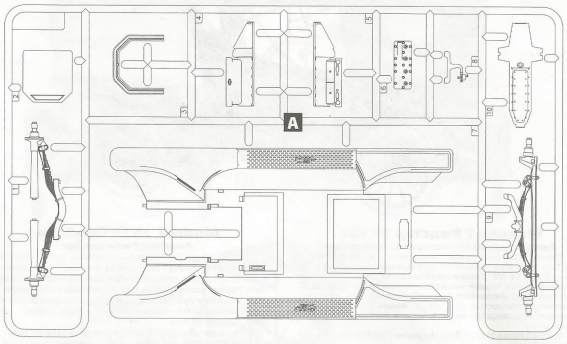

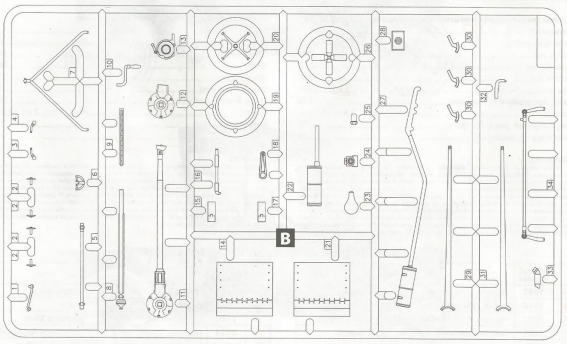

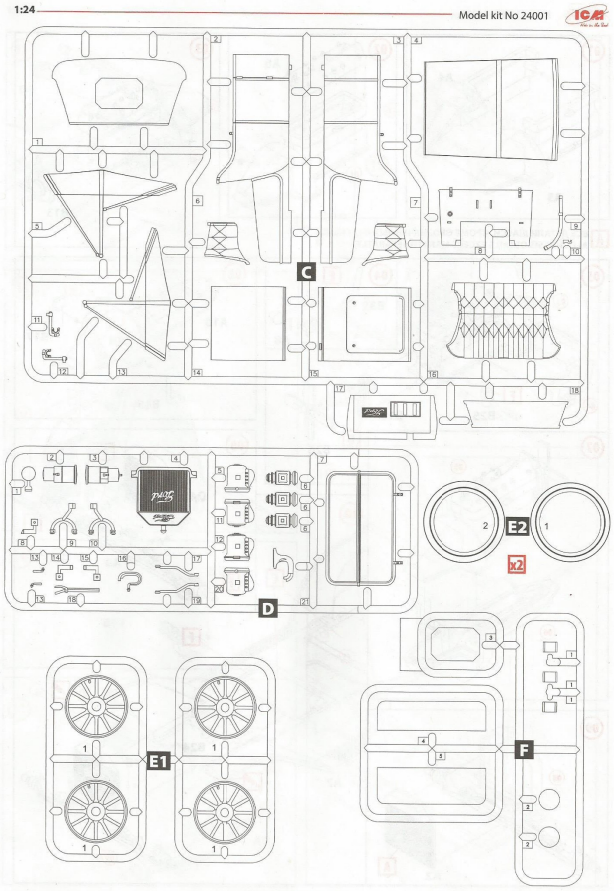

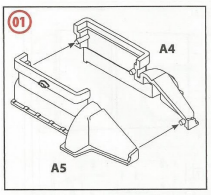

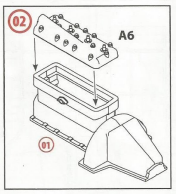

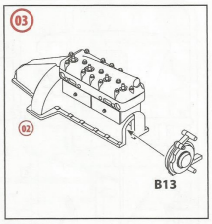

A ВСЕ ДЕТАЛИ ШАССИ, КРОМЕ ОБОЗНАЧЕННЫХ ОТДЕЛЬНО
ALL CHASSIS DETAILS EXCEPT MARKED SEPARATLY

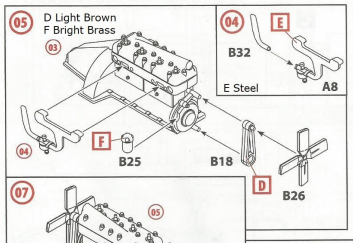

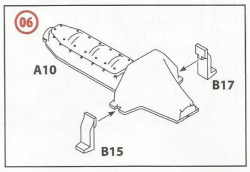

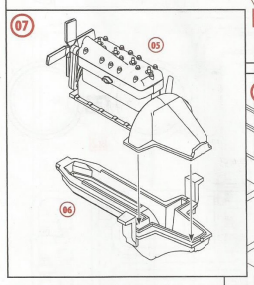

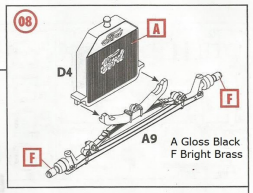

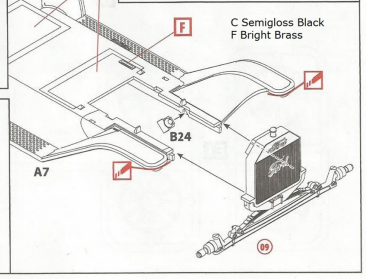

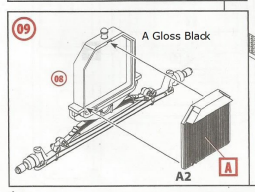

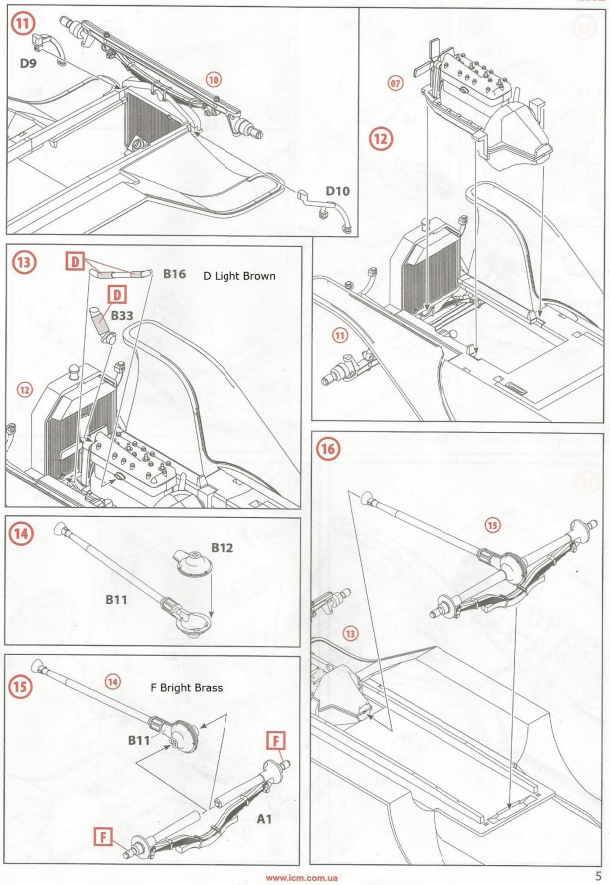
11
D9
10
D10
07
12
13
D
B16
D Light Brown
D
B33
12
11
14
B12
B11
16
15
13
15
14
F Bright Brass
B11
F
A1
F

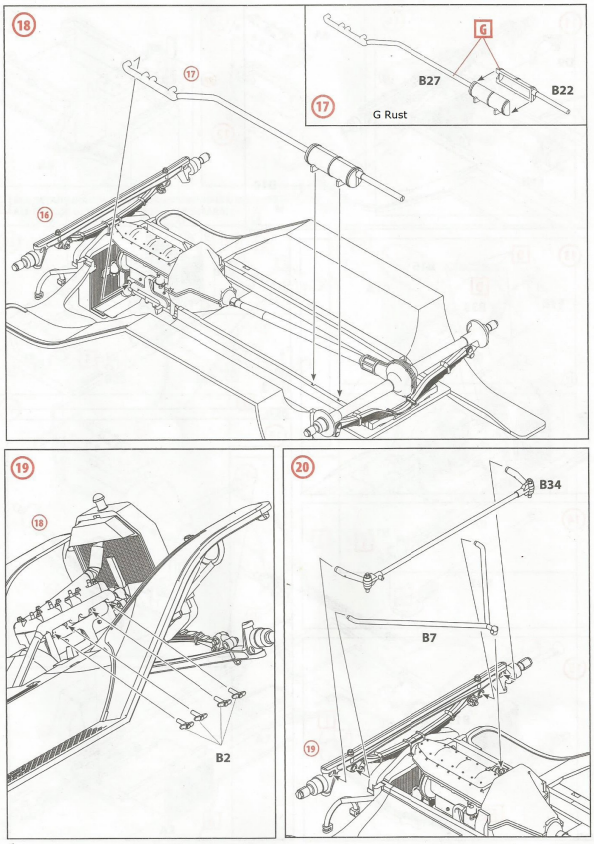
18
17
16
17
G
B27
B22
G Rust
19
18
B2
20
B34
B7
19

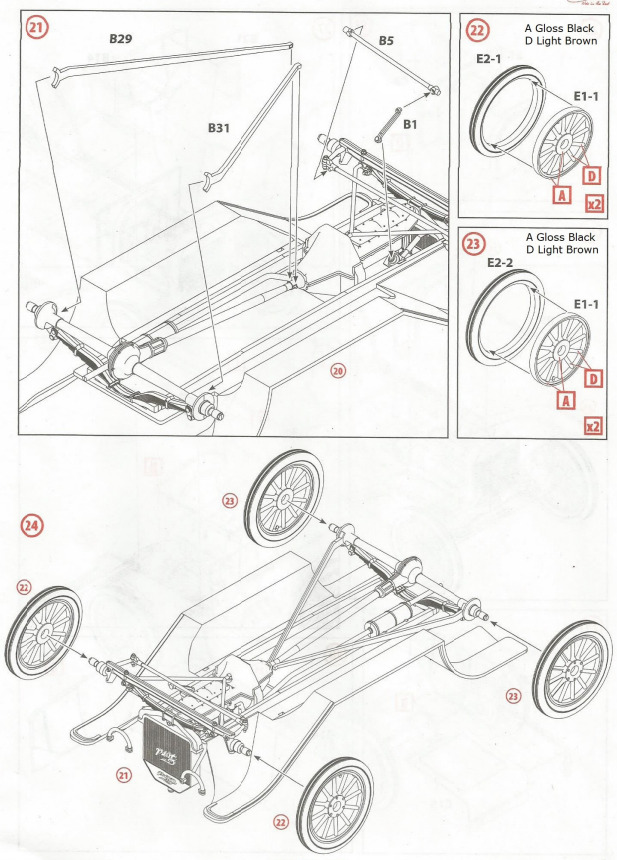
21
B29
B5
B31
B1
20
22
A Gloss Black
D Light Brown
E2-1
E1-1
D
A
x2
23
A Gloss Black
D Light Brown
E2-2
E1-1
D
A
x2
24
23
22
23
21
22

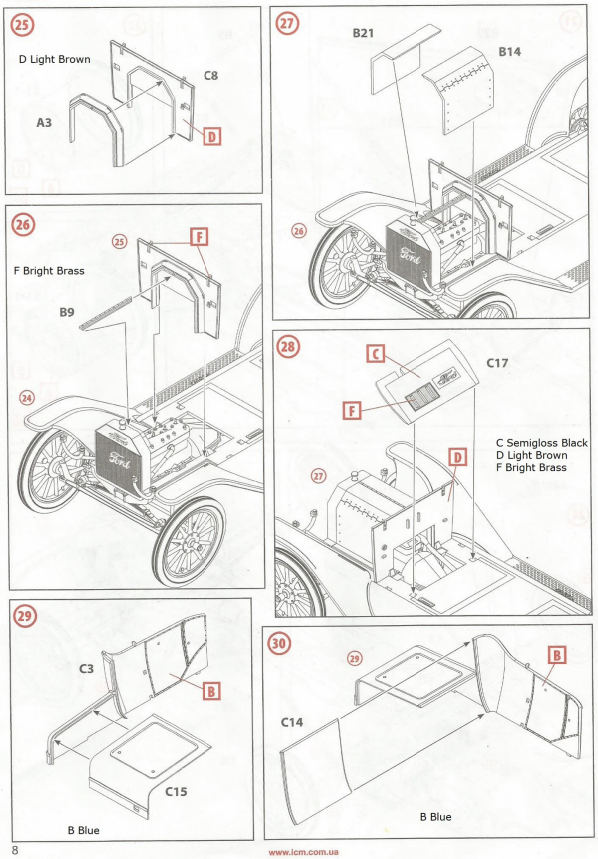
25
D Light Brown
C8
A3
D
27
B21
B14
26
26
25
F
F Bright Brass
B9
24
28
C
C17
F
D
C Semigloss Black
D Light Brown
F Bright Brass
27
29
C3
B
C15
B Blue
30
29
B
C14
B Blue

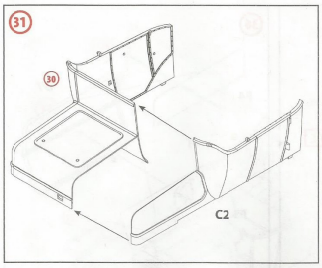
31
30
C2

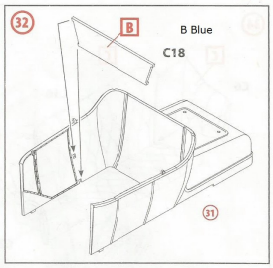
32
B
B Blue
C18
31

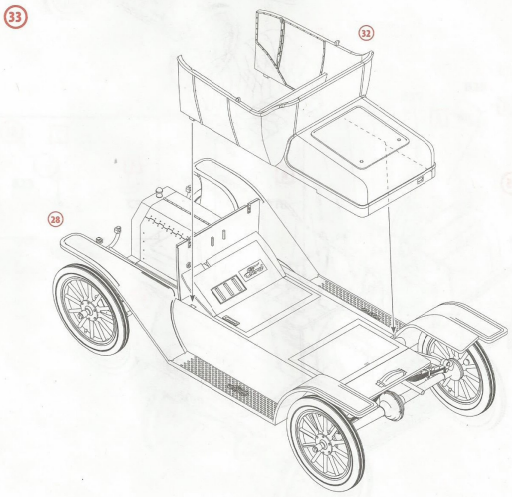
33
32
28

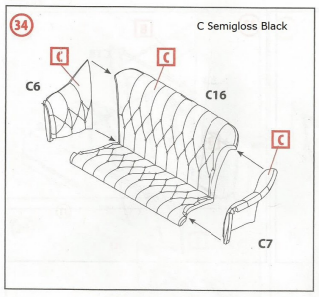
34
C Semigloss Black
C
C
C6
C16
C
C7

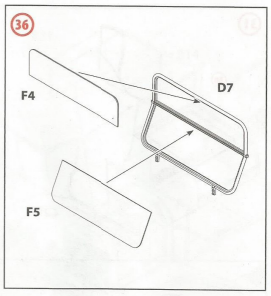
36
F4
D7
F5

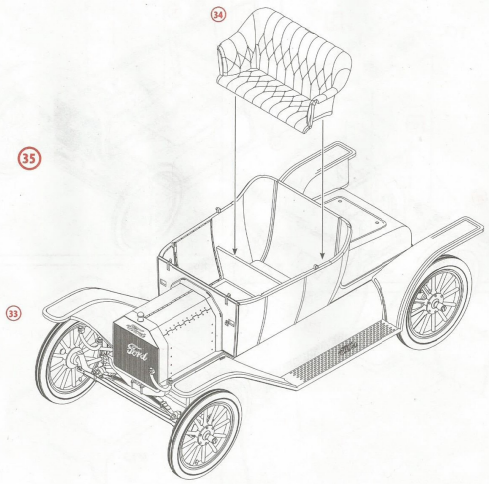
34
35
33

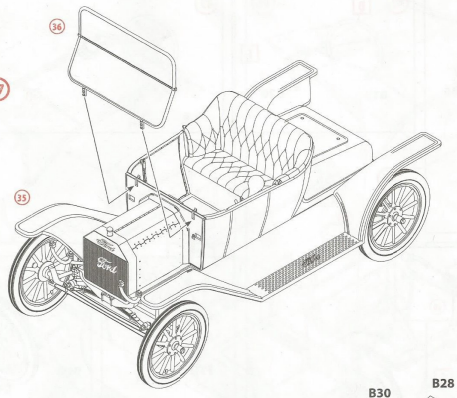
36
37
35

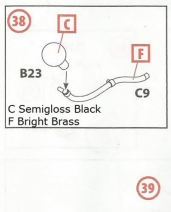
38
C
F
B23
C9
C Semigloss Black
F Bright Brass

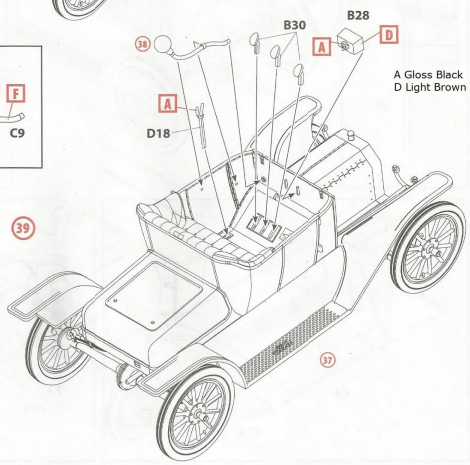
38
B30
B28
A
D
A Gloss Black
D Light Brown
A
D18
39
37

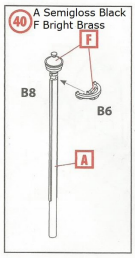
40
A Semigloss Black
F Bright Brass
F
B8
B6
A

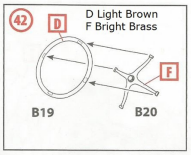
42
D
D Light Brown
F Bright Brass
F
B19
B20

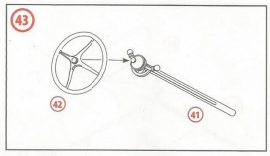
43
42
41

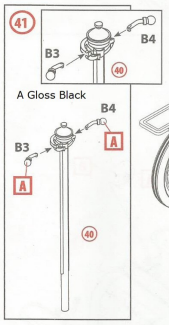
41
B3
B4
40
A Gloss Black
B4
A
B3
A
40

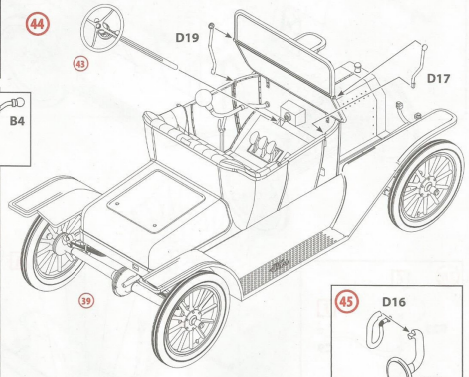
44
D19
43
D17
39

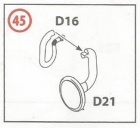
45
D16
D21

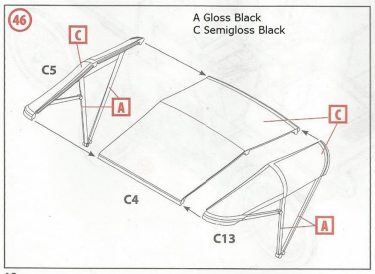
46
A Gloss Black
C Semigloss Black
C
C5
A
C
C4
C13
A

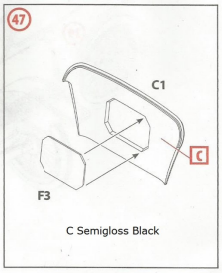
47
C1
C
F3
C Semigloss Black

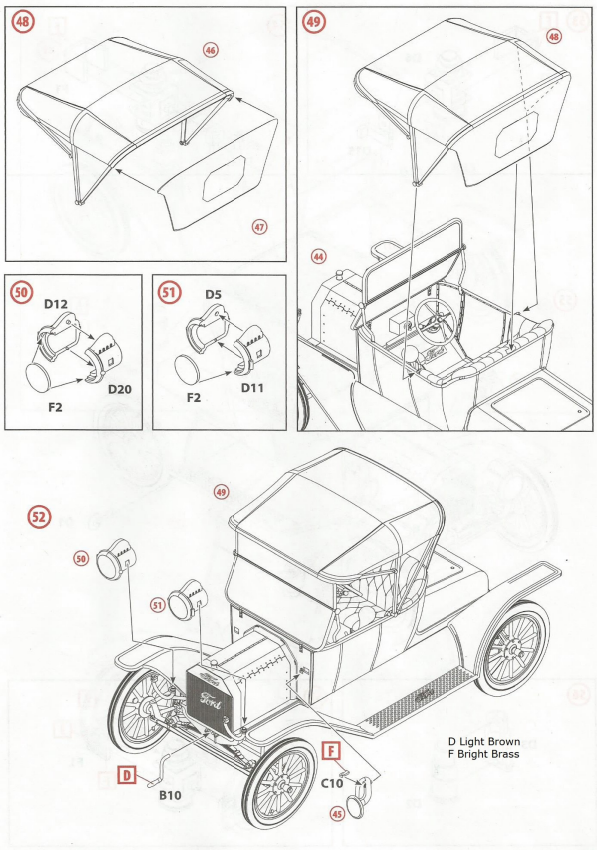

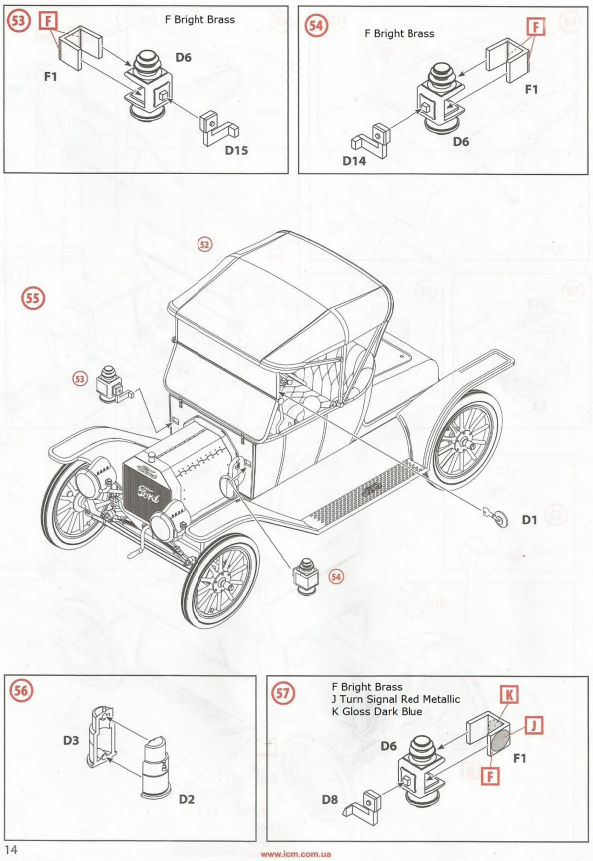

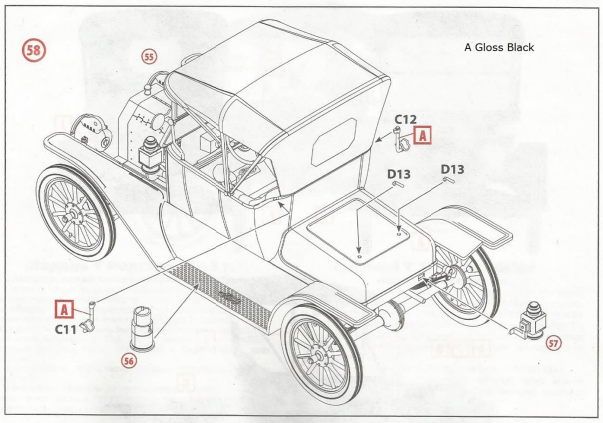

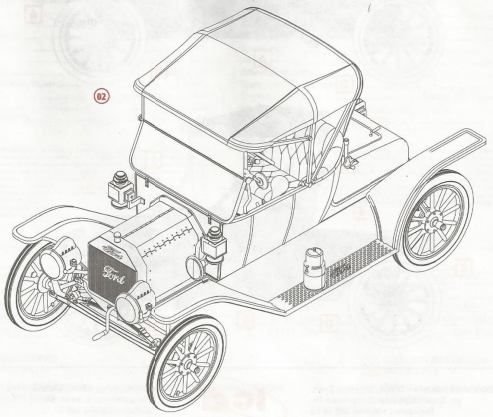

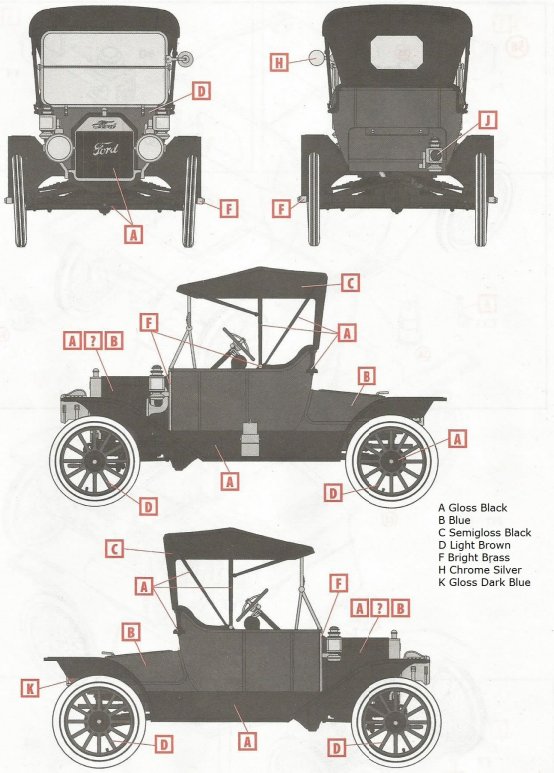

ООО «ICM Холдинг» 02099, Украина, Киев,
ул. Бориспольская 9, строение 64,
Тел./факс: +38(044) 369 54 12
E-mail: export@icm.com.ua

«ICM Holding» 02099, Ukraine, Kiev,
Borispolskaya, 9, build. 64,
Tel./Fax: +38(044) 369 54 12
E-mail: export@icm.com.ua

www.icm.com.ua