1/12 scale Fulldetail Kit

Ferrari 330P4 Berlinetta

Ver.A

1967 Daytona 24hours #24 L.Scarfiotti / M.Parkes
1967 Spa 1000km #9 L.Scarfiotti / M.Parkes
1967 Sarthe 24hours #19 G.Klass / P.Sutcliffe

Ver.B

1967 Monza 1000km #4 L.Scarfiotti / M.Parkes
1967 Sarthe 24hours #21 L.Scarfiotti / M.Parkes

Ver.C

1967 Monza 1000km #3 L.Bandini / C.Amon
1967 Sarthe 24hours #24 W.Mairesse / "Beurlys"

MFH
Model Factory Hiro

2-3-8 Higashihokima,Adachi-ku,Tokyo 121-0063
Phone:81-3-5851-2522 Fax:81-3-5851-2524
URL:http://www.modelfactoryhiro.com
E-mail:cus@modelfactoryhiro.com

注 意

- 組立て前に十分に仮組みを行って下さい。
- メタルパーツは変形している場合がありますが変形を調整しながら組立てを行って下さい。調整の際、多少の曲げは可能ですが破損にはご注意下さい。
- レジンパーツの調整については、ドライヤー等で温めながら破損に注意しゆっくり行って下さい。
- 組立ての際、削り合わせ等が必要な部分もありますのでご注意下さい。
- メタルパーツはバリやパーティングライン等を処理した後に、プライマーサフェーサー等で下地処理を行って下さい。
- レジンパーツは組立て、塗装前に離型剤クリーナー等で洗浄して下さい。
- 組立てには瞬間接着剤やエポキシ系ボンドをご使用下さい。
- デカールはファイル等に入れ、高温多湿を避けて保存して下さい。
- 本製品は、中級者以上を対象とした組立てキットです。このキットには、尖った部品や小さな部品が含まれています。子供の誤飲や怪我、又ビニール袋による窒息などの事故にご注意ください。塗料、工具、接着剤等は、説明書に従い正しくお使い下さい。

CAUTION

- Please try temporary constructing the kit before applying any adhesives.
- The shape of the metal parts may be changed. You may restore the shape while you are doing the temporary construction. Please be noticed and pay attention that you may bend the part to certain extend. but there are possibilities to be broken.
- You can change the shape of the resin casting parts. However. Please do not slowly and not to bend the parts too fast.
- Please be noticed that some parts may have to cut a little bit to be fit completely in the kit.
- After you have processed the burr and the parting lines of the metal parts. Please use under coating (eg. primer surfacer) before the next step.
- Please clean the resin casting parts (eg. using releasing agent) before use.
- Please use super glue or epoxy resin when building the kit.
- Please put the decals in file holder and keep it in dry and cool place.
- This kit is intended for over 16 years old. Small parts and sharp parts are included,so keep away from children. Read carefully each instruction before using tools,cutter,adhesive,etc.

PARTS LIST

TURNED PARTS

T1	フロントホイール	Front wheel	2
T2	リヤホイール	Rear wheel	2
T3	ダンパーA	Dumper A	4
T4	フロントダンパーB	Front dumper B	2
T5	リヤダンパーB	Rear dumper B	2
T6	ホイールシャフト	Wheel shaft	4
T7	マフラーエンド	Muffler end	4
T8	ヘッドライト大	Head light L	2
T9	ヘッドライト小	Head light S	2
T10	テールライト台座	Tail light pedestal	2
T11	テールライトリム	Tail light rim	2
T12	スピナー	Spinner	4

VACUUM PARTS

V1	ウインドシールド	Wind shiled	1
V4	ヘッドライトカバー(左)	Head light cover(L)	1
V5	ヘッドライトカバー(右)	Head light cover(R)	1
V6	サイドウインドウ大(左)	Side window L(L)	1
V7	サイドウインドウ大(右)	Side window L(R)	1
V8	サイドウインドウ小(左)	Side window S(L)	1
V9	サイドウインドウ小(右)	Side window S(R)	1
V10	ウインドウレール上	Window rail upper	2
V11	ウインドウレール下	Window rail lower	2
V12	リヤウインドウ	Rear window	1

RESIN PARTS

- RE6 ～ RE10 RE13 ～ RE49

CLEAR PARTS

CL1	ヘッドライトレンズ大	Head light lens L	2
CL2	ヘッドライトレンズ小	Head light lens S	2
CL3	ヘッドライトバルブ	Head light bulb	4
CL4	スモールライト	Small light	2
CL5	ゼッケン灯 大	Number light L	1
CL6	ゼッケン灯 小	Number light S	8
CL7	ﾘﾔｺﾝﾋﾞﾈｰｼｮﾝﾗﾝﾌﾟ	Rear combination lamp	2
CL8	テールライト	Tail light	2
CL9	リザーバータンク	Reservoir tank	1

OTHERS

フロントタイヤ	Front tire	3
リアタイヤ	Rear tire	2
黒ネジ φ 1.4mm×3.0mm	Black screw	73
銀ネジ φ 2.0mm×10.0mm	Silver screw	1
平リベット	Flat rivet	12
アルミリベット	Aluminium rivet	12
熱圧縮チューブ φ 4.0mm×15.0mm	Heat shrinkable tube	1
φ 3.0mm×20.0mm		1
スプリング	Spring	4
プラグコード	Plug cord	1
クリアチューブ	Clear tube	1
ひも 400mm	String	1
エッチング 0.15mm	Photo etched plate	1
0.30mm		1
0.50mm		2
メーターガラス 大	Meter glass Large	1
小	Small	4
クリアシート	Clear sheet	1
シートベルト	Seat belt	1
レザーシート	Leather sheet	1
デカール	Decal	2

( )内は反対側のパーツ番号です。
Numbers inside ( ) are the opposite side parts number.

1 Chassis-1

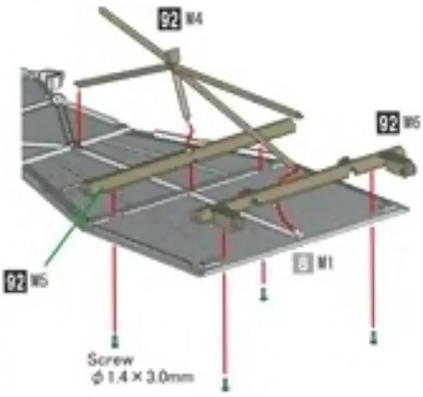

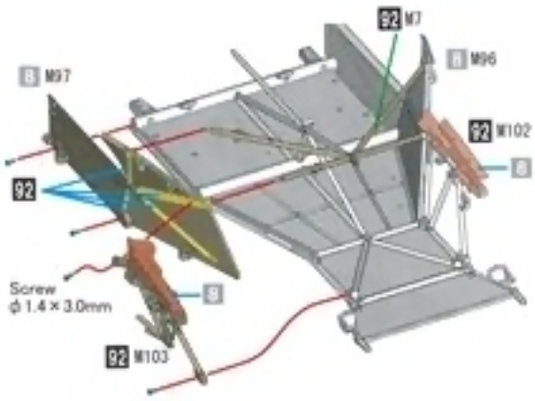

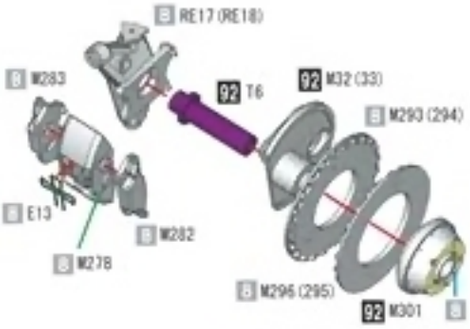

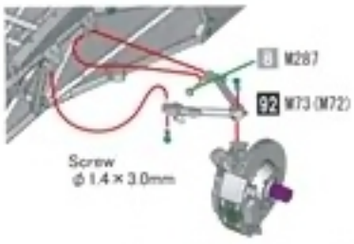

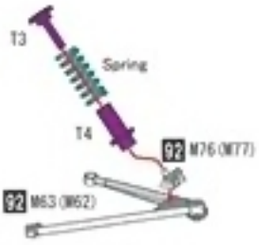

反対側も同様に取り付けます。 Please assemble the other side as shown.

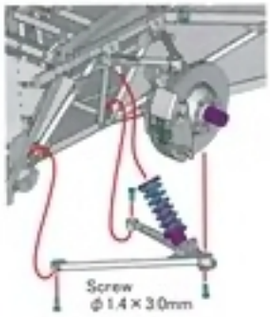

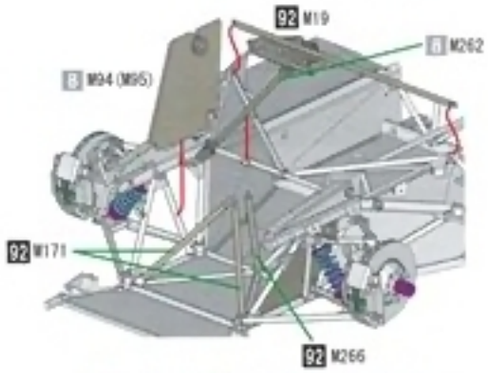

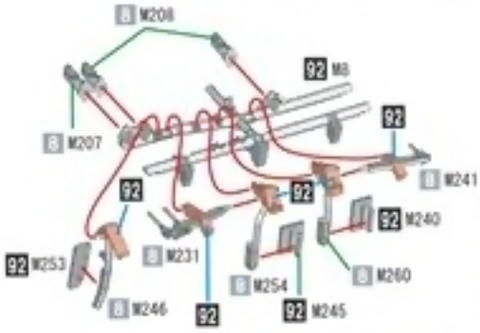

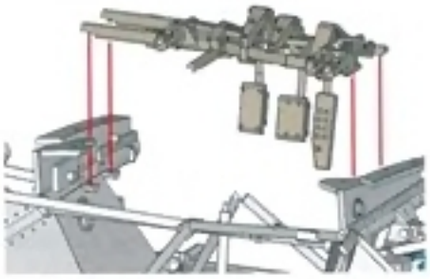

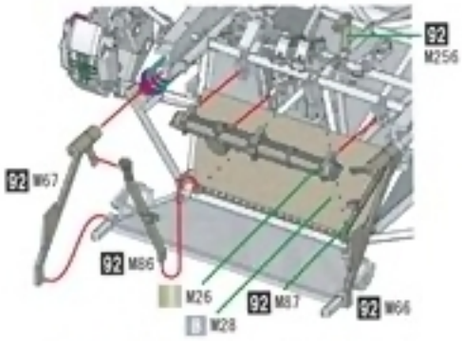

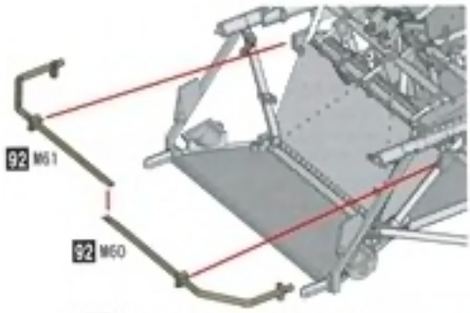

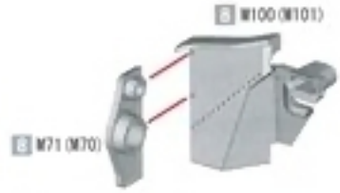

反対側も同様に取り付けます。
Please assemble the other side as shown.

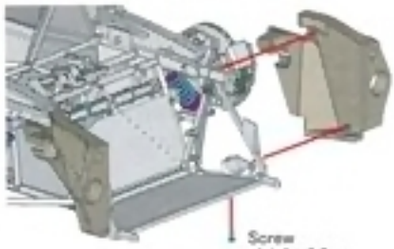

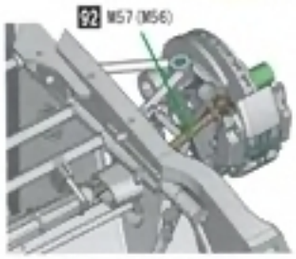

反対側も同様に取り付けます。
Please assemble the other side as shown.

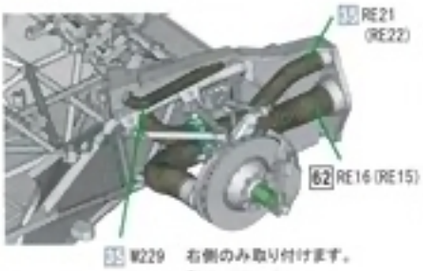

右側のみ取り付けます。
Right side only.

2 Oil cooler

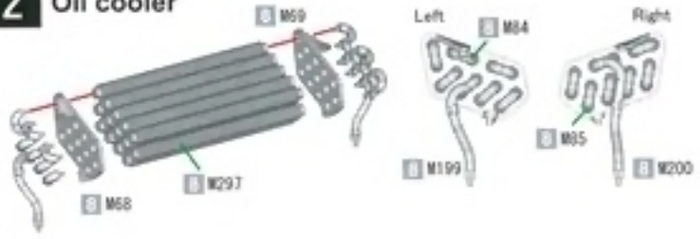

3 Radiator

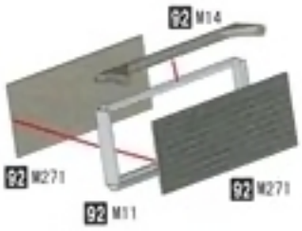

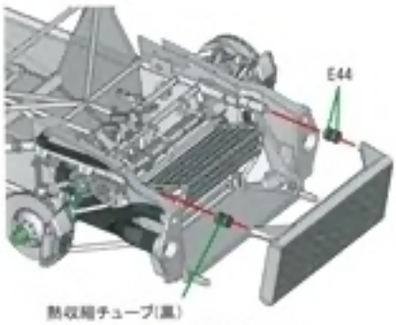

熱収縮チューブ(黒)
Heat shrinkable tube (Black)
Φ4.0mm×5.0mm

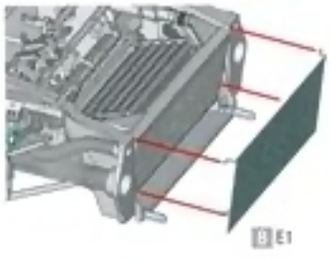

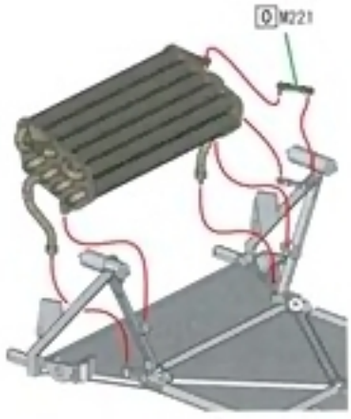

4 Chassis-2

反対側も同様に取り付けます。
Please assemble the other side as shown.

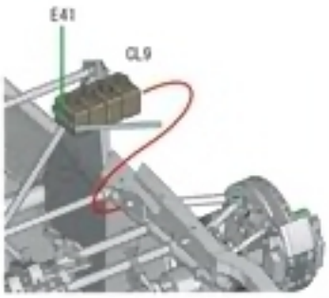

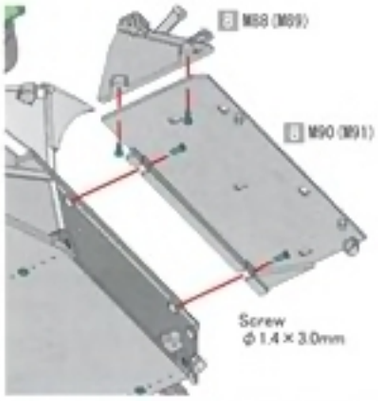

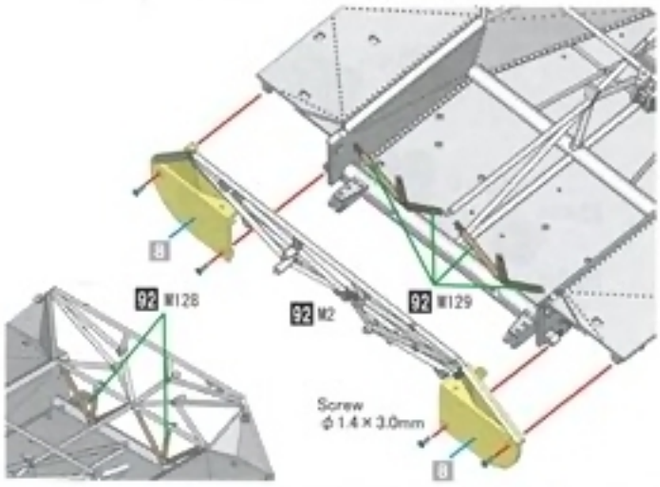

5 Interior-1

反対側も同様に取り付けます。
Please assemble the other side as shown.

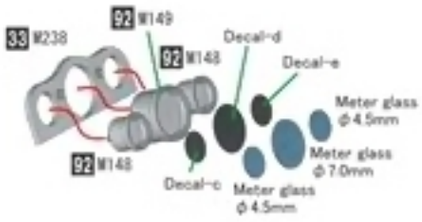

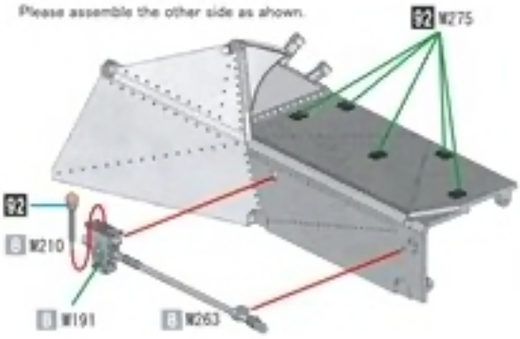

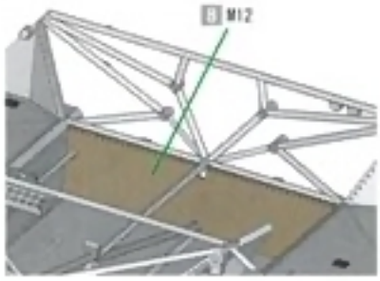

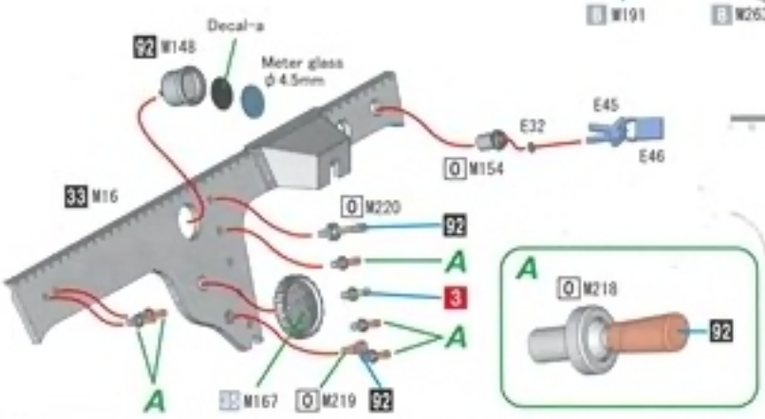

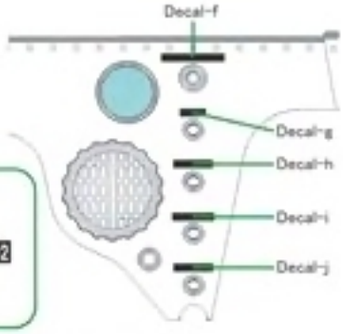

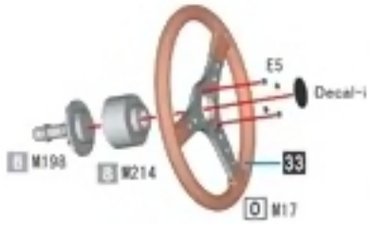

6 Interior-2

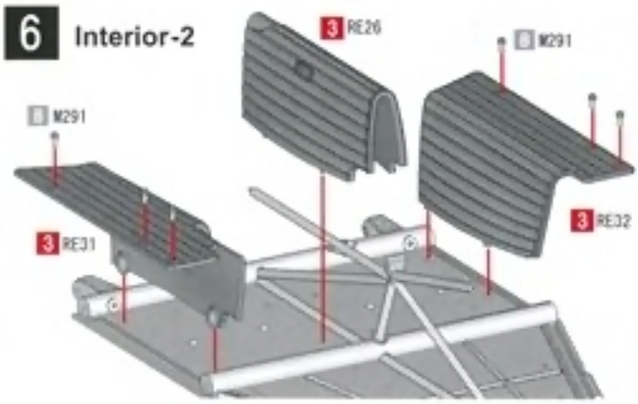

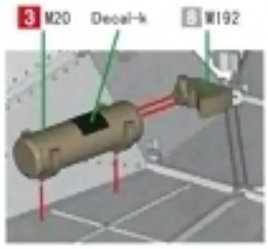

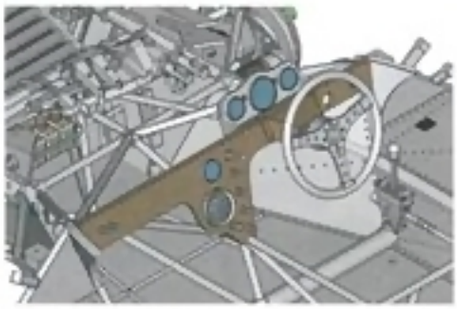

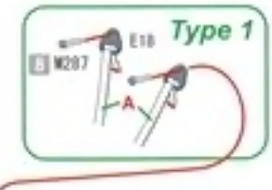

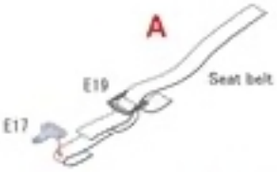

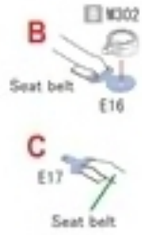

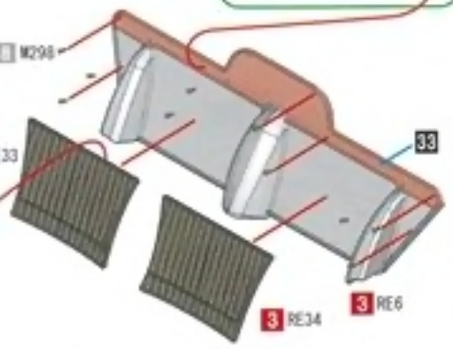

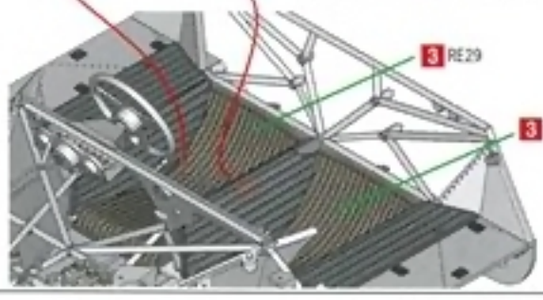

お手持ちの資料を参考に選択してください。
Please refer to the material which you have.

7 Engine

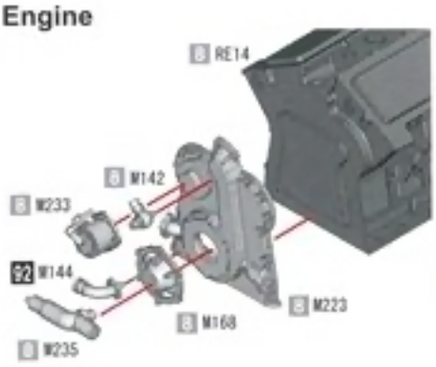

反対側も同様に取り付けます。
Please assemble the other side as shown.

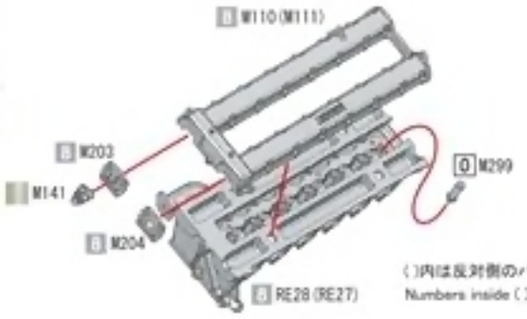

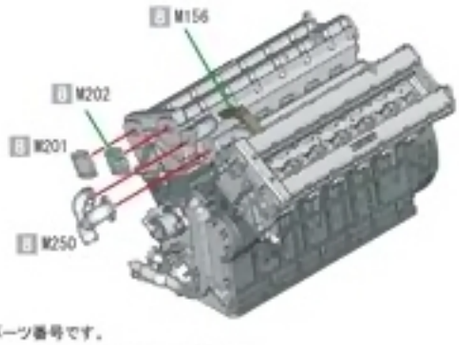

( )内は反対側のパーツ番号です。
Numbers inside ( ) are the opposite side parts number.

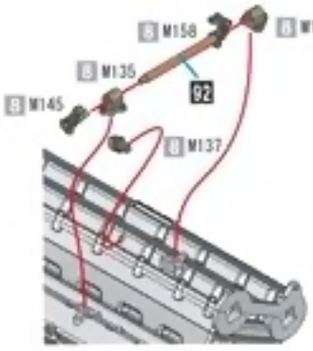

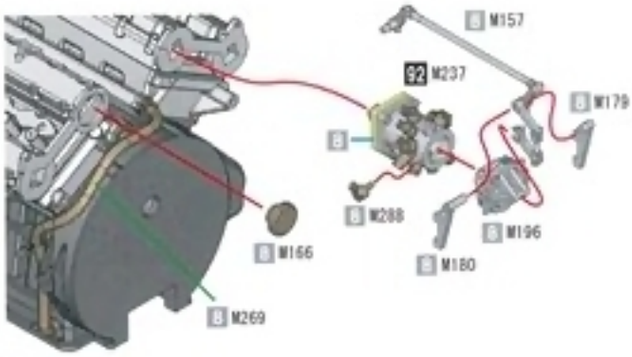

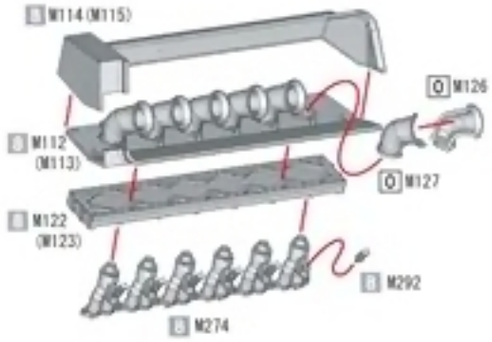

反対側も同様に取り付けます。
Please assemble the other side as shown.

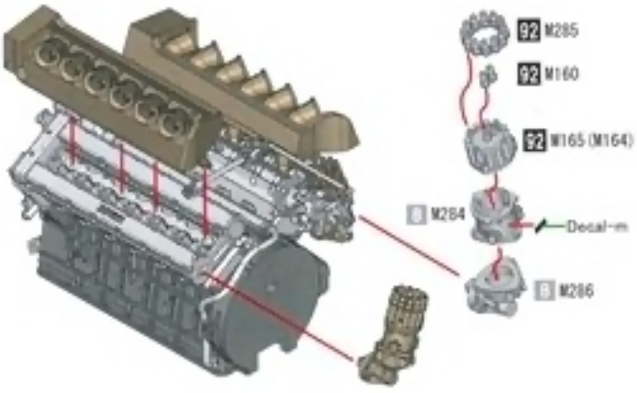

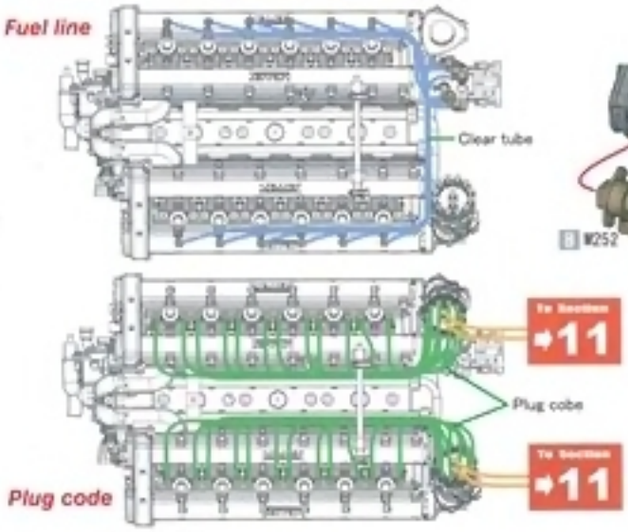

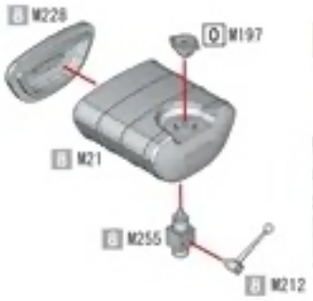

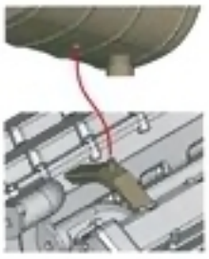

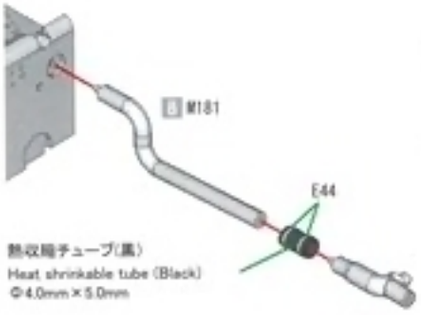

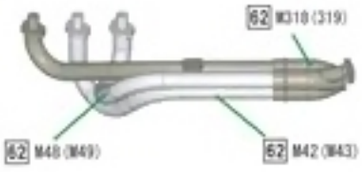

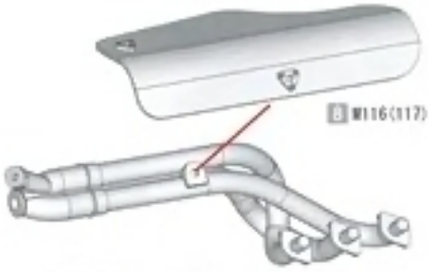

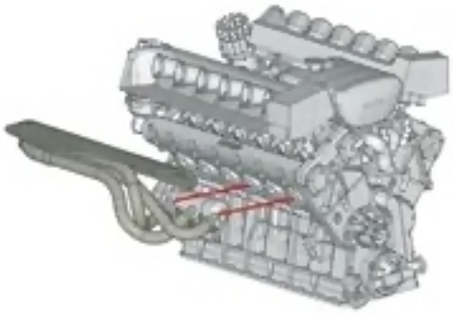

反対側も同様に取り付けます。
Please assemble the other side as shown.

8 Gear box

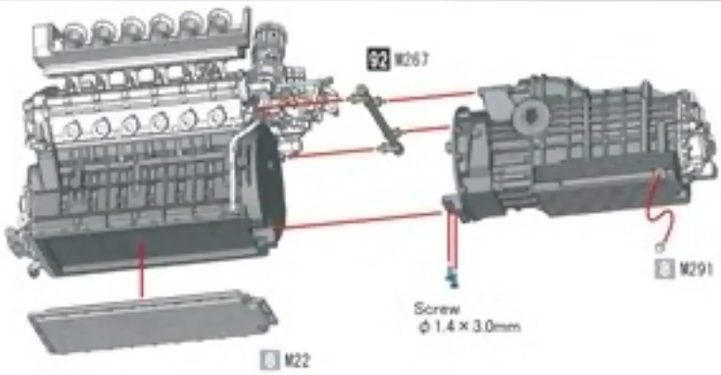

9 Chassis-3

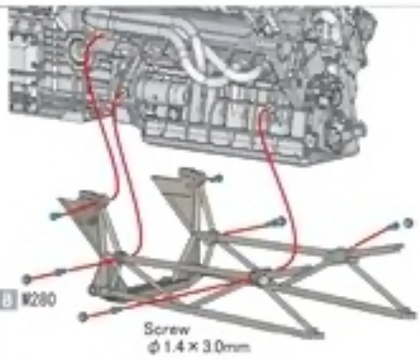

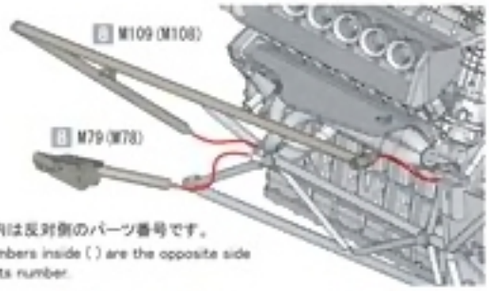

( )内は反対側のパーツ番号です。
Numbers inside ( ) are the opposite side parts number.

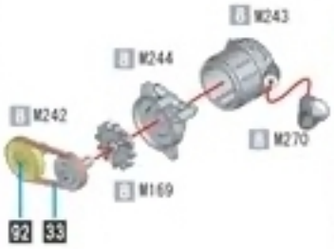

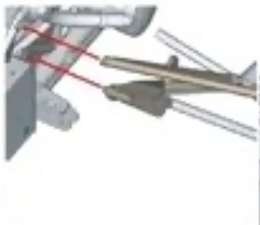

反対側も同様に取り付けます。
Please assemble the other side as shown.

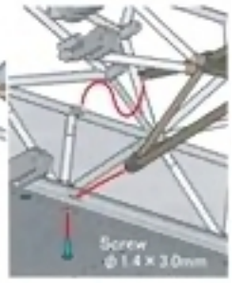

10 Rear suspension

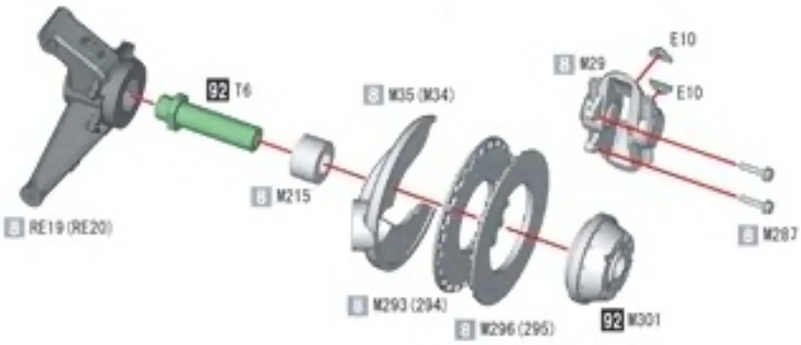

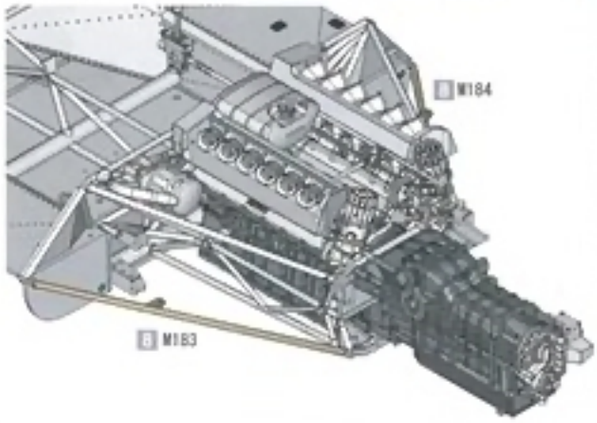

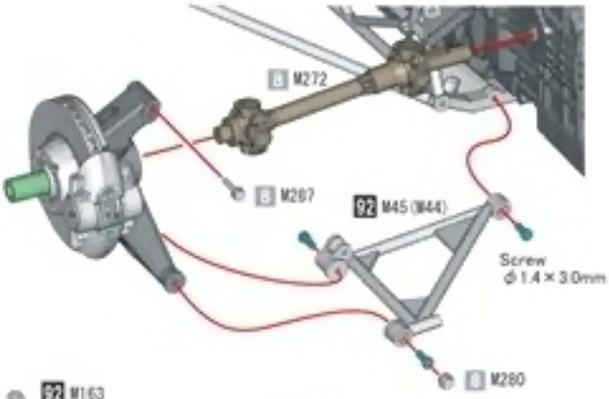

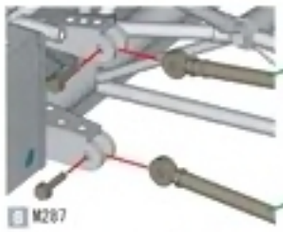

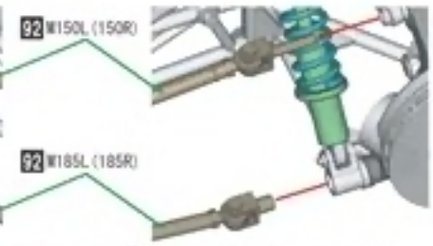

( )内は反対側のパーツ番号です。 Numbers inside ( ) are the opposite side parts number.

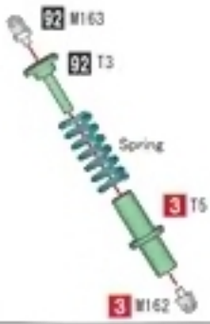

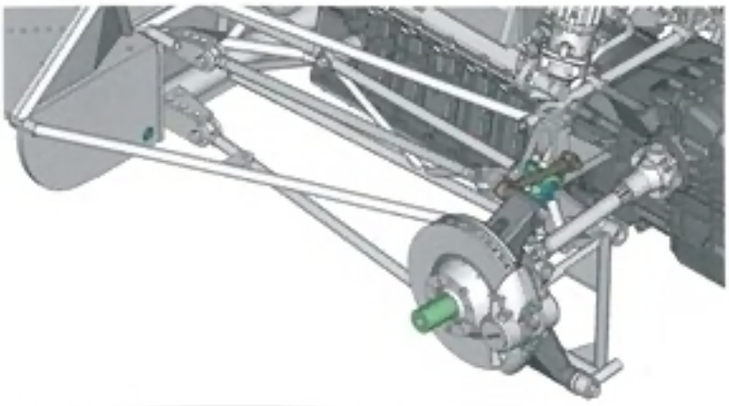

11 Chassis-4

( )内は反対側のパーツ番号です。
Numbers inside ( ) are the opposite side Vparts number.

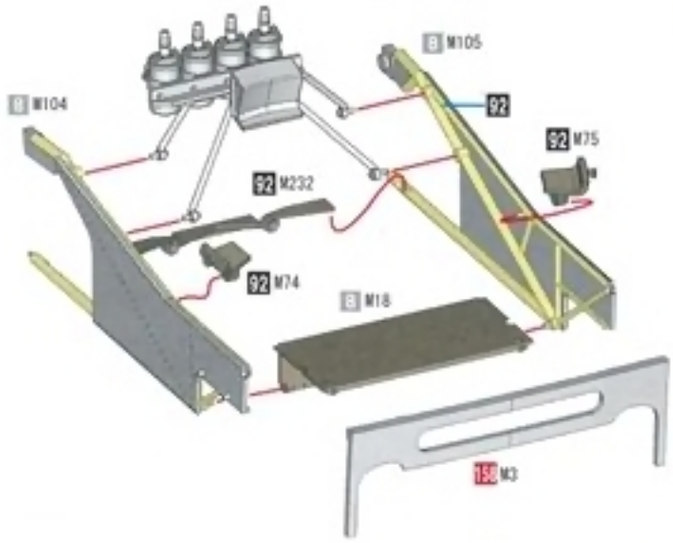

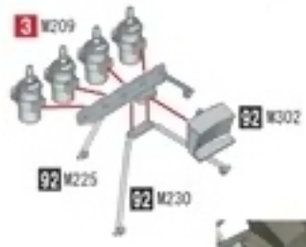

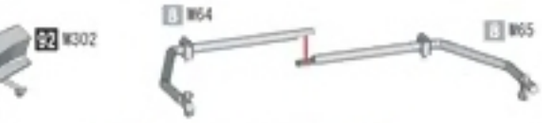

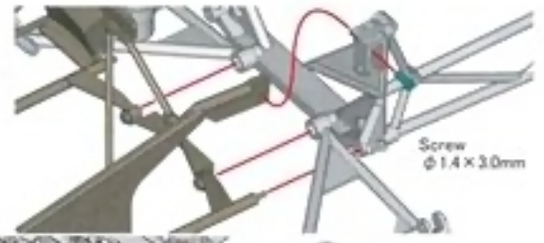

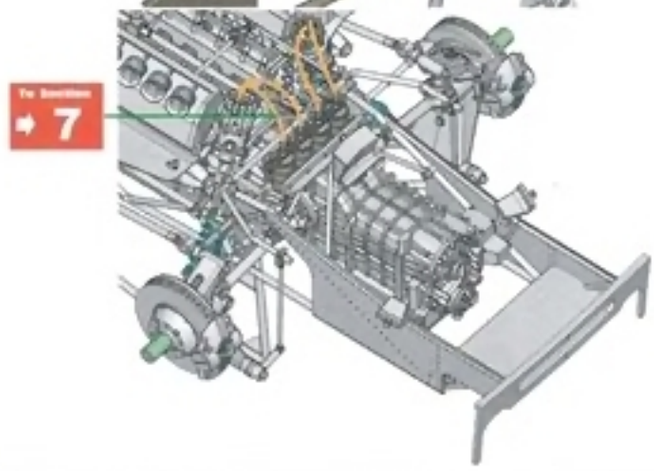

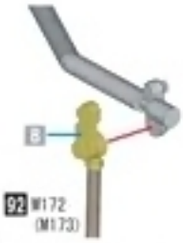

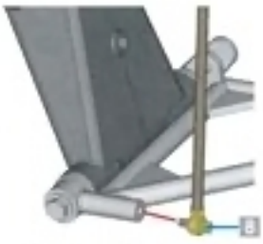

12 Ex. pipe

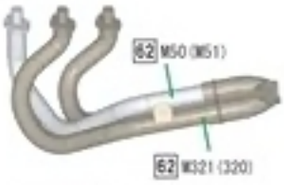

反対側も同様に取り付けます。
Please assemble the other side as shown.

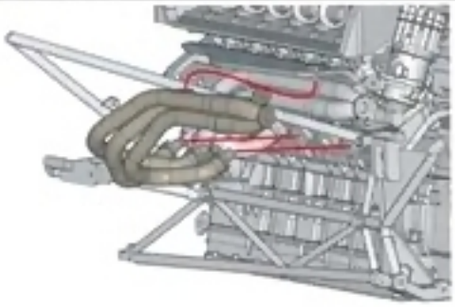

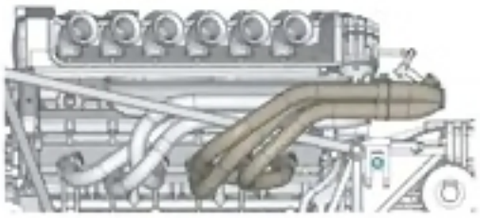

レザーシートを切り出してベルトを作って下さい。
Please make the belt by cutting the lather sheet.

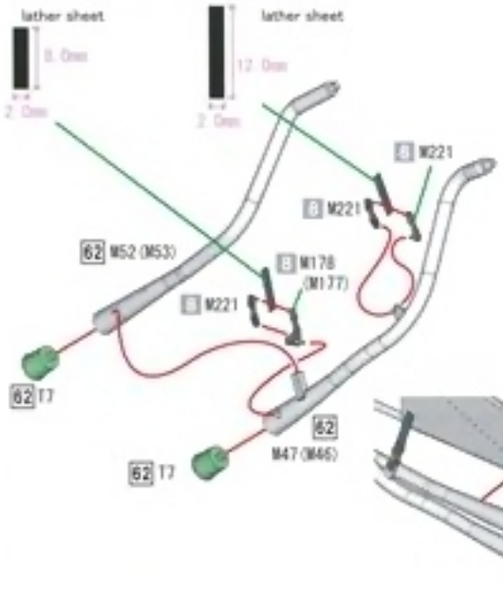

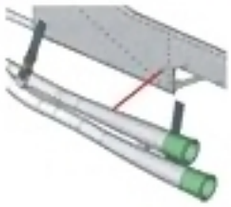

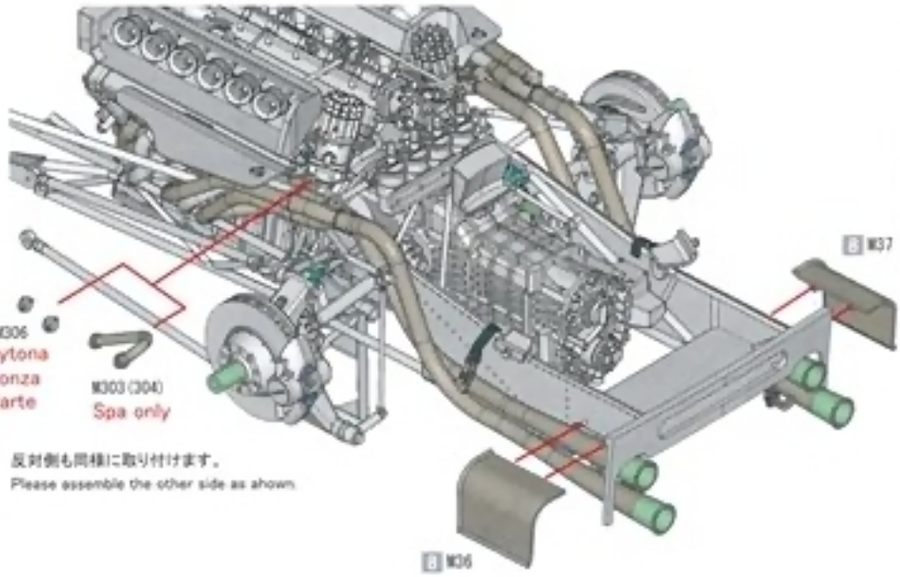

反対側も同様に取り付けます。
Please assemble the other side as shown.

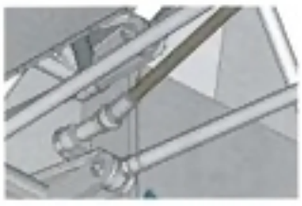

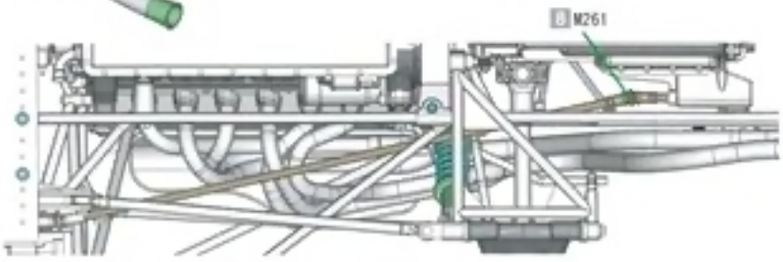

図のように取り付けます。
Please assemble as shown.

13 Side cowl

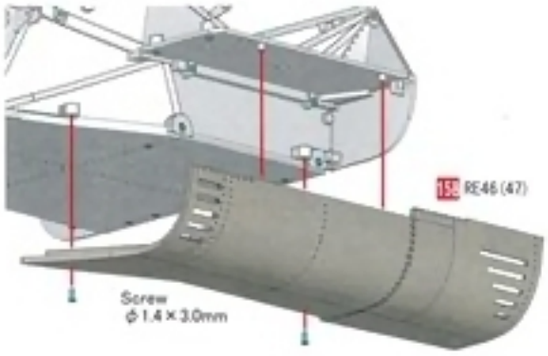

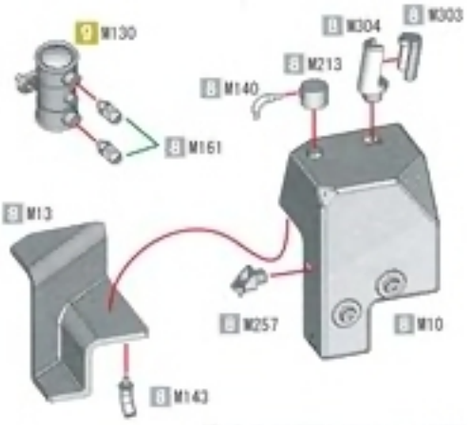

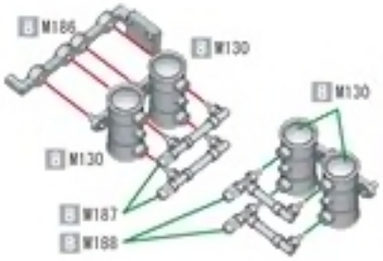

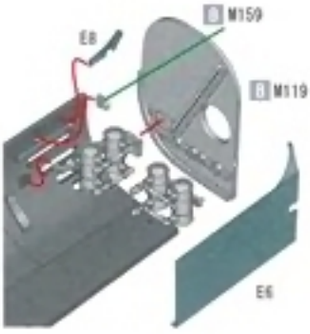

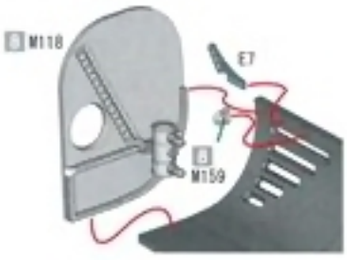

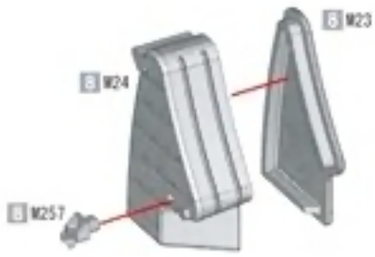

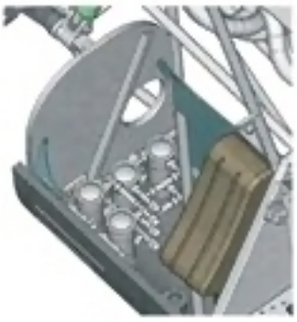

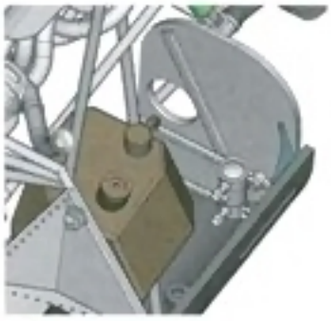

14 Front window Roof

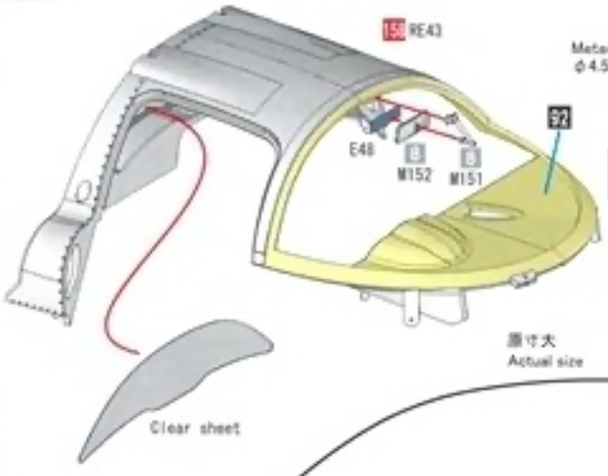

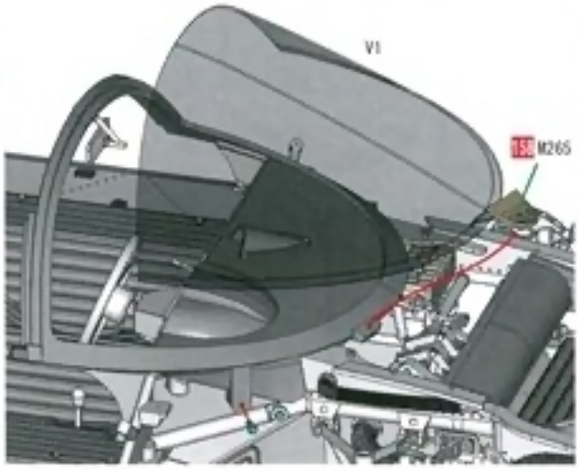

反対側も同様に取り付けます。
Please assemble the other side as shown.

( )内は反対側のパーツ番号です。
Numbers inside ( ) are the opposite side Vparts number.

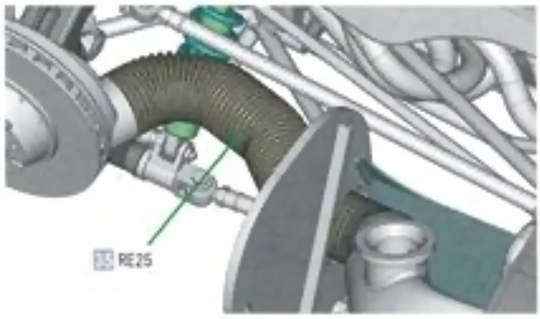

15 Front cowl 1

反対側も同様に取り付けます。
Please assemble the other side as shown.

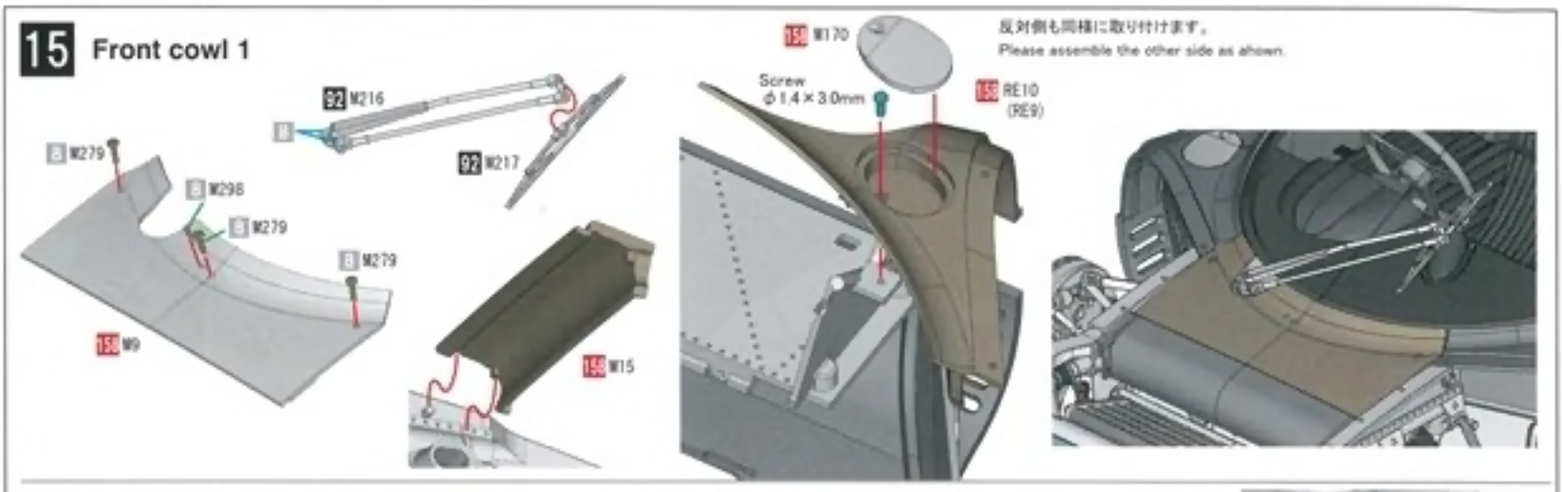

16 Front cowl 2

反対側も同様に取り付けます。
Please assemble the other side as shown.

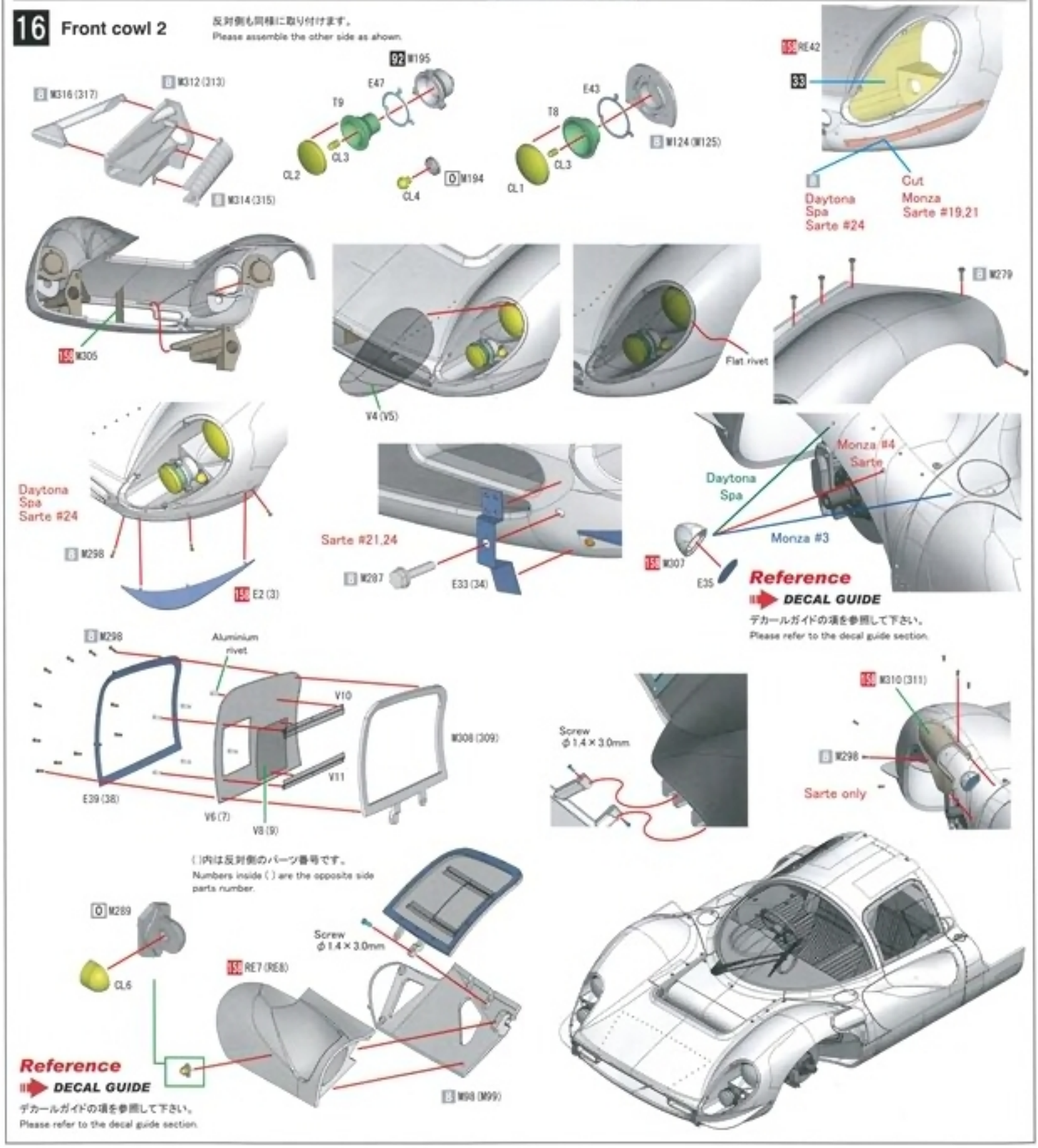

17 Rear cowl

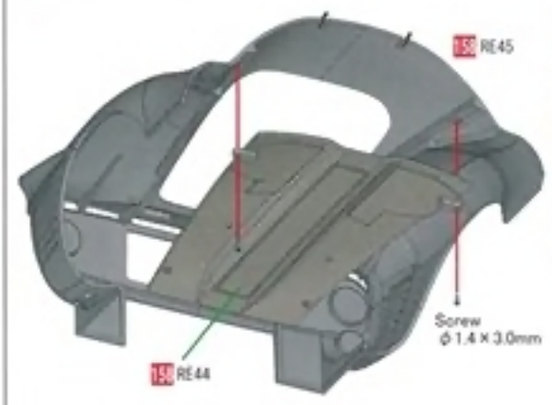

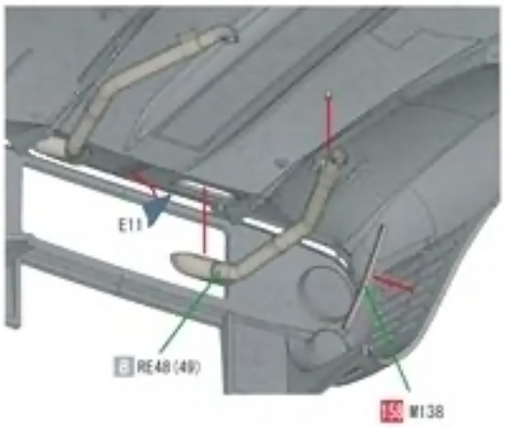

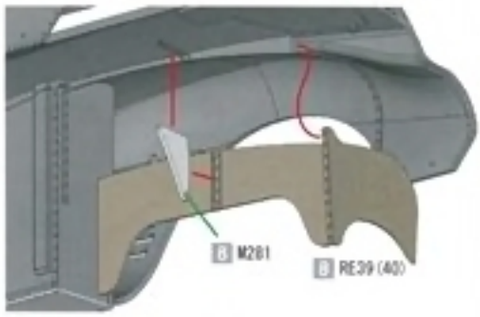

反対側も同様に取り付けます。
Please assemble the other side as shown.

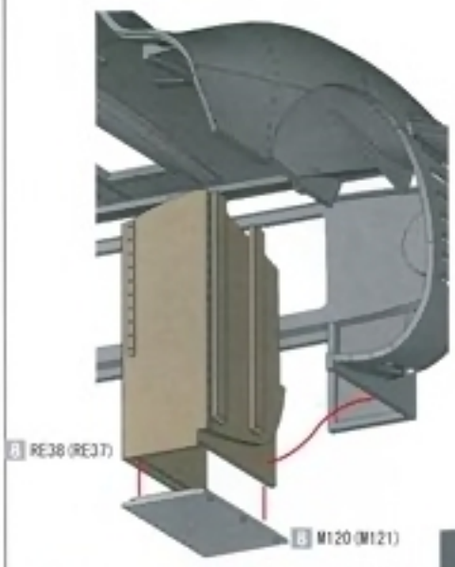

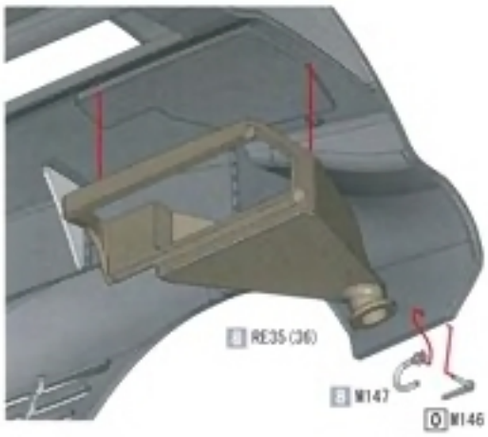

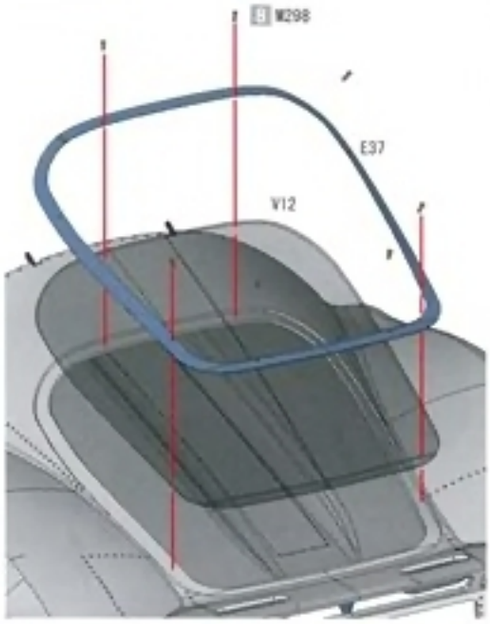

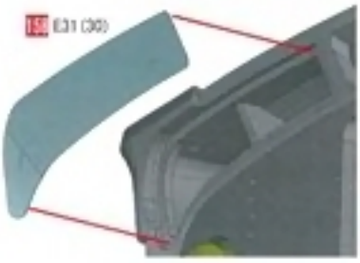

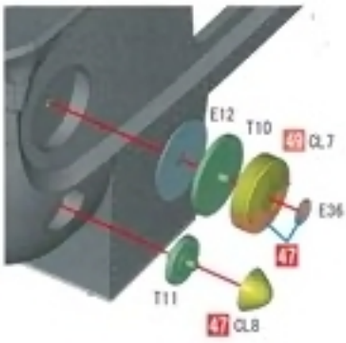

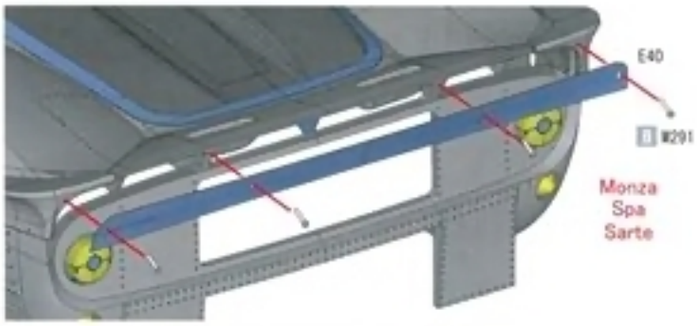

反対側も同様に取り付けます。
Please assemble the other side as shown.

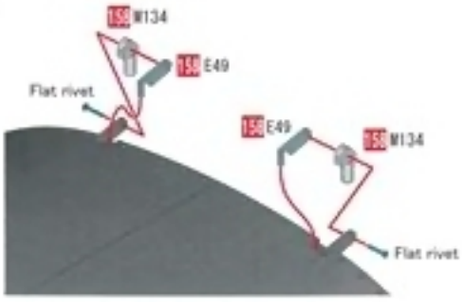

2個作ります。
Make 2 each.

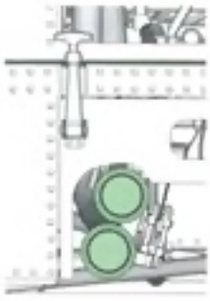

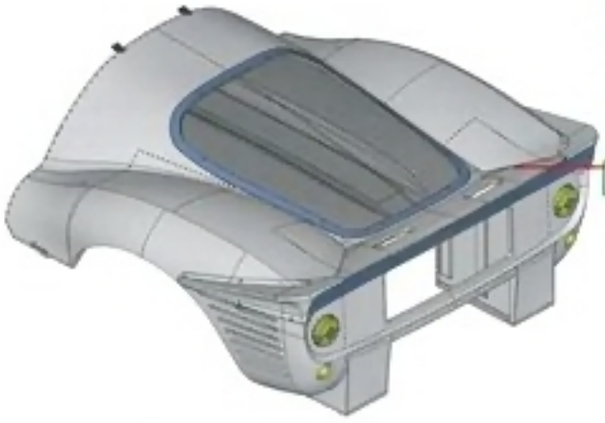

Reference

DECAL GUIDE

デカールガイドの項を参照して下さい。
Please refer to the decal guide section.

Daytona

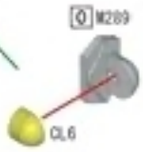

3個作ります。
Make 3 each.

18 Other parts

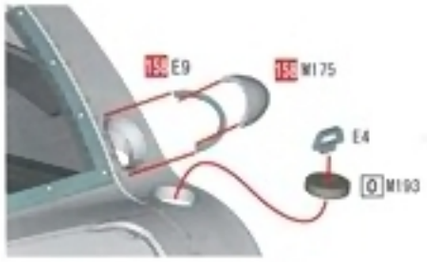

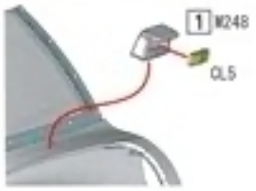

反対側も同様に取り付けます。
Please assemble the other side as shown.

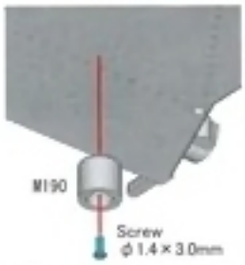

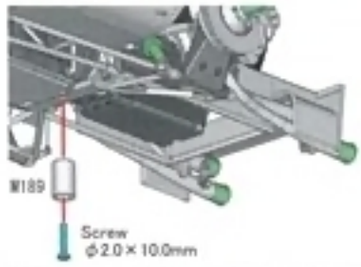

19 Wheel

Front

2個作ります。
Make 2 each.

Rear

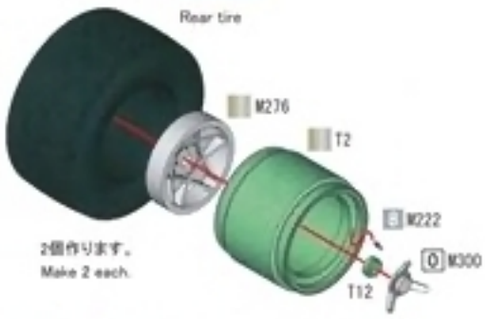

2個作ります。
Make 2 each.

Spare

2個作ります。
Make 2 each.

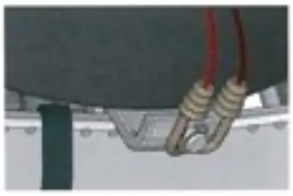

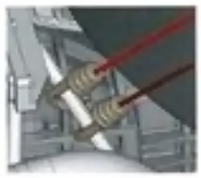

図のように取り付けます。
Please assemble as shown.

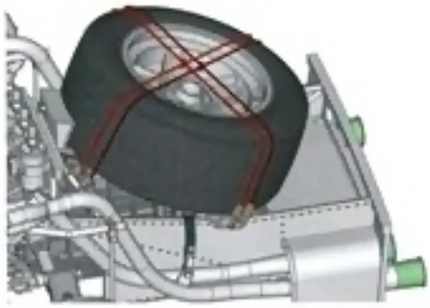

DECAL GUIDE

1967 Daytona 24 hours

Ver.A #24 L.Scarfiotti / M.Parkes

( )内は反対側のデカール番号です。
Numbers inside ( ) are the opposite side decal number.

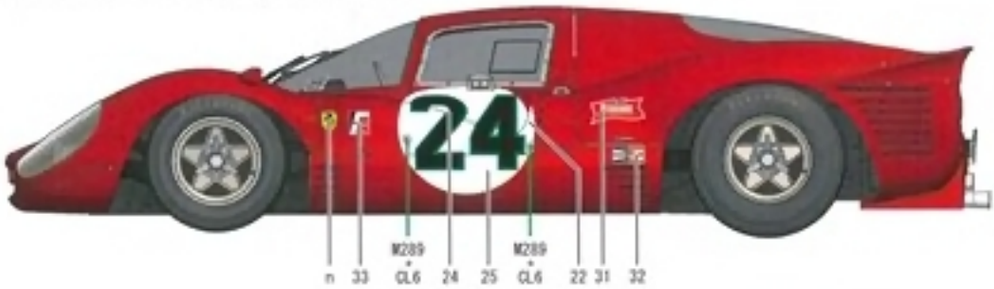

DECAL GUIDE

1967 Monza 1000km

Ver.C #3 L.Bandini / C.Amon
Ver.B #4 L.Scarfiotti / M.Parkes

1967 Spa 1000km

Ver.A #9 L.Scarfiotti / M.Parkes

( )内は反対側のデカール番号です。
Numbers inside ( ) are the opposite side decal number.

Ver.C Monza #3

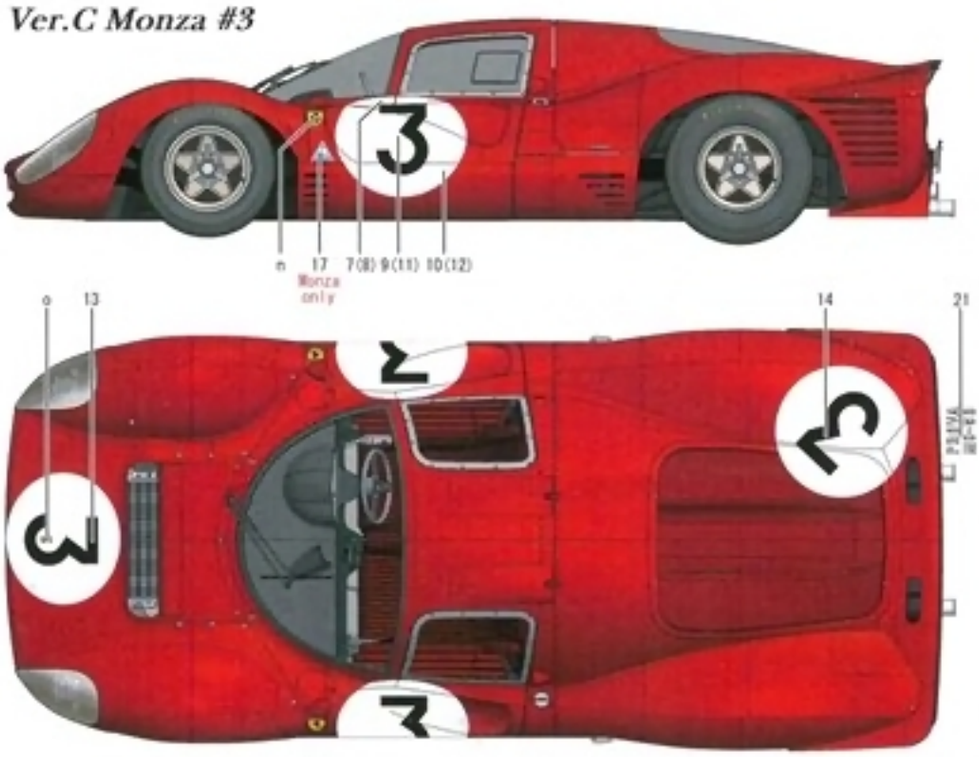

Ver.B Monza #4

Ver.A Spa #9

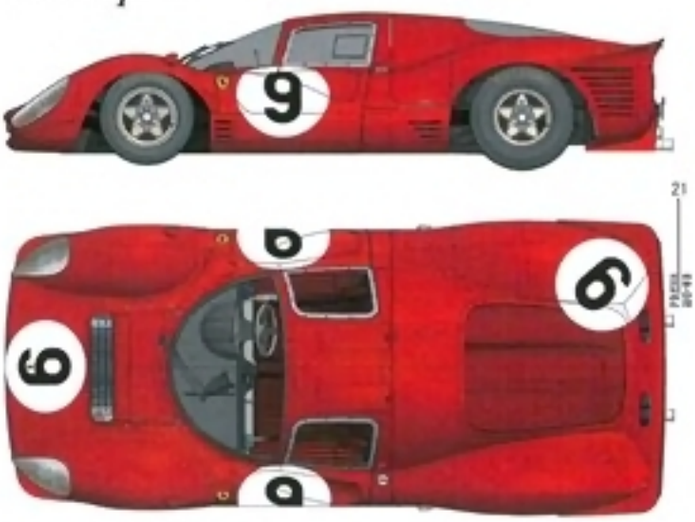

Color table

(注) この説明書ではグンゼ産業(GSIクレオス)のMr Colorを使用しています。

notice. The color, using on this instruction is Mr.color, from GUNZE SANGYO(GSI CREOS).

0	磨き出し	Polish	33	ツヤ消し黒	Flat black	62	ツヤ消し白	Flat white
1	ホワイト	White	11	明灰白色	IJN Gray	92	半ツヤ黒	Semi gloss black
3	レッド	Red	47	クリアーレッド	Clear red	158	スーパーイタリアンレッド	Super Italian Red
8	シルバー	Silver	49	クリアーオレンジ	Clear orange			
9	ゴールド	Gold	50	クリアーブルー	Clear blue			

8 + 9 or シャンパンゴールド CHAMPAGNE GOLD — MFH Original color

形状が解りづらいリベットの判別にお使い下さい。
Please use to determine the rivet confusing shape.

DECAL GUIDE

1967 Sarte 24 hours race

Ver.A #19 G.Klass / P.Sutcliffe
Ver.B #21 L.Scarfiotti / M.Parkes
Ver.C #24 W.Mairesse / "Beurlys"

( )内は反対側のデカール番号です。
Numbers inside ( ) are the opposite side decal number.

Ver.C Sarte #24

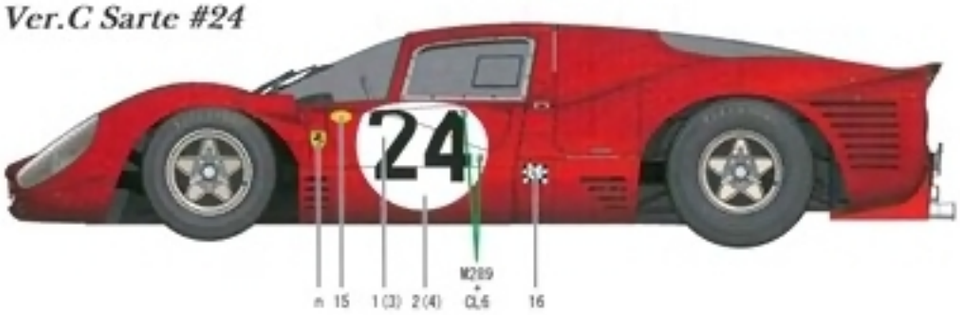

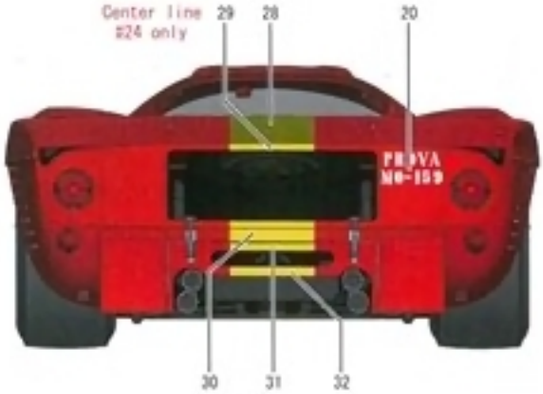

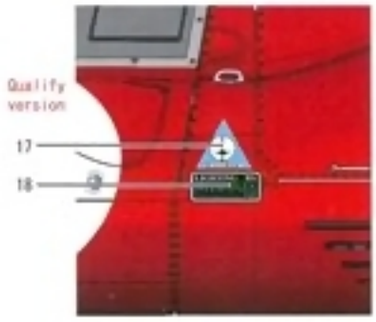

Ver.A Sarte #19

Ver.B Sarte #21