1/12 scale Fulldetail Kit

DELTA HF Integrale Evo '92

K729 ··· 1992 Rallye Monte Carlo

No.4 D.Auriol/B.Occelli

No.1 J.Kankkunen/J.Piironen

MFH Model Factory Hiro

2-3-8 Higashihokima,Adachi-ku,Tokyo 121-0063
Phone:81-3-5851-2522 Fax:81-3-5851-2524
URL:http://www.modelfactoryhiro.com/new/
E-mail:cus@modelfactoryhiro.com

注 意

■ 組立て前に十分に仮組みを行って下さい。

■ メタルパーツは変形している場合がありますが変形を調整しながら組立てを行って下さい。調整の際、多少の曲げは可能ですが破損にはご注意下さい。

■ レジンパーツの調整については、ドライヤー等で温めながら破損に注意しゆっくり行って下さい。

■ 組立ての際、削り合わせ等が必要な部分もありますのでご注意下さい。

■ メタルパーツはバリやパーティングライン等を処理した後に、プライマーサフェーサー等で下地処理を行って下さい。

■ レジンパーツは組立て、塗装前に離型剤クリーナー等で洗浄して下さい。

■ 組立てには瞬間接着剤やエポキシ系ボンドをご使用下さい。

■ デカールはファイル等に入れ、高温多湿を避けて保存して下さい。

■ 本製品は、中級者以上を対象とした組立てキットです。
このキットには、尖った部品や小さな部品が含まれています。
子供の誤飲や怪我、又ビニール袋による窒息などの事故にご注意ください。
塗料、工具,接着剤等は、説明書に従い正しくお使い下さい。

CAUTION

■ Please try temporarily constructing the kit before applying any adhesives.

■ Metal parts may be slightly out of shape when first taken out of the box. You can restore the shape by carefully bending the part, but take caution as overexerting the part will cause it to snap.

■ You can change the shape of the resin casting parts by applying heat (eg. using a dryer), but please be careful of damaging the part

■ Please be aware that some parts may have to be altered by cutting before they can fit together.

■ After blur/parting lines have been removed from metal parts, please apply under coating (eg. primer surfacer) before continuing.

■ Please clean resin parts (eg. using releasing agent) before applying color.

■ Please use super glue or epoxy resin when building the kit.

■ Protect decals by keeping them in dry and cool place inside a folder/file holder.

■ This kit is intended for ages 16 and over. Please keep out of reach from children as kit contains many small/sharp parts. Please read instructions carefully before applying colour/adhesives/altercation of parts etc.

UVプリントセット

UVプリントセットは、デカールの様に水に浸して台紙から剥がして使用して下さい。
強く引っ張ったり、何度も折り曲げると破損の原因となります。

UV Print set

Please note sheet may break/snap if too much force is exerted or if band is repeatedly twisted/pulled on.

PARTS LIST

TURNED PARTS

□ T1	ホイール	Wheel	4
□ T2	ライトリム	Light rim	4
□ T3	アンテナ基部	Antenna base	1

VACUUM PARTS

□ V1	ウインドシールド	Wind shield	1
□ V2L	フロントドアウインドウ(左)	Front door window-L	1
□ V2R	フロントドアウインドウ(右)	Front door window-R	1
□ V3L	リアドアウインドウ(左)	Rear door window-L	1
□ V3R	リアドアウインドウ(右)	Rear door window-R	1

OTHERS

□ 黒ネジ		Black screw	
	φ1.4mm×3.0mm		49
	φ1.4mm×8.0mm		14
□ 銀ネジ	φ2.0mm×10.0mm	Silver screw φ2.0mm×10.0mm	4
□ ナット		Nut	4
□ リベット		Rivet	26
□ フランジリベット		Flange Rivet	12
□ 平リベット		Flat rivet	29
□ 真鍮線		Brass wire	
	φ0.8mm		1
	φ1.0mm		1
□ 洋白線	φ0.4mm	Nickel silver wire φ0.4mm	2
□ プラグコード(黒)		Plug cord(Black)	
	φ0.6mm		1
	φ0.8mm		1
□ クリアチューブ		Clear tube	1
□ メッシュホース		Mesh hose	1
□ 熱収縮チューブ		Heat shrinkable tube	1
□ シルバーワイヤ		Silver wire	1
□ スプリング		Spring	4
□ 引きばね		Pull spring	1
□ 磁石		Magnet	6
□ クリアシート		Clear sheet	2
□ カッティングシート		Cutting sheet	1
□ スエードシート		Suede sheet	1
□ メーターガラス		Meter glass	2
□ シートベルトセット		Seat belt set	1
□ 赤ベルト W=2.0mm		Red belt	1
□ 黄ベルト W=3.0mm		Yellow belt	1
□ 両面テープ		Adhesive tape	2
□ UVプリントセット		UV print set	1
□ タイヤ		Tire	5
□ エッチング		Photo etched plate	2
□ デカール		Decal	2

Color table

(注) この説明書ではグンゼ産業(GSIクレオス)の Mr Colorを使用しています。
notice. The color, using on this instruction is Mr.color, from GUNZE SANGYO(GSI CREOS).

1	白	White	33	ツヤ消し黒	Flat Black
3	赤	Red	44	タン	Tan
5	ブルー	Blue	61	焼鉄色	Burnt iron
8	シルバー	Silver	92	半ツヤ黒	Semi gloss black

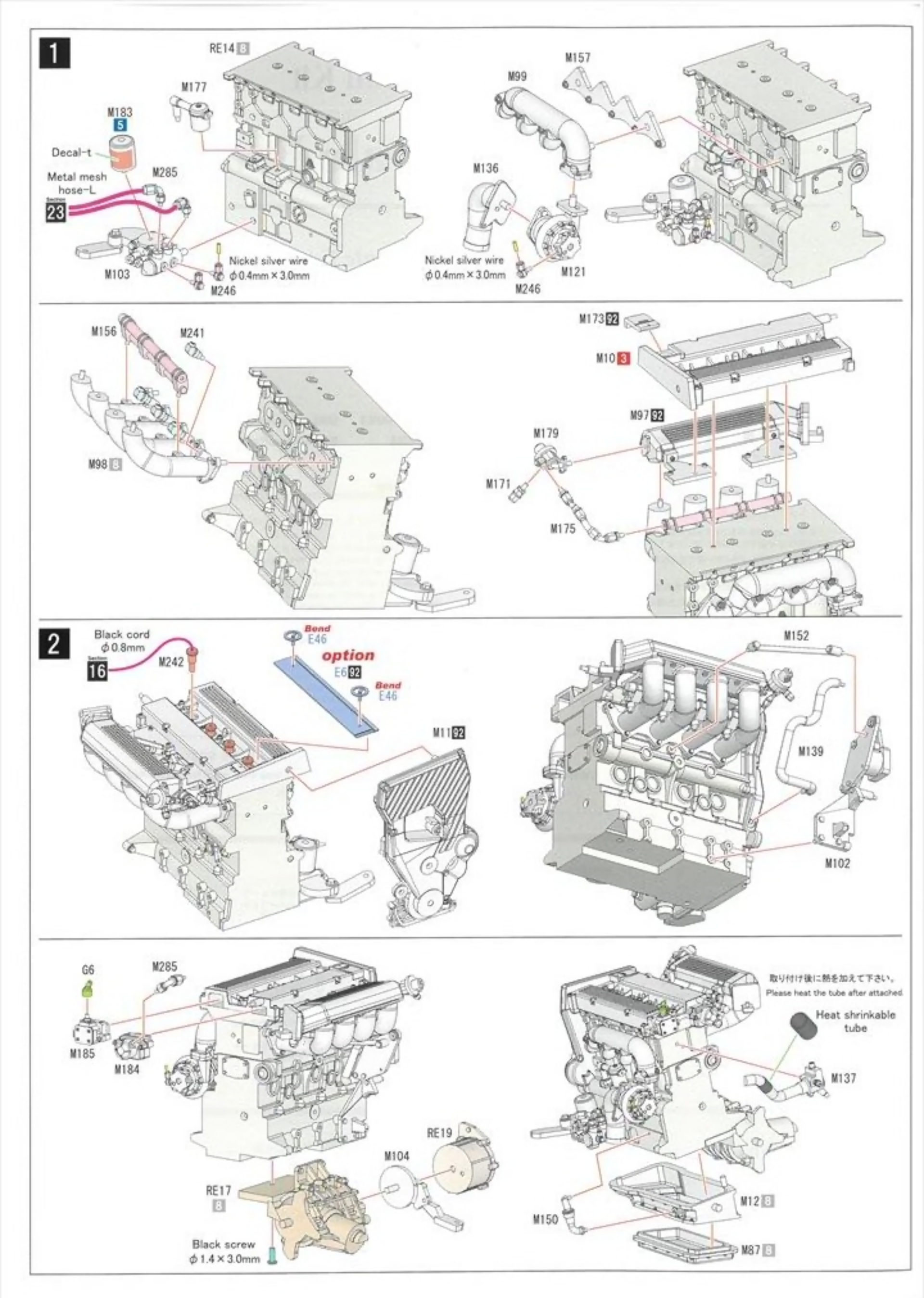
1
RE14 B
M177
M183 5
Decal-t
Metal mesh hose-L
M285
Section 23
M103
Nickel silver wire
φ0.4mm × 3.0mm
M246
M157
M99
M136
Nickel silver wire
φ0.4mm × 3.0mm
M246
M121
M156
M241
M98 B
M173 92
M10 3
M97 92
M179
M171
M175
2
Black cord
φ0.8mm
Section 16
M242
Bend
E46
option
E6 92
Bend
E46
M11 92
M152
M139
M102
G6
M285
M185
M184
RE19
M104
RE17 B
Black screw
φ1.4 × 3.0mm
取り付け後に熱を加えて下さい。
Please heat the tube after attached
Heat shrinkable tube
M137
M12 B
M150
M87 B

3

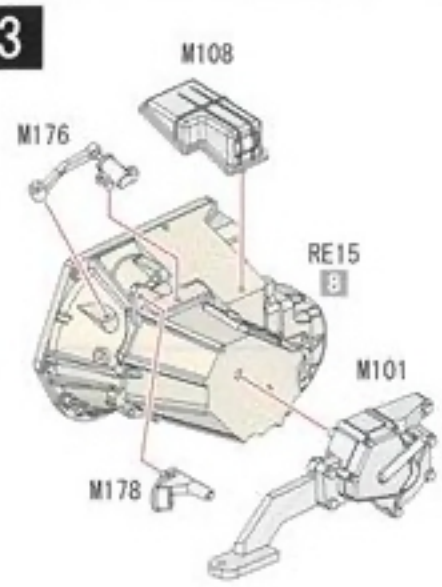
M108
M176
RE15
B
M101
M178

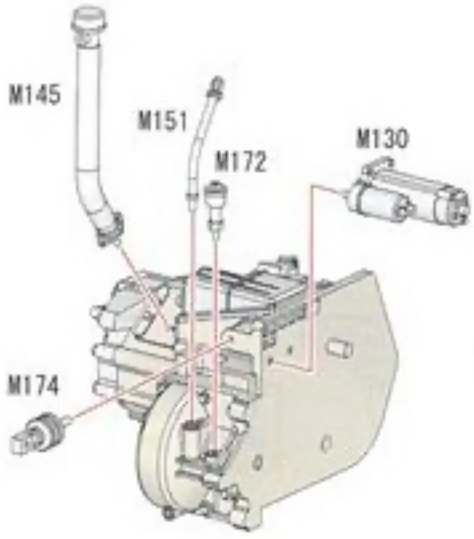
M145
M151
M172
M130
M174

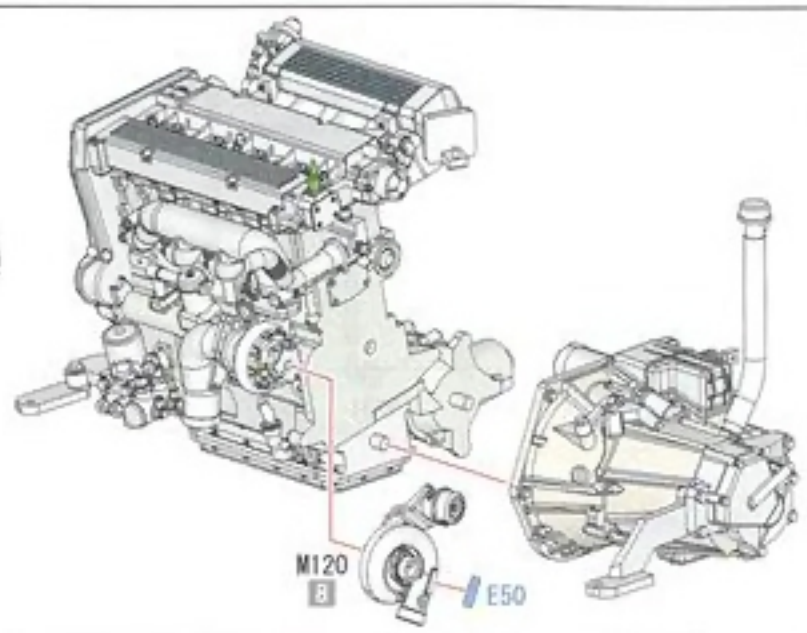
M120
B
E50

4

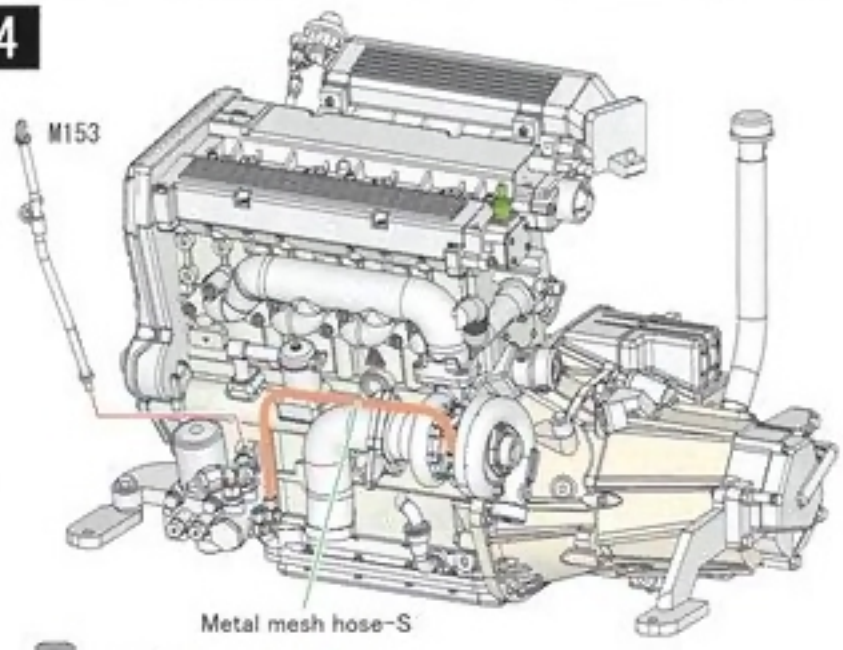
M153
Metal mesh hose-S

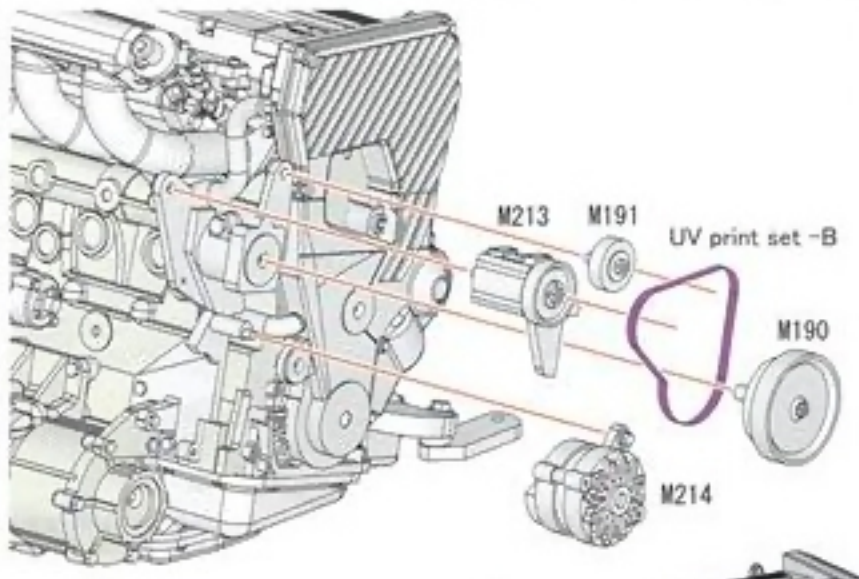
M213
M191
UV print set -B
M190
M214

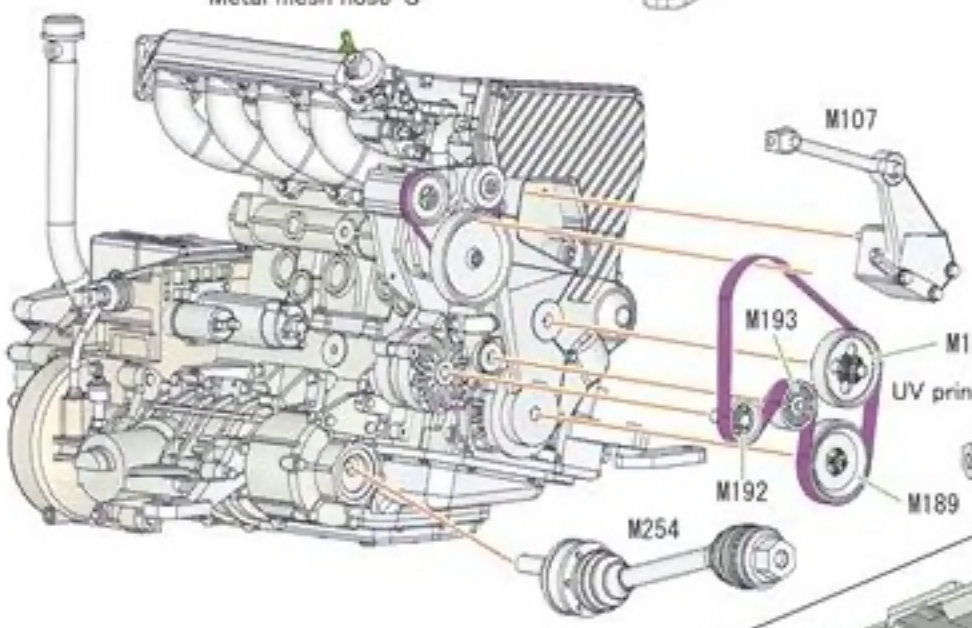
M107
M193
M188
UV print set -A
M192
M189
M254

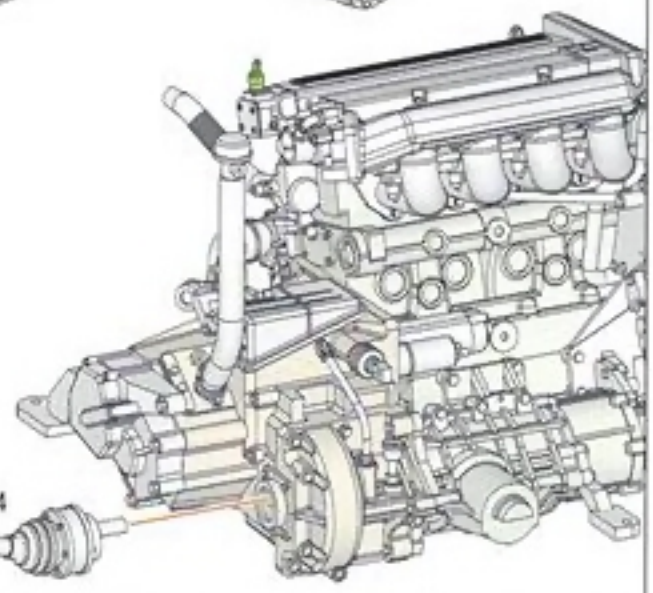
M254

5

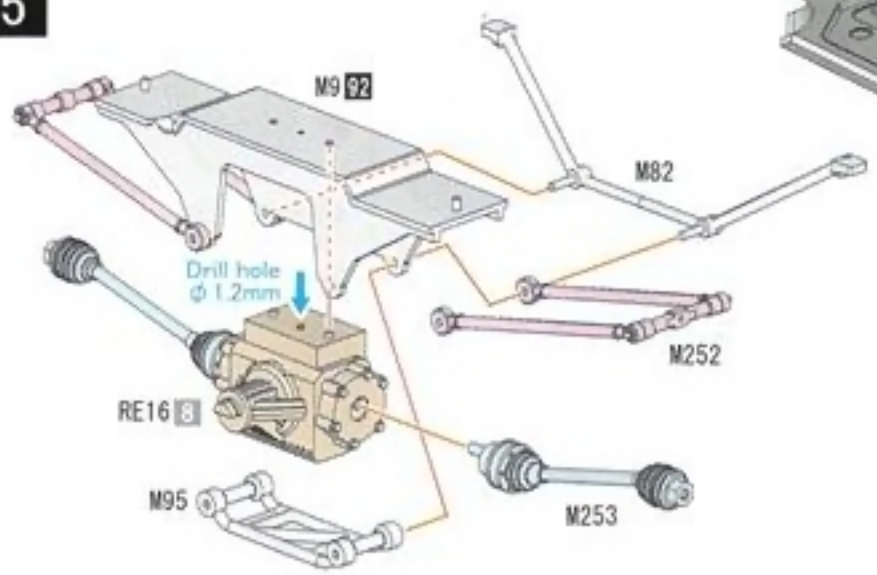
M9 92
M82
Drill hole
ϕ 1.2mm
M252
RE16 8
M95
M253

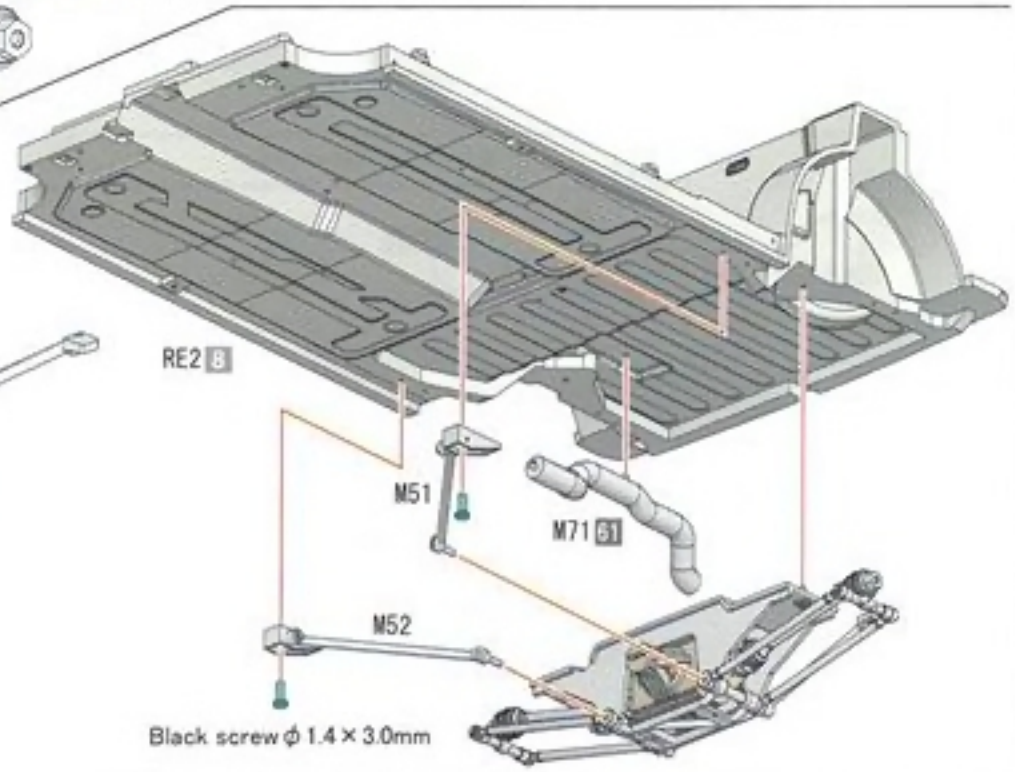
RE2 8
M51
M71 61
M52
Black screw ϕ 1.4 × 3.0mm

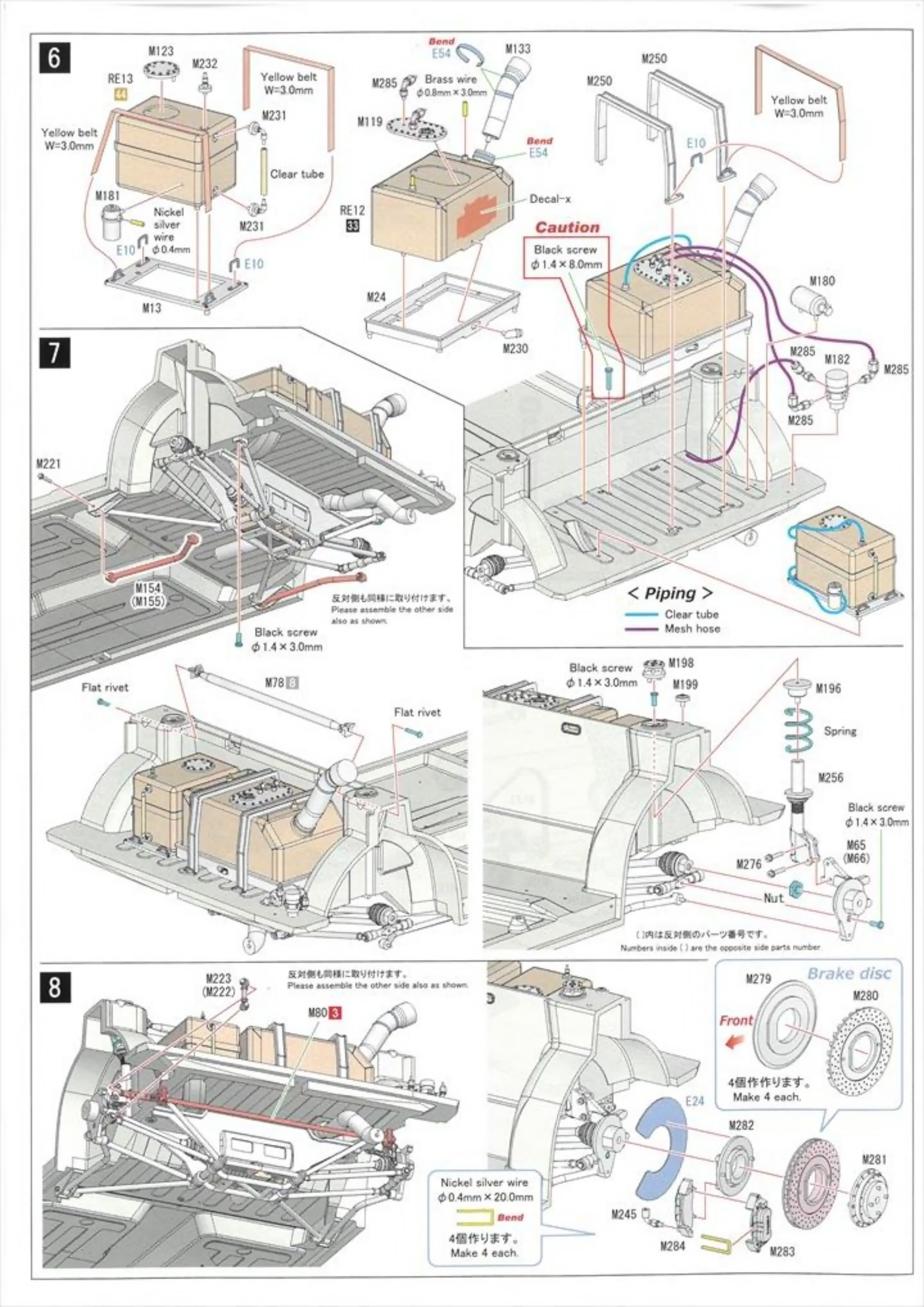
6
M123
M232
RE13
44
Yellow belt
W=3.0mm
M231
Yellow belt
W=3.0mm
Clear tube
M181
Nickel
silver
wire
φ0.4mm
E10
M231
E10
M13
Bend
E54
M133
M285
Brass wire
φ0.8mm × 3.0mm
M119
Bend
E54
RE12
33
Decal-x
M24
M230
M250
M250
Yellow belt
W=3.0mm
E10
Caution
Black screw
φ1.4 × 8.0mm
M180
M285
M182
M285
M285
7
M221
M154
(M155)
反対側も同様に取り付けます。
Please assemble the other side also as shown.
Black screw
φ1.4 × 3.0mm
< Piping >
Clear tube
Mesh hose
Flat rivet
M78 8
Flat rivet
Black screw
φ1.4 × 3.0mm
M198
M199
M196
Spring
M256
Black screw
φ1.4 × 3.0mm
M65
(M66)
M276
Nut
( )内は反対側のパーツ番号です。
Numbers inside ( ) are the opposite side parts number
8
M223
(M222)
反対側も同様に取り付けます。
Please assemble the other side also as shown.
M80 3
Brake disc
M279
M280
Front
4個作作ります。
Make 4 each.
E24
M282
M281
Nickel silver wire
φ0.4mm × 20.0mm
Bend
4個作ります。
Make 4 each.
M245
M284
M283

9

Black cord
φ0.6mm
M170
M81
Flat rivet
E9
M169
M86
M105
M92
Bend
E16
E13

Pull spring
Cut
7.0mm
バネの端を折り曲げて
フック状にして下さい。
Twist up ends of spring
to form hooks.

M25 44
E56
Decal-g
M260
M269
M110
Decal-g
M134

10

42.7mm
Drill hole
φ1.5mm
Enter M30
41.7mm
Drill hole
φ1.5mm
Enter RE23
原寸大
Actual Size

( )内は反対側のパーツ番号です。
Numbers inside ( ) are the opposite side parts number.

Red belt
W=2.0mm
Red belt
W=2.0mm
E43
Flat
rivet
Bend
M243
E16
Flange
rivet
Red belt
W=2.0mm
RE23
1
M46 (M45)
8
M47 (M48)
8
M43 (M44)
8
Tire
M29
8
M76
8
M114
E39
M30
8

11

option
RE20 33
Seat
(right side)
Decal-71:no.1[72:no.4]
Decal-67:no.1[69:no.4]
Decal-r
A
RE22
33
C
B
D
Decal-73
M251
12
Seat
(left side)
Decal-r
A
RE21
33
C
D
B
Decal-68:no.1
Decal-70:no.4
12
Decal-73
M251

seat belt A
4組作ります。
Make 4 sets.
Decal-c
Red belt
W=4.0mm
M286
Red belt
W=4.0mm
E17

seat belt B
Decal-q
Red belt
W=4.0mm
M268
2組作ります。
Make 2 sets.
E14

seat belt C
2組作ります。
Make 2 sets.
E17
Red belt
W=4.0mm

seat belt D
4組作ります。
Make 4 sets.
Red belt
W=3.0mm
Red belt
W=4.0mm

12

Use silver wire to tie and secure E11 to frame as pictured.

シルバーワイヤで縛って取り付けます。

E11

Bend

13

RE1 1

RE32 8

RE33 8

RE4 8

Black screw φ1.4×3.0mm

Black screw φ1.4×8.0mm

Black screw φ1.4×3.0mm

Black screw φ1.4×8.0mm

Drill hole φ1.0mm

15.7mm

RE3 1

Black screw φ1.4×3.0mm

Drill hole φ0.6mm

φ0.8mm

φ1.0mm

Clear sheet

Flange rivet

option

Decal-h

M91

Decal-i

M88

原寸大 Actual Size

Flange rivet

M22

M248

Decal-l

E19

M248

M238

M144

Decal-b

Meter glass

Decal-d

Decal-e

M90

E38

RE8 92

M248

M239

M237

E20

M236

M164

M165

E47

Rivet

M132

Decal-f

Meter glass

M161 (M160)

M149 (M148)

Black cord φ0.6mm

14

M204 (M203)

M270

Suede sheet Rear

RE18 92

M39 (M40)

M35 (M36) 92

Decal-j

Decal-a

E28

M106

M168

M126

M167

M4 33

Decal-k

( )内は反対側のパーツ番号です。

Numbers inside ( ) are the opposite side parts number.

15

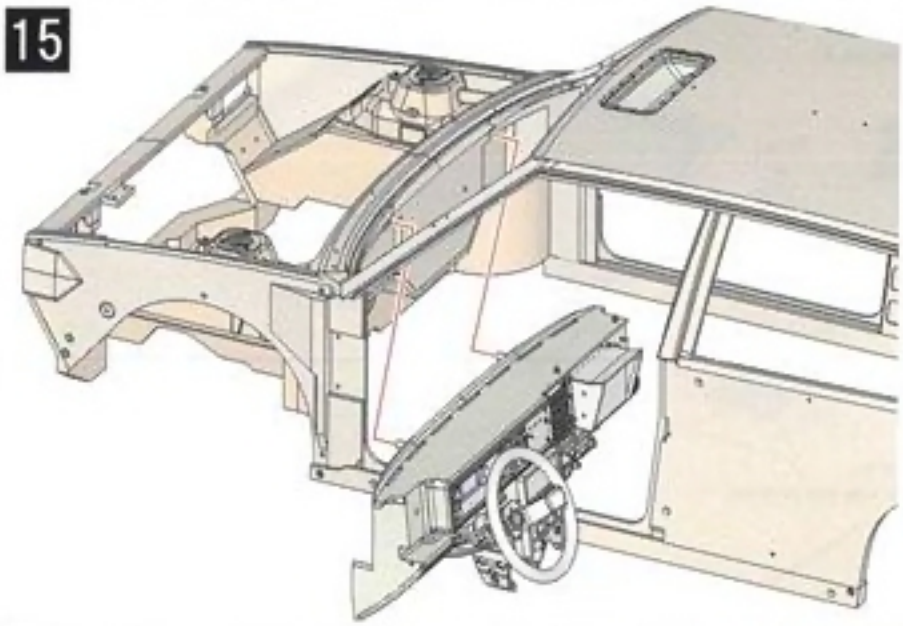

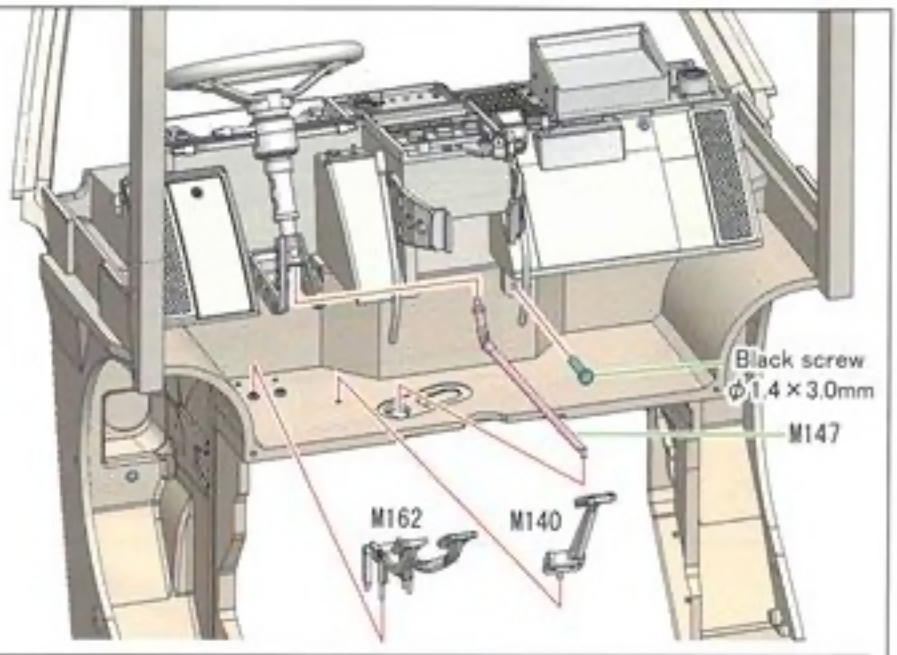

16

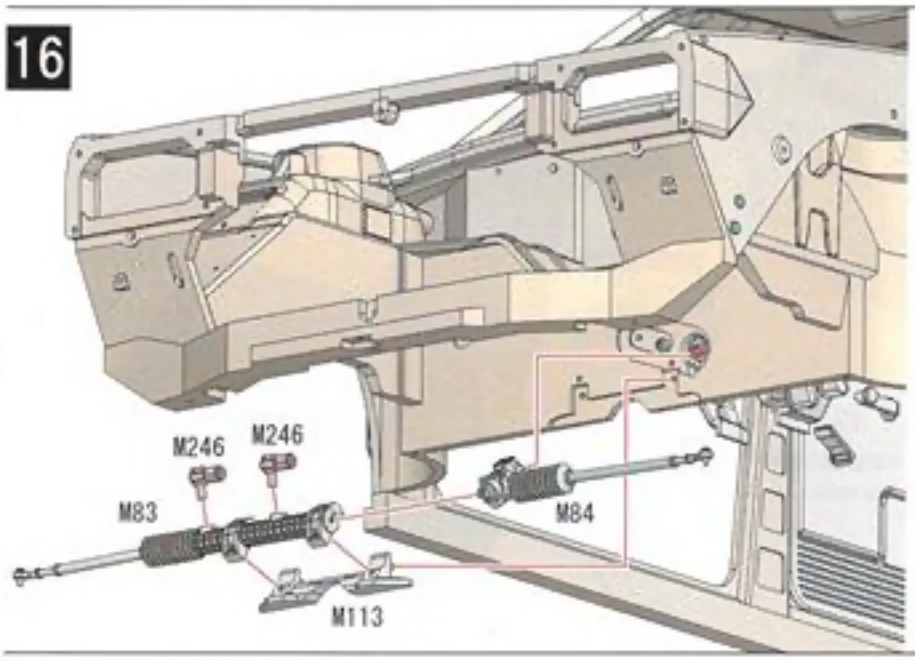

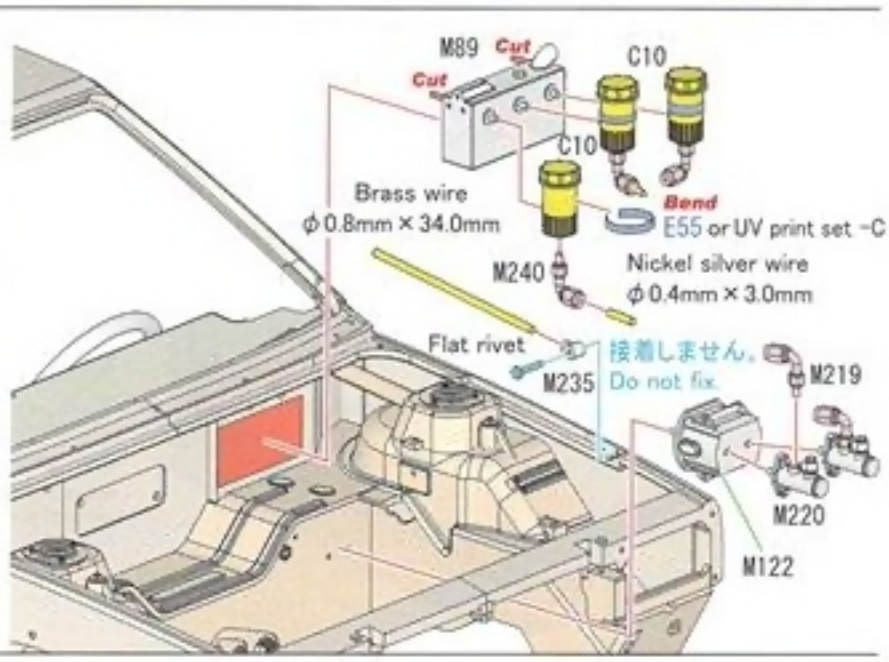

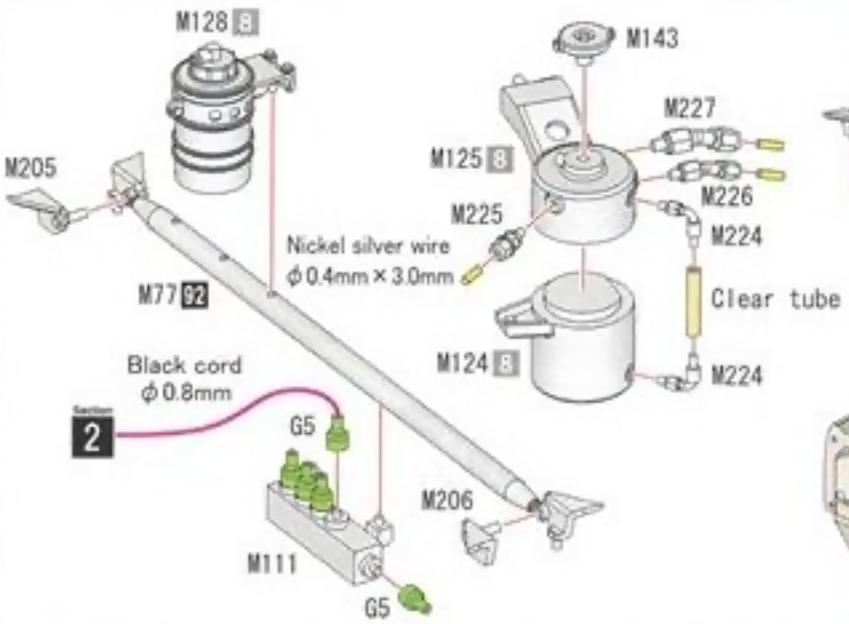

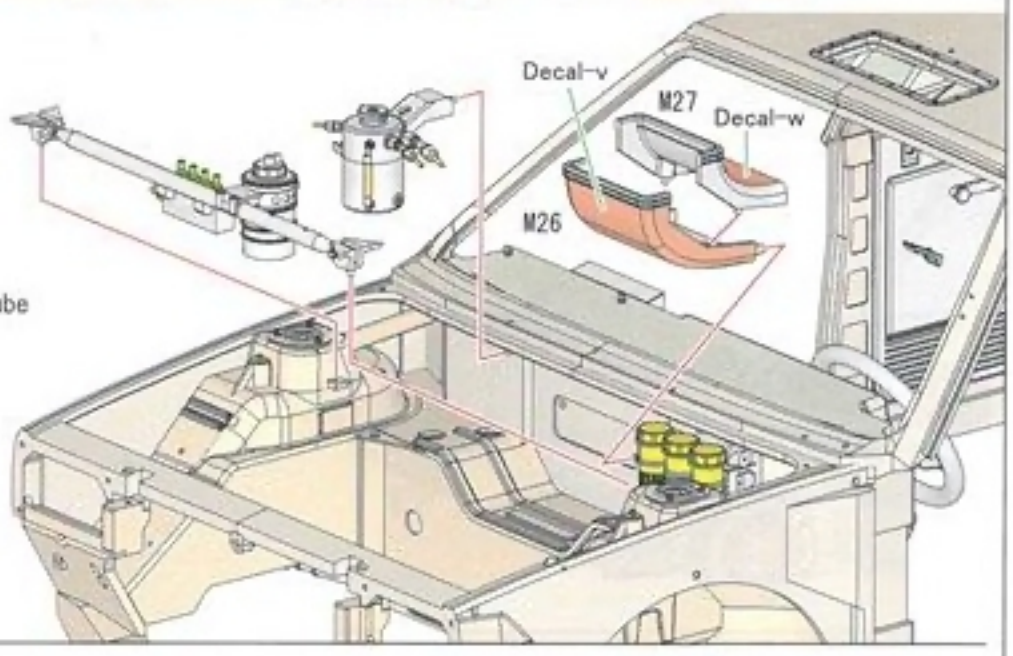

17

G1、G2、G3、G4は丁度良い長さに調節してお使いください。

Please adjust length of parts G1 and G2,G3,G4 to fit (V1 or Clear sheet) part perfectly.

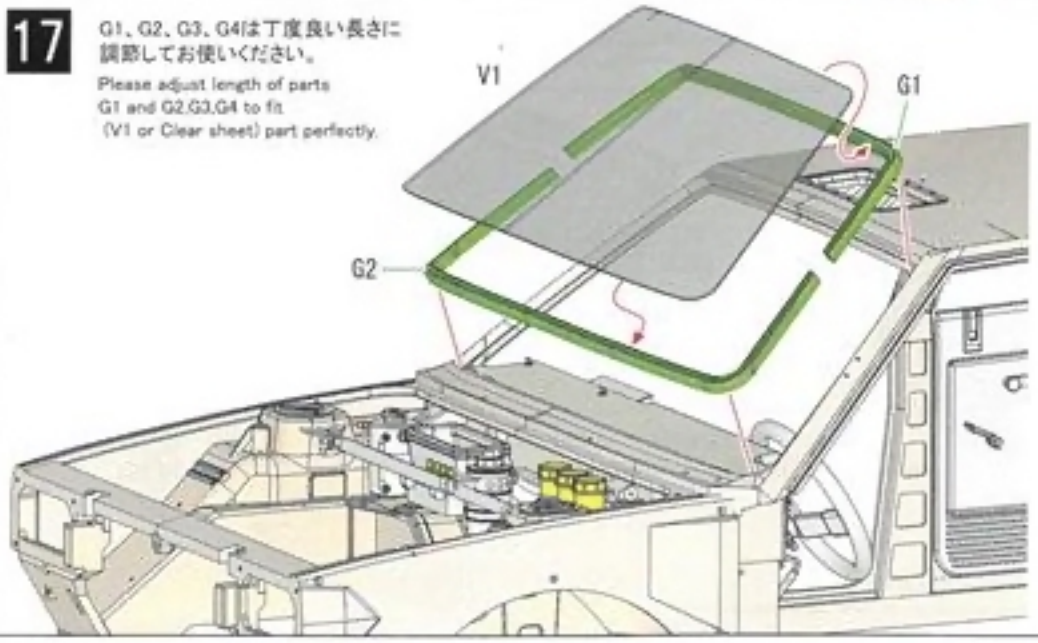

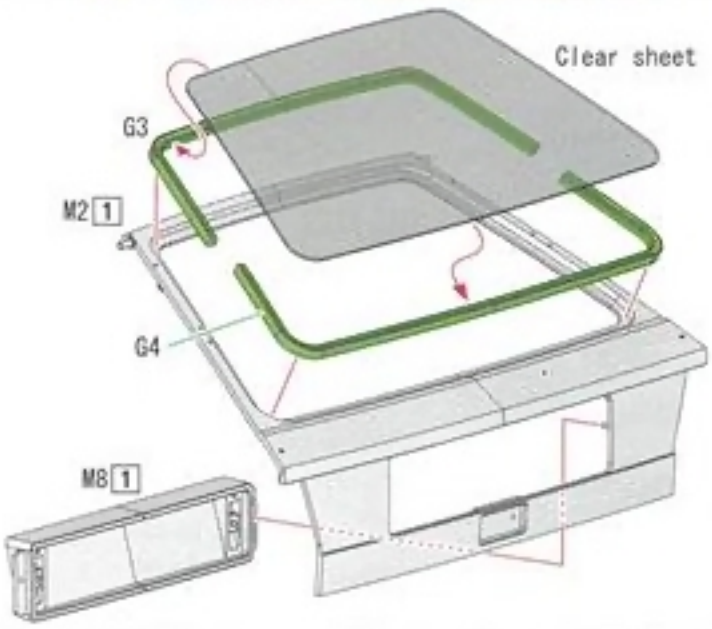

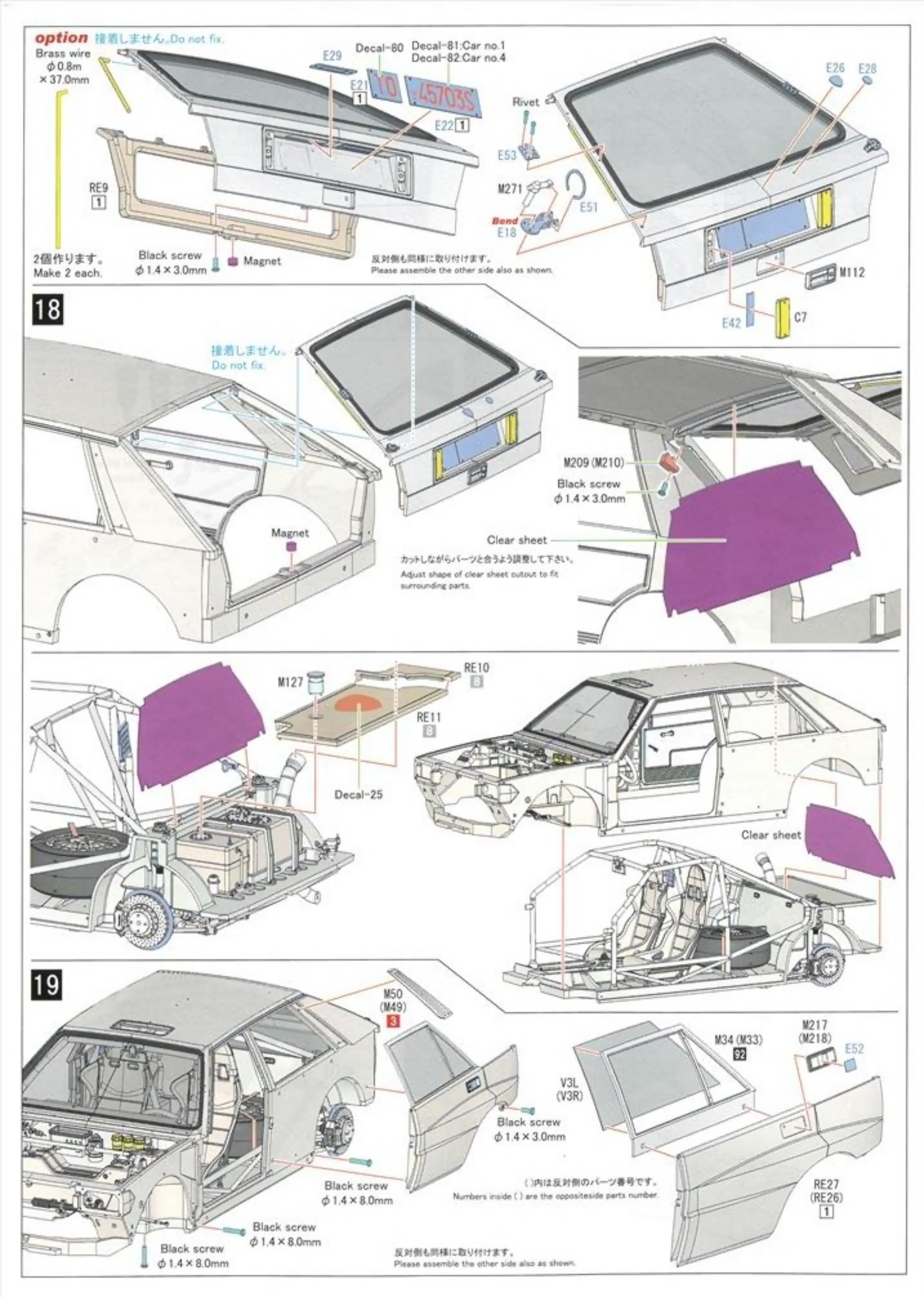
option 接着しません。Do not fix.
Brass wire
φ0.8m
×37.0mm
E29
Decal-80
Decal-81:Car no.1
Decal-82:Car no.4
E21
1
E22
1
RE9
1
Rivet
E53
M271
Bend
E18
E51
E26
E28
M112
E42
C7
2個作ります。
Make 2 each.
Black screw
φ1.4×3.0mm
Magnet
反対側も同様に取り付けます。
Please assemble the other side also as shown.
18
接着しません。
Do not fix.
Magnet
M209 (M210)
Black screw
φ1.4×3.0mm
Clear sheet
カットしながらパーツと合うよう調整して下さい。
Adjust shape of clear sheet cutout to fit surrounding parts.
M127
RE10
8
RE11
8
Decal-25
Clear sheet
19
M50
(M49)
3
M34 (M33)
92
M217
(M218)
E52
V3L
(V3R)
Black screw
φ1.4×3.0mm
Black screw
φ1.4×8.0mm
Black screw
φ1.4×8.0mm
Black screw
φ1.4×8.0mm
( )内は反対側のパーツ番号です。
Numbers inside ( ) are the oppositeside parts number.
RE27
(RE26)
1
反対側も同様に取り付けます。
Please assemble the other side also as shown.

20

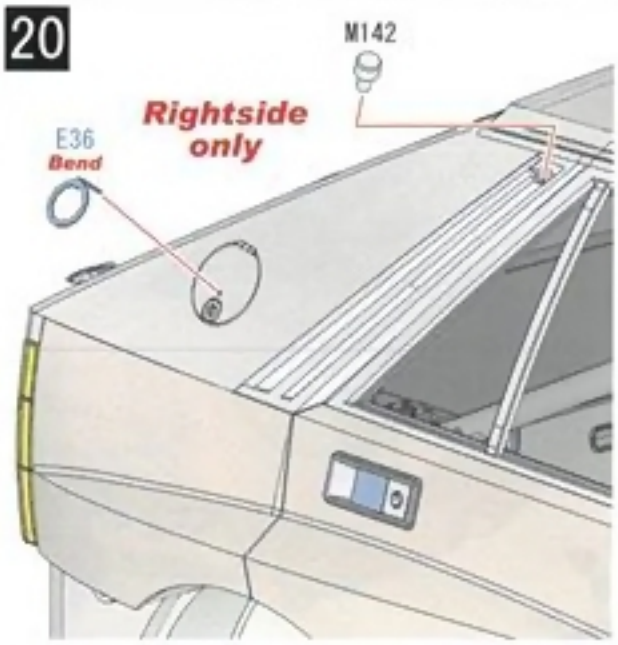
M142
Rightside only
E36
Bend

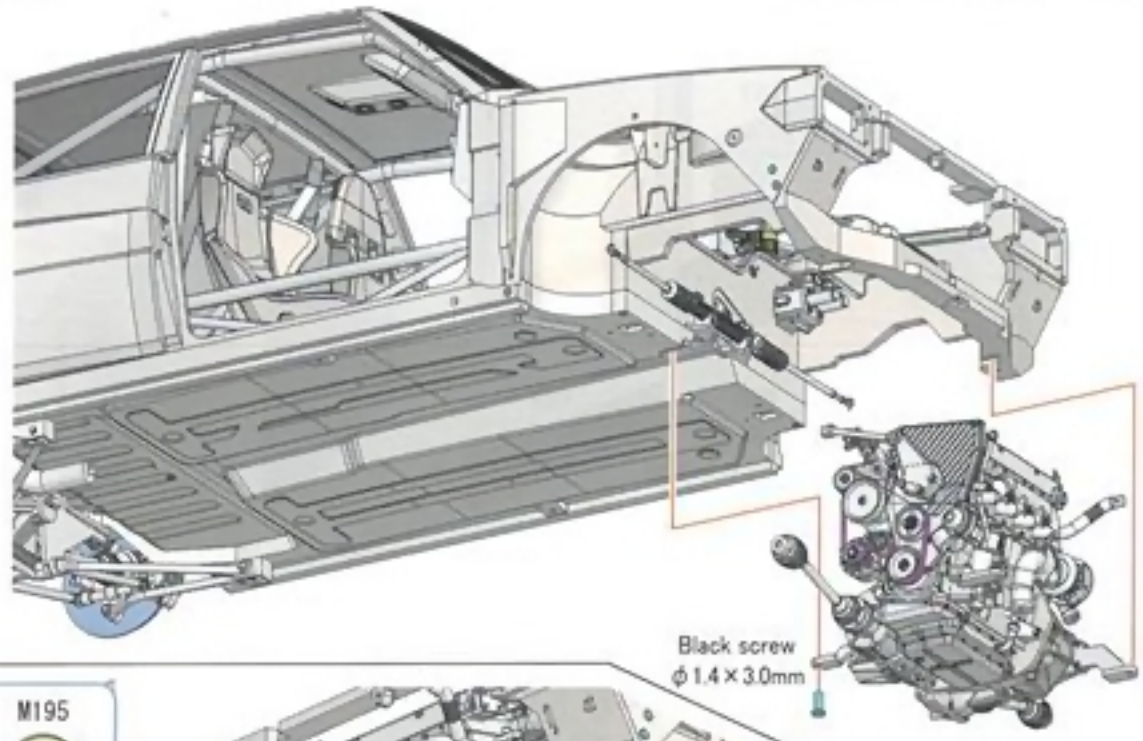
Black screw
ϕ1.4×3.0mm

21

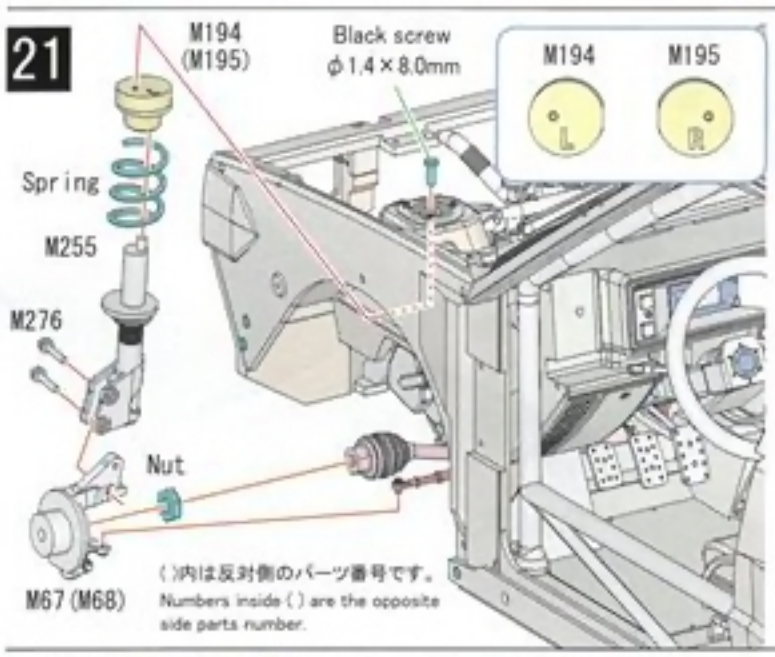
M194
(M195)
Black screw
ϕ1.4×8.0mm
M194
M195
L
R
Spring
M255
M276
Nut
M67 (M68)
( )内は反対側のパーツ番号です。
Numbers inside ( ) are the opposite side parts number.

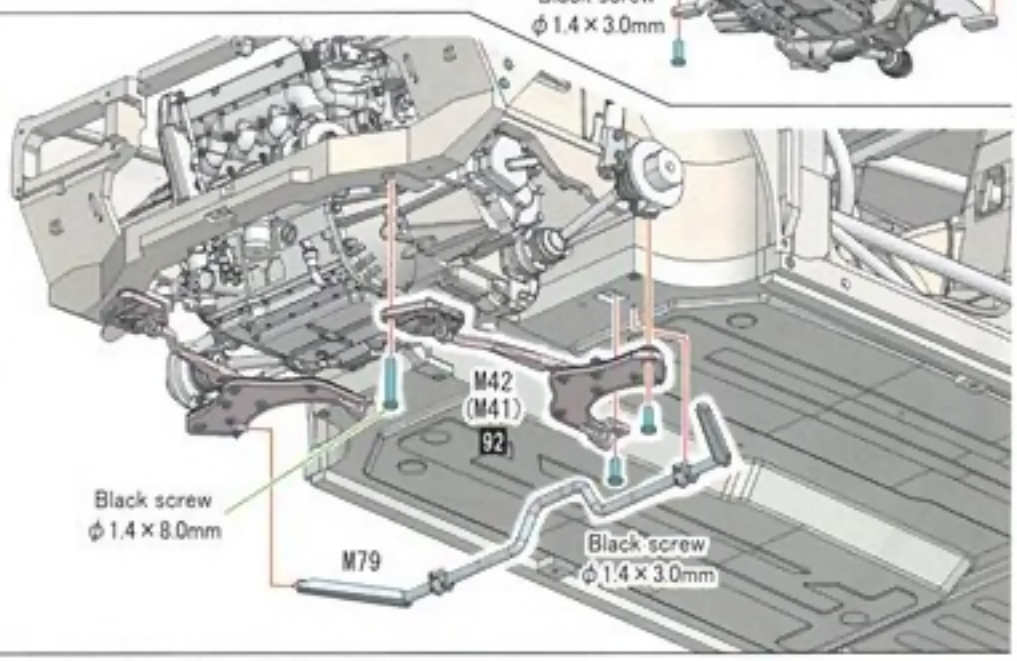
M42
(M41)
92
Black screw
ϕ1.4×8.0mm
M79
Black screw
ϕ1.4×3.0mm

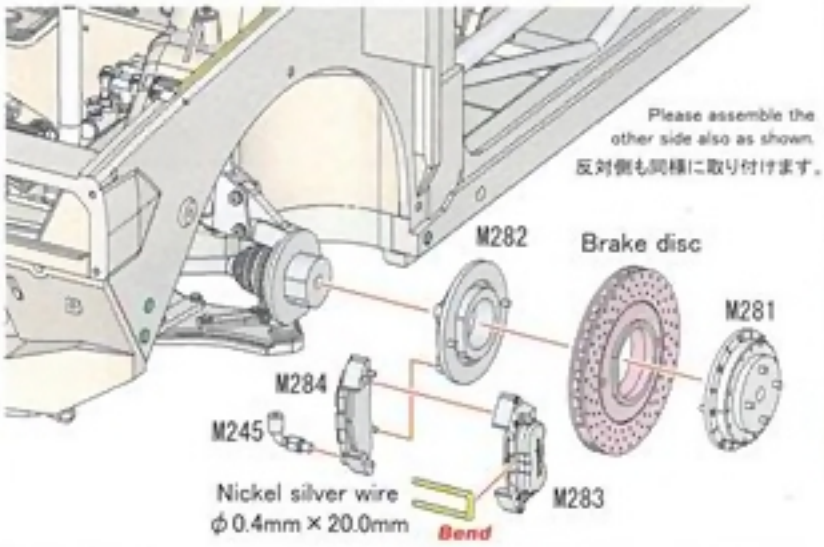
Please assemble the other side also as shown.
反対側も同様に取り付けます。
M282
Brake disc
M281
M284
M245
Nickel silver wire
ϕ0.4mm × 20.0mm
Bend
M283

25
option
Rubber hose G7
シルバーワイヤで縛って固定して下さい。
Use silver wire to tie and secure hose as pictured.

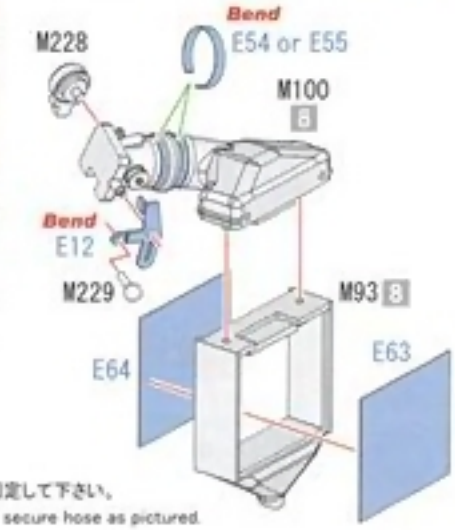
Bend
M228
E54 or E55
M100
6
Bend
E12
M229
M93
8
E64
E63

22

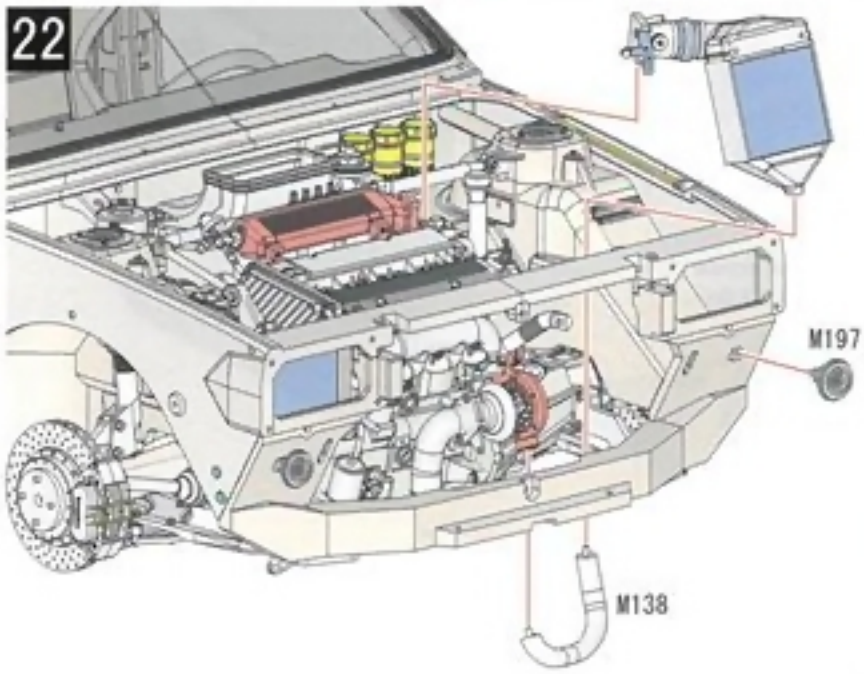
M197
M138

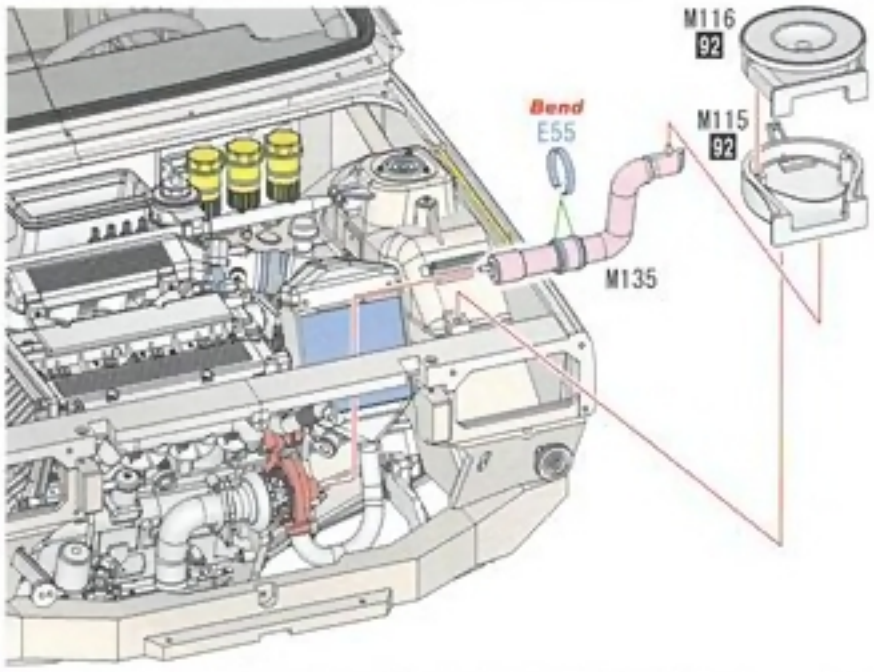
M116
92
Bend
E55
M115
92
M135

23

M14 8
E57
M117
M118
Black screw
φ1.4×3.0mm
E58
M85
E62
M96 8
E62
M285
Black screw
φ1.4×3.0mm
M285
E61
M94 8
E60
Flange rivet
Decal-u
M200
M28
M129 5
Decal-t
M285
M200
M146
Section 1
< Piping >
Heat shrinkable tube
取り付け後に熱を加えて下さい。
Please heat the tube after attached
Black cord φ0.6mm
Black cord φ0.8mm
Mesh hose φ3.0mm
Metal mesh hose-S
Metal mesh hose-L
M244
Rivet
C2
(C1)
Rivet
RE7 1
Black screw
φ1.4×8.0mm
E15
M53
(M54)
E48 (E49)
Bend
Flat rivet
Flat rivet
( )内は反対側のパーツ番号です。
Numbers inside ( ) are the opposite side parts number.

24

M163
M109
M166
Flange rivet

25

Please assemble the other side also as shown.
反対側も同様に取り付けます。

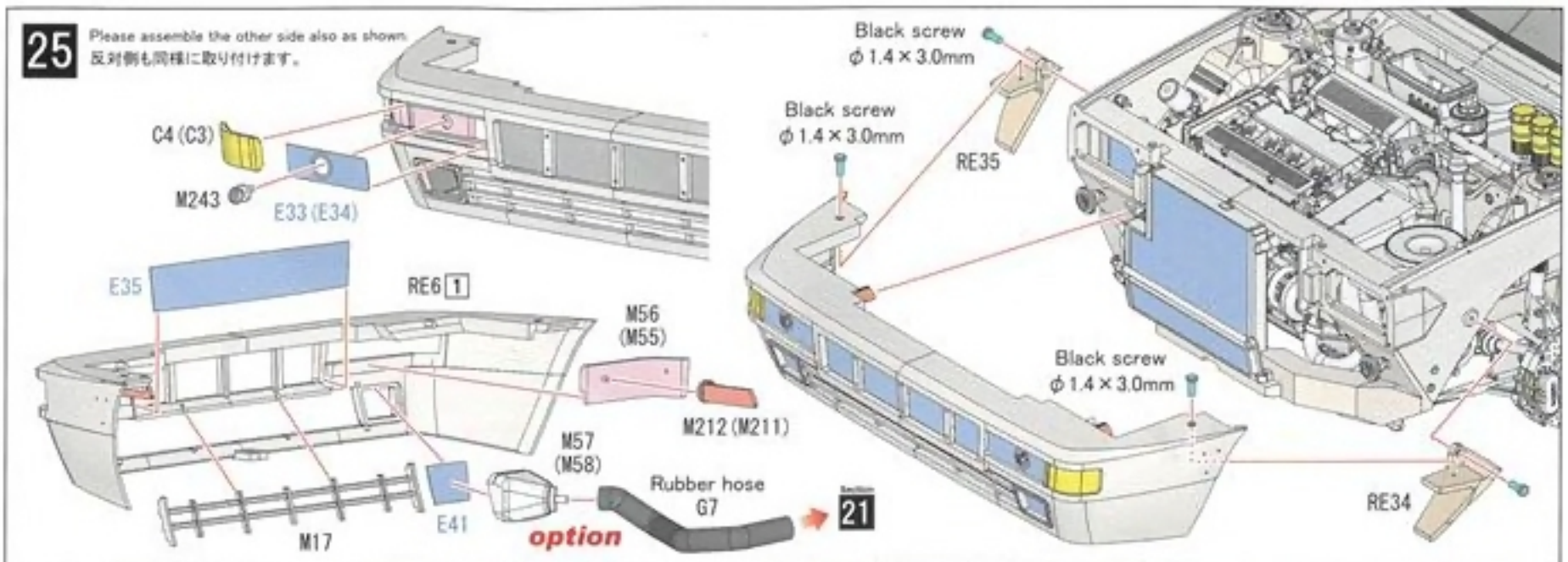

26

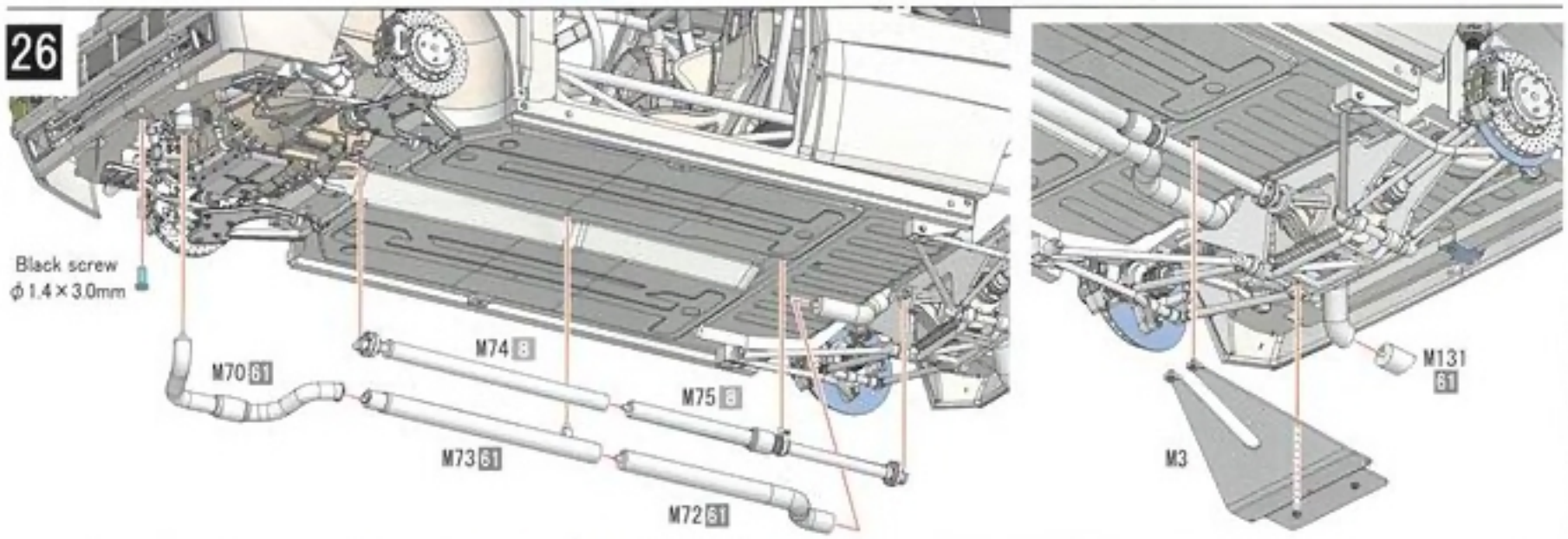

27

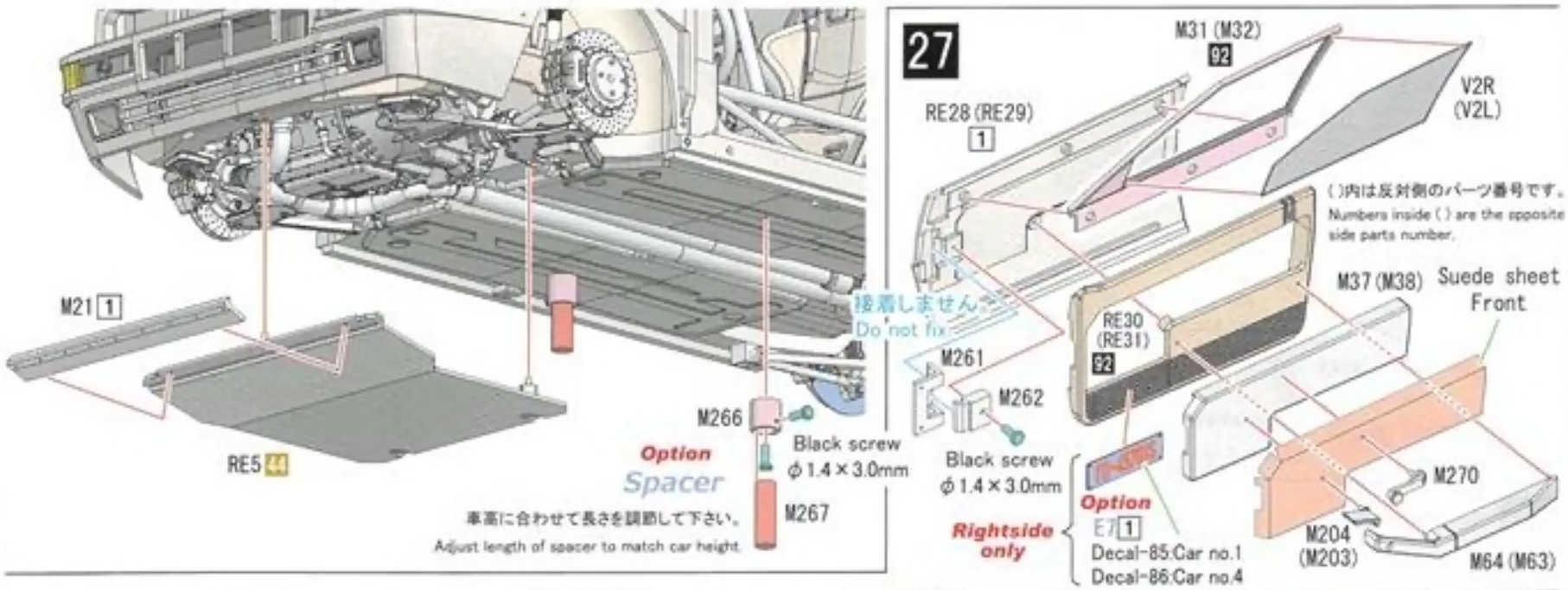

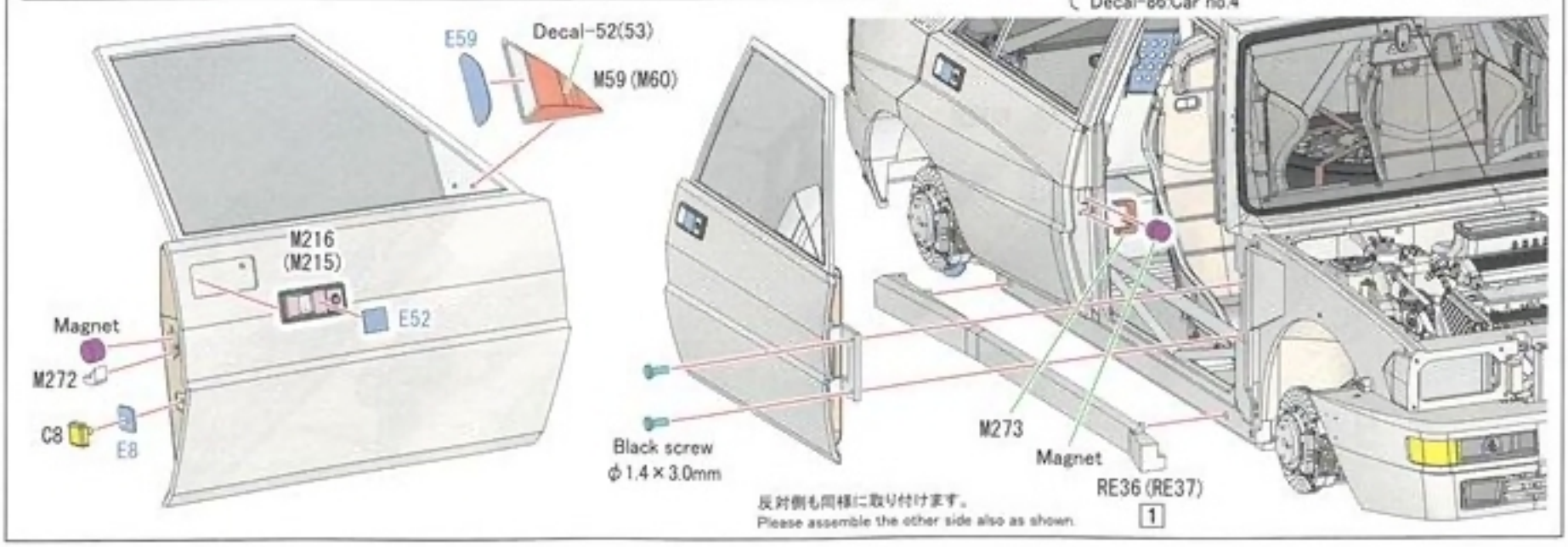

28

( )内は反対側のパーツ番号です。
Numbers inside ( ) are the opposite side parts number.

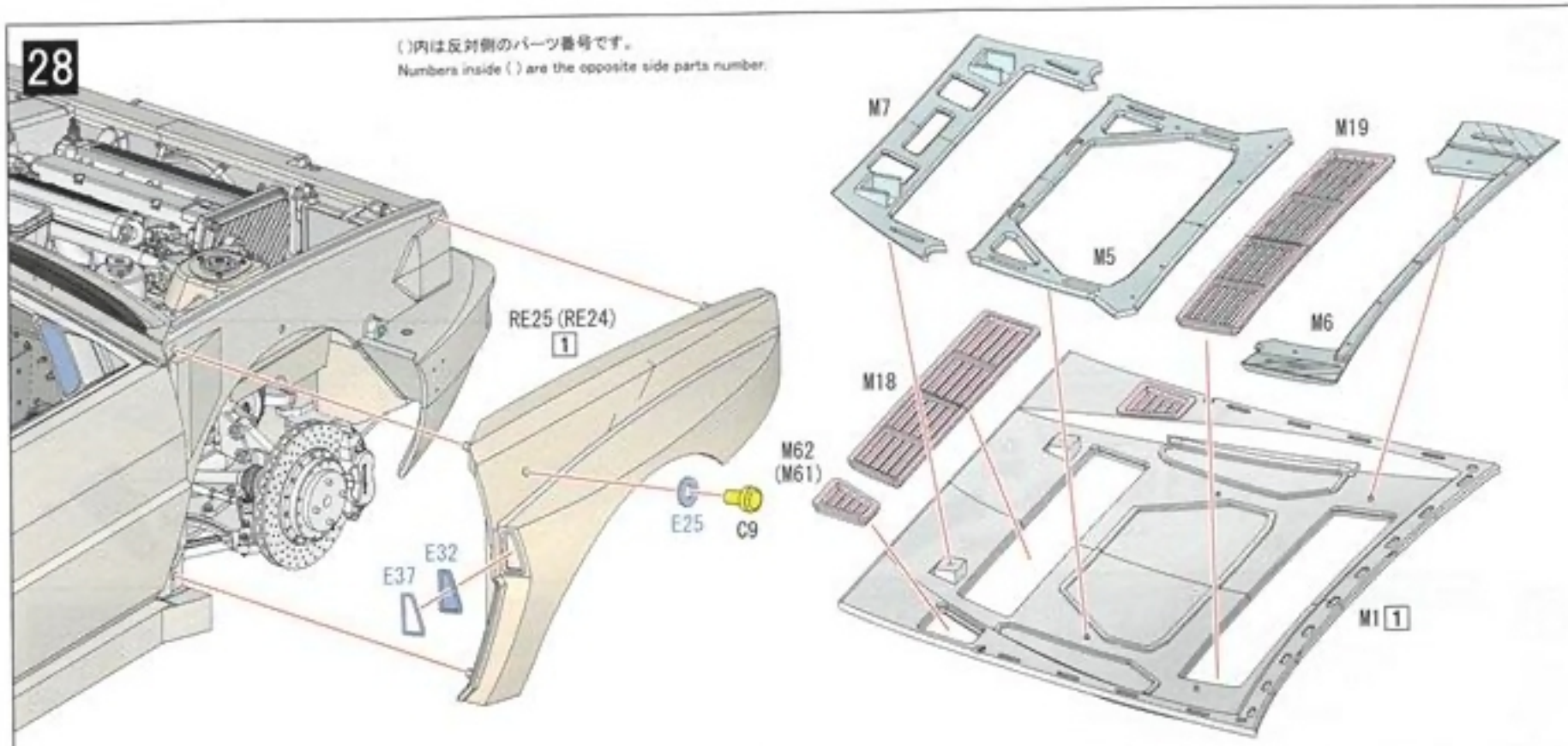

29

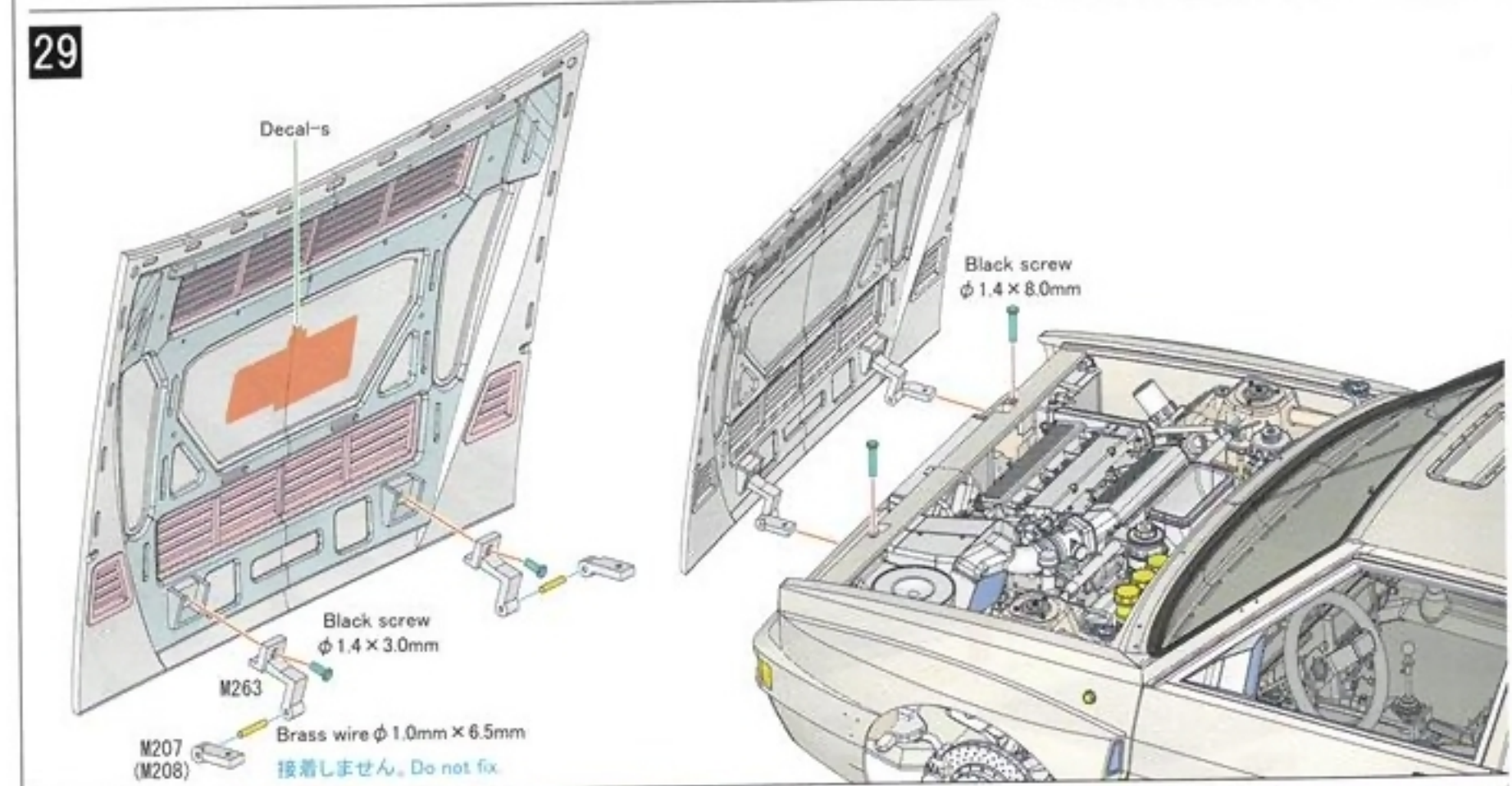

30

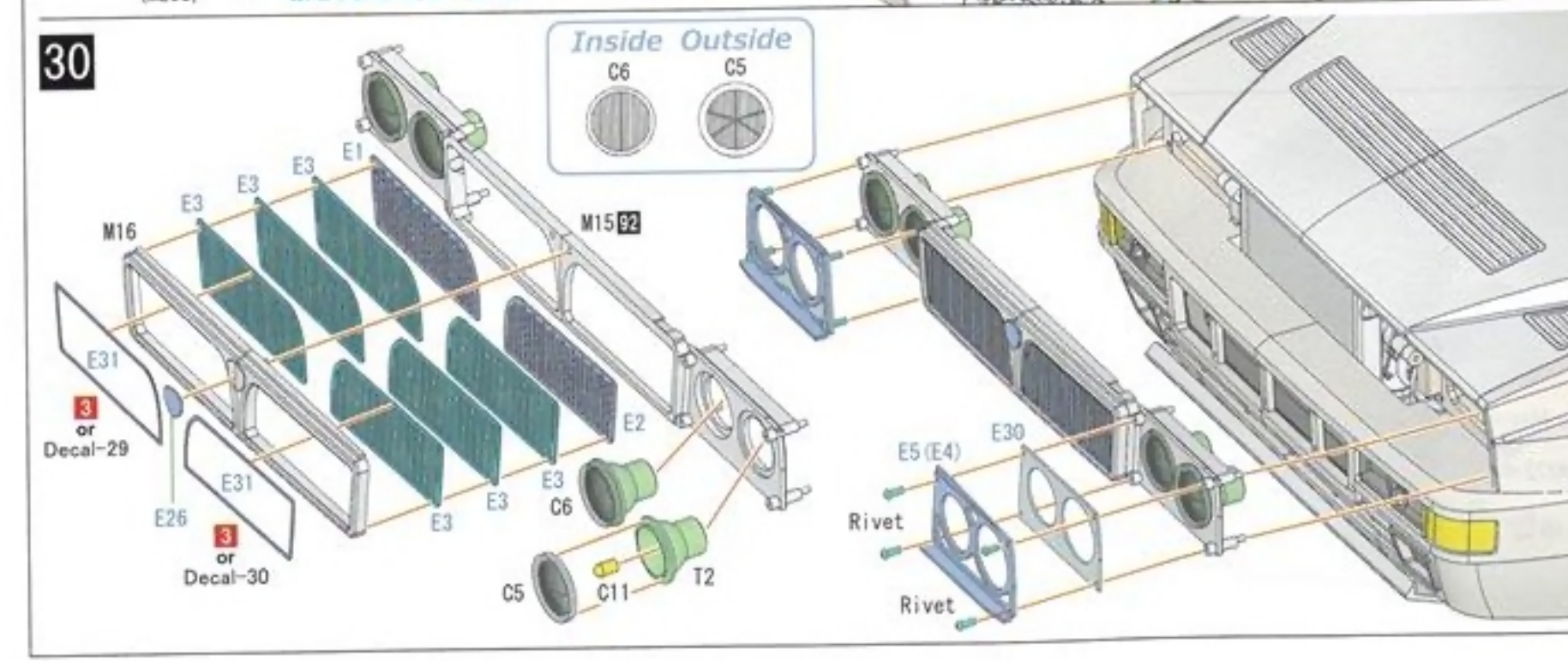

31

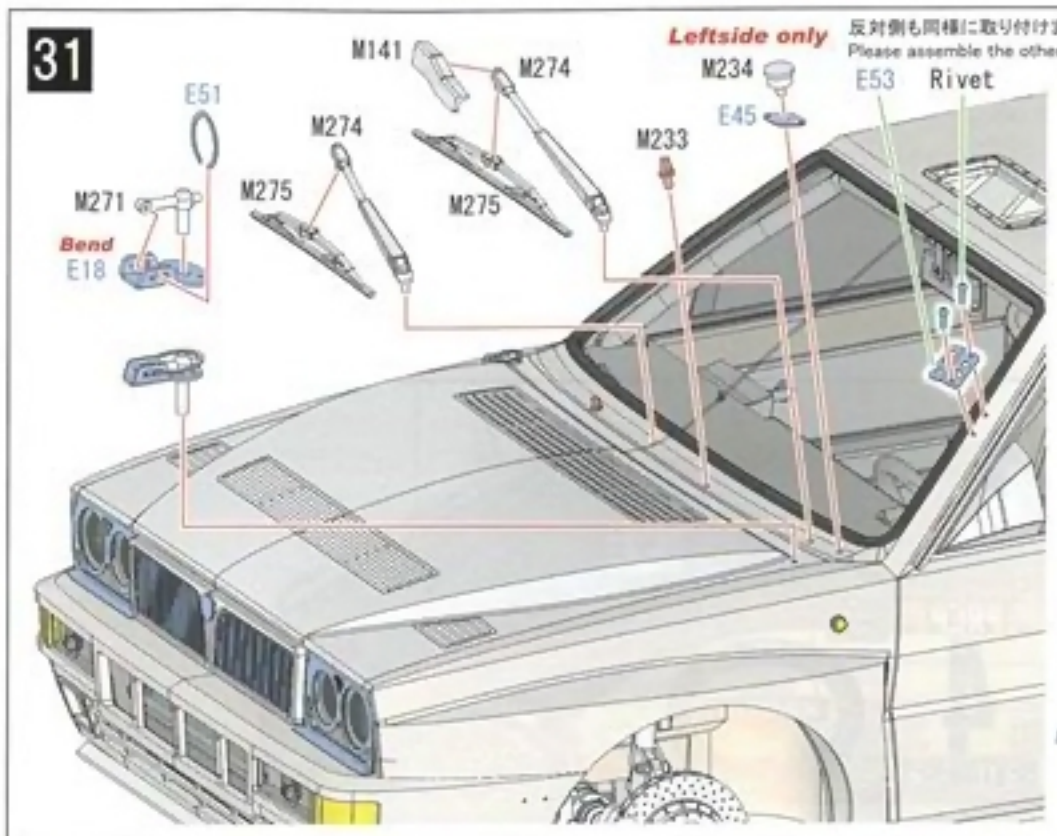
Leftside only
反対側も同様に取り付けます。
Please assemble the other side also as shown.
M141
M274
M234
E53
Rivet
E51
M274
E45
M233
M271
M275
M275
Bend
E18

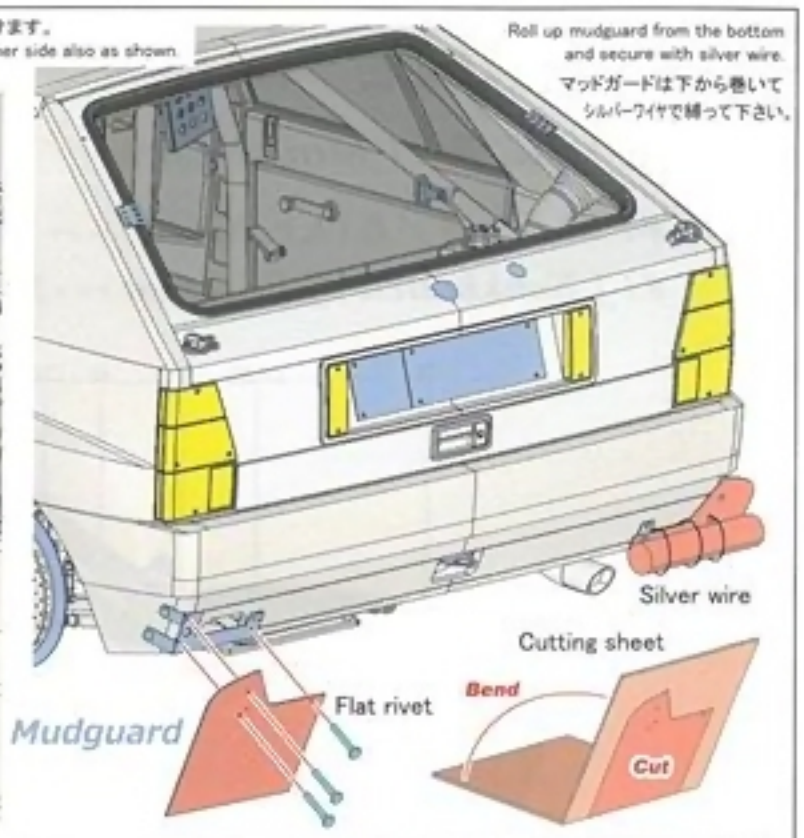
Roll up mudguard from the bottom and secure with silver wire.
マッドガードは下から巻いて
シルバーワイヤで縛って下さい。
Silver wire
Cutting sheet
Bend
Flat rivet
Mudguard
Cut

32

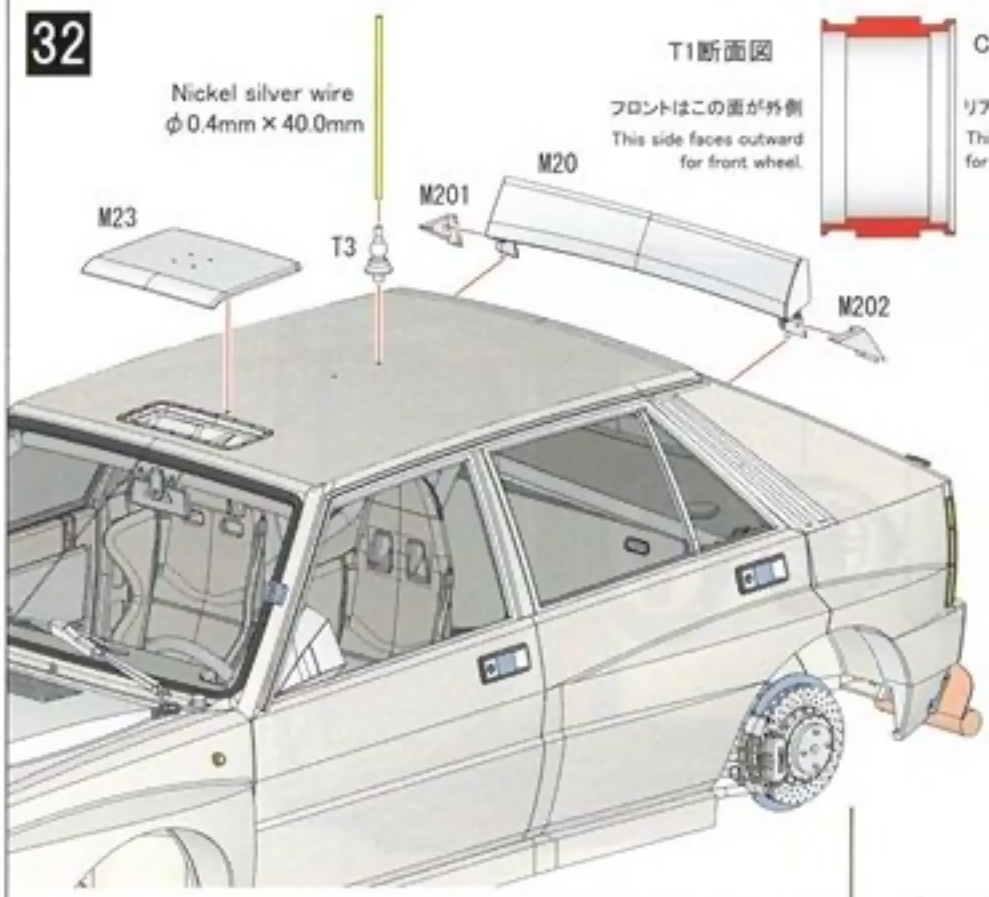
Nickel silver wire
φ0.4mm × 40.0mm
M23
T3
M201
M20
M202

T1断面図
フロントはこの面が外側
This side faces outward for front wheel.
T1
Cross section view
リアはこの面が外側
This side faces outward for rear wheel.

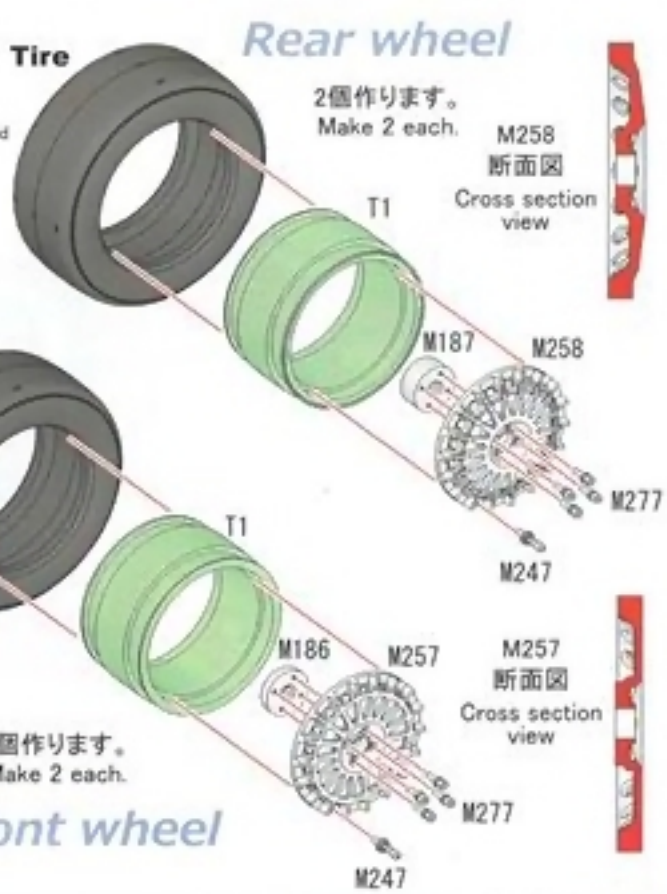
Rear wheel
Tire
2個作ります。
Make 2 each.
T1
M258
断面図
Cross section view
M187
M258
M277
M247
Tire
T1
M186
M257
M257
断面図
Cross section view
2個作ります。
Make 2 each.
M277
Front wheel
M247

33

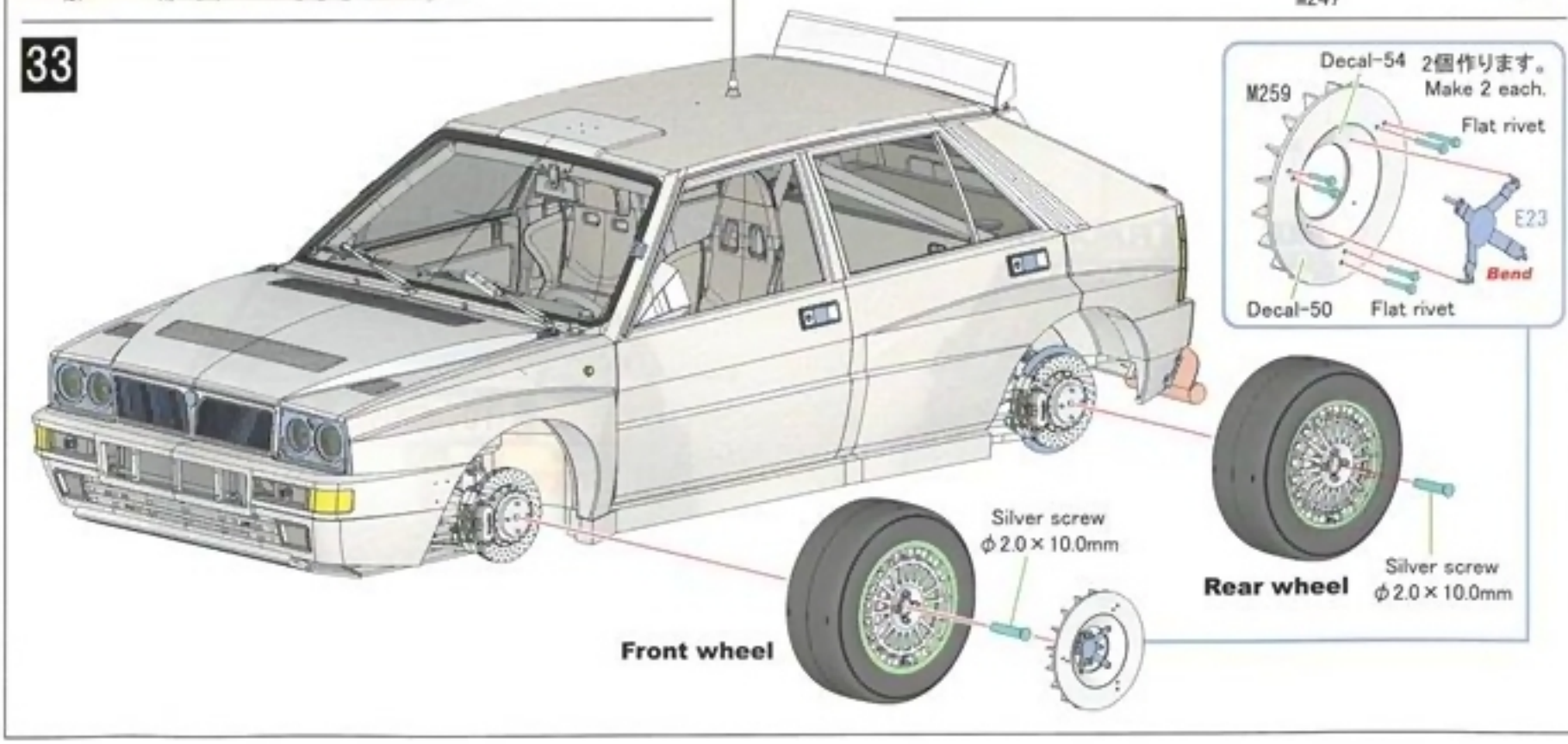
Decal-54
2個作ります。
Make 2 each.
M259
Flat rivet
E23
Bend
Decal-50
Flat rivet
Silver screw
φ2.0 × 10.0mm
Rear wheel
Silver screw
φ2.0 × 10.0mm
Front wheel

DECAL GUIDE

1992 WRC Rd.1 Monte Carlo

#4 D.Auriol / B.Occelli --- 1st

#1 J.Kankkunen /J.Piironen --- 3rd
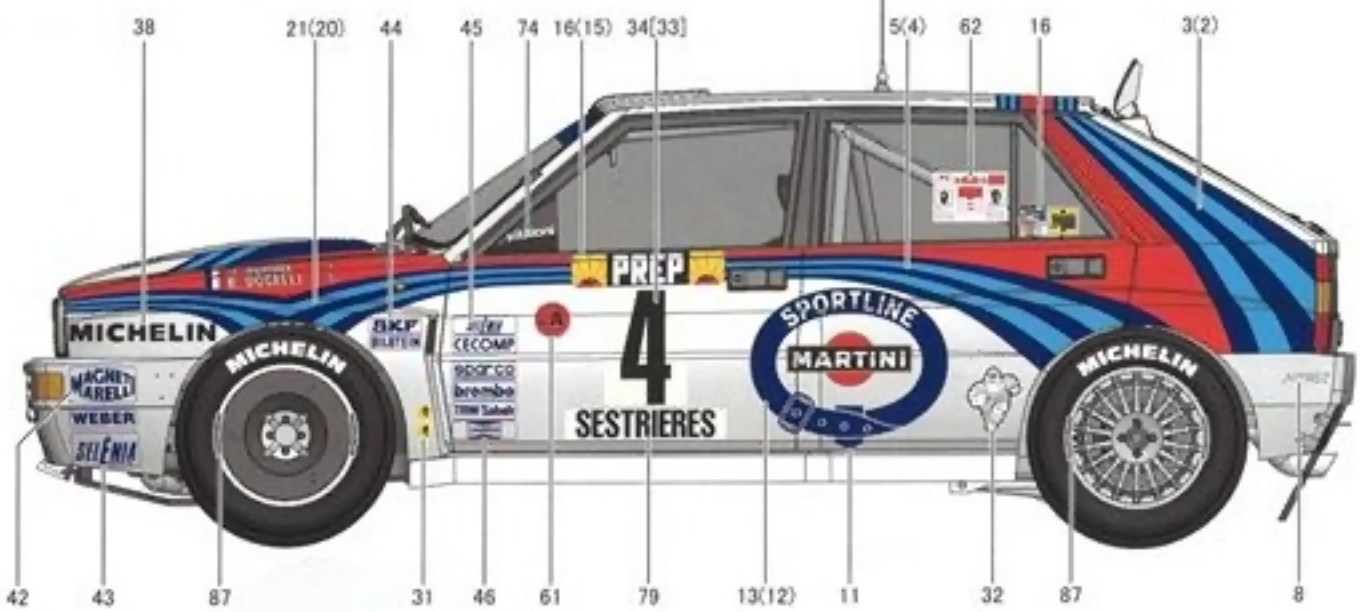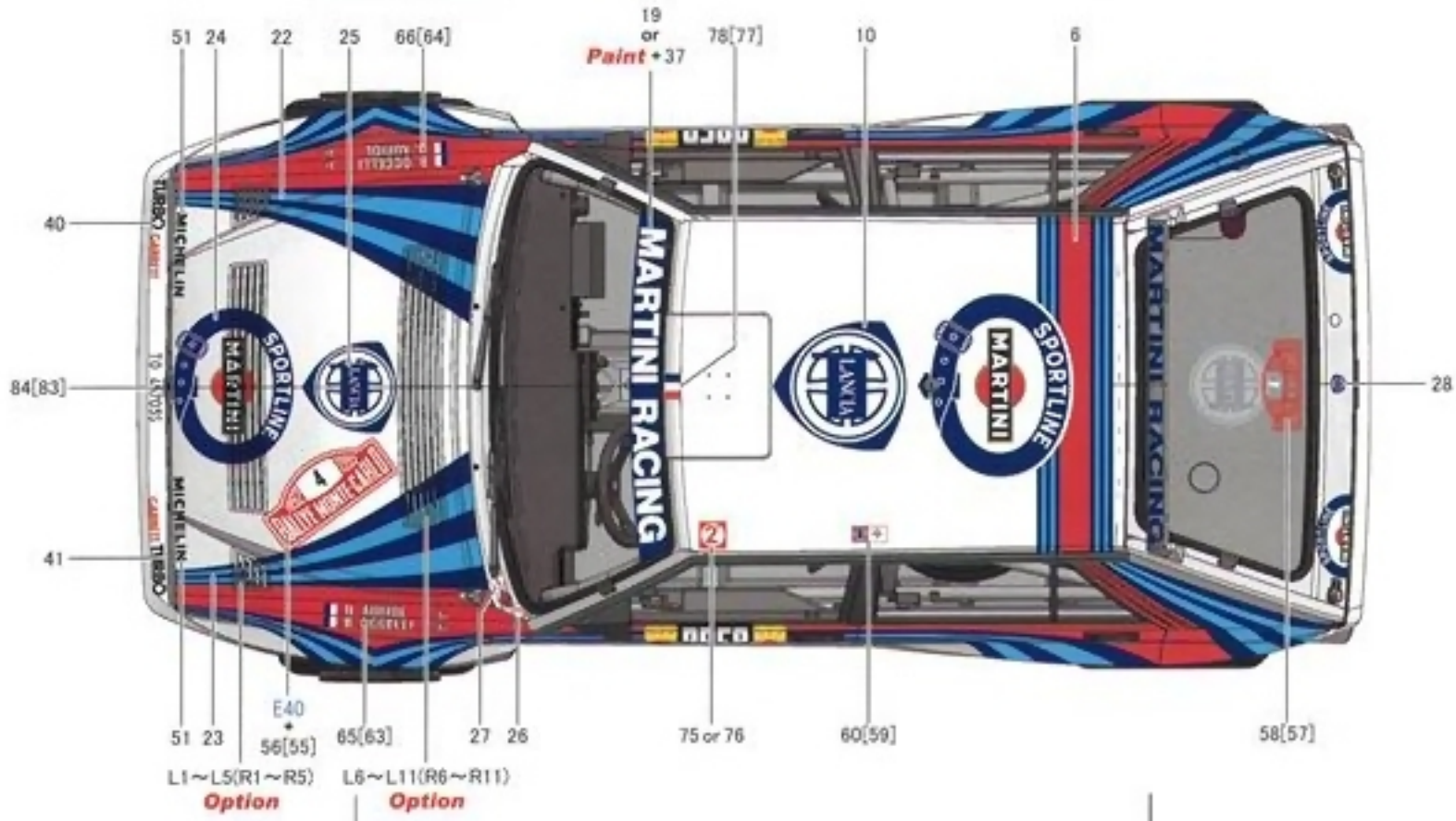
()内は反対側のデカール番号です。
Numbers inside () are the opposite decal number.
[ ]内は1号車のデカール番号です。[ ] Car No.1