ST27-CD20014

# 1/20 MP4/13 Carbon Decal

2800

T社 MP4/13 対応

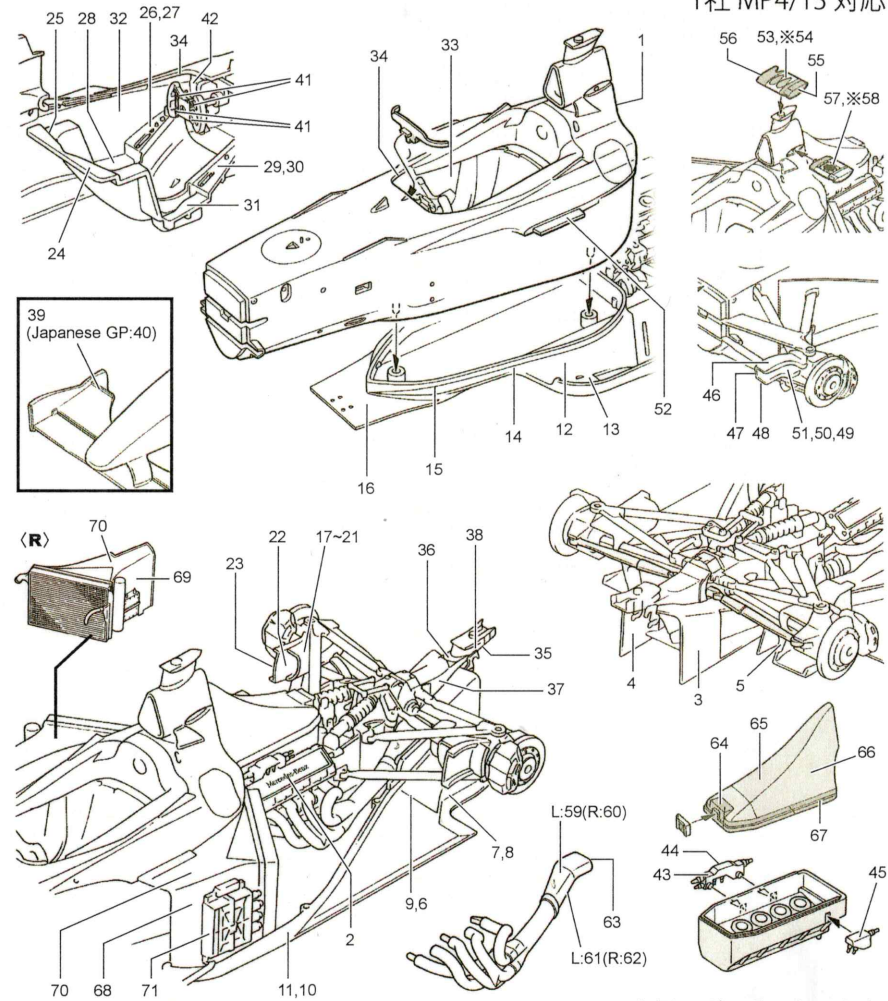


※は裏側のガイドになります。

クリア塗装を施すと独特のカーボンパターンの凹凸が消えますのでご注意ください

GILLES's SPIRITS in STUDIO27
GILLES COMPANY LIMITED

⚠ 製作にあたってのご注意
本製品の製作の際には、市販のマークフィットおよびデカール軟化剤の使用を推奨いたします。(TAMIYA Item No:87135 マークフィット ハードタイプ 推奨)
クリア塗装を施すと独特のカーボンパターンの凹凸が消える部分もありますのでご注意ください。

4 545310 008064