1/20 GRAND PRIX COLLECTION

McLAREN M23 1976

Manufactured under license from McLaren Racing Limited. McLaren is a trademark of McLaren Racing Limited.
This Product is to be used for the construction of an accurate scale model and is not a toy.

TAMIYA

1/20 グランプリコレクション　マクラーレン M23 1976

The Brazilian GP was the first race of the 1976 F1 season and Ferrari's Niki Lauda, the previous year's champion, predictably drove away with the win. However, James Hunt's McLaren M23, which held 2nd place until forced to retire, also put on a strong performance. This set the tone for the rest of the season as McLaren battled Ferrari. At the South African GP, Hunt finished just 1.3 seconds behind Lauda and his teammate Jochen Mass took 3rd place as well. Ferrari's winning streak was finally stopped by Hunt at Round 4 Spanish GP. Lauda went on to win in Belgium, Monaco, and the UK while Hunt triumphed in France, Germany, Holland, Canada, and the US, which led to the championship-deciding final race of the season in Japan. The weather at Fuji Speedway on October 24, 1976 was rainy and conditions were dreadful. Hunt led early, and with Lauda's retirement on Lap 2 it appeared that he had sealed the championship, but chaos ensued as the rain stopped near the end of the race. Hunt dropped to 5th place after a tire change, but he passed two cars on the last two laps to finish 3rd, thereby overtaking Lauda to win the championship by a single point. The car which gave Hunt his championship, the McLaren M23, was designed by Gordon Coppuck and debuted in 1973. It featured a wedge-shaped nose and side-mounted radiators and was very fast despite its long wheelbase and heavy weight. The M23 constantly evolved through upgrades and maintained its competitiveness for four years, becoming one of F1's most legendary machines.

Der Brasilianische GP war das erste Rennen der 1976er F1 Saison und Ferraris Niki Lauda, der Vorjahressieger, zog wie vorhergesagt mit dem Sieg davon. Jedoch auch der McLaren M23 von James Hunt, welcher bis zum Ausscheiden den 2. Platz gehalten hatte, gab ein starkes Bild ab. Der Ton für den Rest der Saison war bestimmt: McLaren bekämpfte Ferrari. Beim GP von Südafrika kam Hunt gerade mal 1,3 Sekunden hinter Lauda ein und sein Teamkollege Jochen Mass schaffte zudem den 3. Platz. Ferraris Gewinnsträhne wurde schließlich von Hunt bei Runde 4, dem Spanischen GP durchbrochen. Lauda setzte in Belgien, Monaco und UK seine Siege fort, wogegen Hunt in Frankreich, Deutschland, Holland, Kanada und den USA triumphierte, was auf ein die Meisterschaft entscheidendes Saison-Finalrennen in Japan hinauslief. Am 24. Oktober 1976 auf dem Fuji Speedway war es regnerisch und die Bedingungen grauenhaft. Hunt führte früh und mit Laudas Aufgabe in der 2. Runde schien es, als hätte er sich die Meisterschaft gesichert, aber ein Chaos folgte, als der Regen gegen Ende des Rennens aufhörte. Nach einem Reifenwechsel fiel Hunt auf den 5. Platz zurück, er konnte aber in den letzten beiden Runden an zwei Autos vorbeiziehen und wurde Dritter, damit überholte er Lauda und gewann mit einem Punkt Vorsprung die Meisterschaft. Das Auto, welches Hunt zur Meisterschaft verhalf, der McLaren M23, wurde von Gordon Coppmuck konstruiert und debütierte 1973. Es hatte eine kantig geformte Nase, seitlich eingebaute Kühler und war trotz langem Radstand und hohem Gewicht sehr schnell. Der M23 entwickelte sich durch Aufrüstungen ständig weiter und behielt seine Wettbewerbs-Qualitäten vier Jahre lang, wodurch er sich unter die legendärsten Boliden der F1 einreihte.

Le GP du Brésil était la première course de la saison F1 1976 et comme cela était prévisible, la Ferrari de Niki Lauda, Champion l'année précédente, remporta la victoire. Cependant, la McLaren M23 de James Hunt qui occupait la 2ème place jusqu'à son abandon, fit une très forte impression. C'était le prélude à une saison durant laquelle McLaren et Ferrari s'affrontèrent farouchement. Au GP d'Afrique du Sud, Hunt termina seulement 1,3 secondes derrière Lauda et son coéquipier Jochen Mass prit la 3ème place. Le parcours gagnant de Ferrari fut finalement stoppé par Hunt au GP d'Espagne, 4ème manche de la saison. Lauda gagna en Belgique, à Monaco et en Grande-Bretagne tandis que Hunt triompha en France, Allemagne, Hollande et aux Etats-Unis. Le dernier GP au Japon allait être décisif pour l'attribution du titre. Le 24 octobre 1976, la météo était pluvieuse sur le circuit de Fuji et les conditions de course très difficiles. Hunt prit la tête très tôt et après l'abandon de Lauda au 2ème tour, il était clair qu'il deviendrait Champion du Monde mais vers la fin de la course, la pluie cessa et Hunt rétrograda en 5ème position après un changement de pneus. Il réussit à dépasser deux voitures dans les deux derniers tours pour finir 3ème, ce qui lui permit de remporter le Championnat avec un petit point d'avance sur Lauda. La voiture qui avait permis à Hunt de réaliser cet exploit, la McLaren M23 de 1973 avait été conçue par Gordon Coppuck. Elle avait une pointe avant en biseau et des radiateurs installés sur les côtés. Elle était très rapide malgré son empattement long et son poids élevé. La M23 évolua constamment et resta compétitive pendant quatre ans, devenant une des F1 les plus légendaires.

1976年のF1グランプリ開幕戦ブラジルGPは、予想通り前年のチャンピオン、フェラーリに乗るニキ・ラウダの独走となりました。しかし、トップのラウダを追って2位につけたマクラーレンM23に乗るジェームス・ハントの走りは、リタイヤしたとはいえ強烈な印象を人々に与えたのです。続く南アフリカGPでもハントは後半追い上げ、トップのラウダに遅れること1秒3でゴール。もう1台のマクラーレンに乗るヨッヘン・マスも3位になり、フェラーリの対抗馬としての印象をますます強くしたのです。そして第4戦、ヨーロッパシーズンの幕開け、スペインGPではレース中盤にハントがラウダを逆転し、ついに常勝フェラーリにストップをかけました。その後、ベルギー、モナコ、イギリスGPではラウダが、フランス、ドイツ、オランダ、カナダ、アメリカGPではハントが優勝し、チャンピオン決定は最終戦となった日本GPに持ち越されたのです。1976年10月24日、富士スピードウェイ、雨のち曇り。最悪のコンディションとなった日本初のF1レースはハントが独走、ラウダが2周目にリタイヤしたためハントのチャンピオンが決定的に見えました。しかし、雨もあがり日も差し始めた終盤、レースは大混乱となり、タイヤ交換のためにピットインしたハントは5位で再スタート。残り2周で2台を抜き、3位でゴールしたハントはわずか1ポイントの差でラウダを逆転、栄光のチャンピオンとなったのです。ハントに生涯唯一のチャンピオンをもたらしたマクラーレンM23のデビューは1973年のこと。ゴードン・コパックがデザインしたこのマシンは、ウェッジシェイプノーズ、サイドラジエターを採用し、当時としては最もホイールベースが長く、最も重いマシンでありながらコーナーでもストレートでも抜群の速さを発揮。改良の手をゆるめることなく進化し続けたマクラーレンM23は、技術進歩の早いF1の世界で4年間高性能を維持し続けた、歴史に残る傑作マシンの一台と言えるでしょう。

RECOMMENDED TOOLS

《用意する工具》
Recommended tools
Benötigtes Werkzeug
Outillage nécessaire

ナイフ
Modeling knife
Modelliermesser
Couteau de modéliste

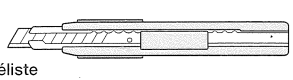

－ドライバー（M）
－ Screwdriver (medium)
－ Schraubenzieher (mittel)
Tournevis － (moyenne)

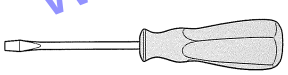

接着剤（プラスチック用）
Cement
Kleber
Colle

ニッパー
Side cutters
Seitenschneider
Pince coupante

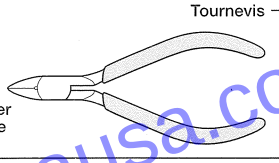

ピンセット
Tweezers
Pinzette
Précelles

1110 ©2010 TAMIYA

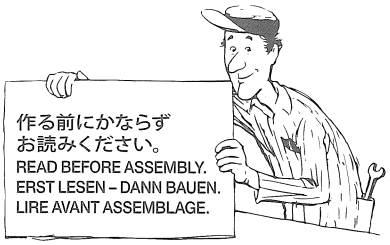

●このキットは組み立てモデルです。作る前に必ず説明書を最後までお読みください。また小学生などの低年齢の方が組み立てる時は、保護者の方もお読みください。
●接着剤や塗料は、必ずプラスチック用をお使いください。（別売）

●Read carefully and fully understand the instructions before commencing assembly. A supervising adult should also read the instructions if a child assembles the model.

●Bevor Sie mit dem Zusammenbau beginnen, sollten Sie alle Anweisungen gelesen und verstanden haben. Falls ein Kind das Modell zusammenbaut, sollte ein beaufsichtigender Erwachsener die Bauanleitung ebenfalls gelesen haben.

●Bien lire et assimiler les instructions avant de commencer l'assemblage. La construction du modèle par un enfant doit s'effectuer sous la surveillance d'un adulte.

⚠ 注　意

●工具の使用には十分注意してください。特にナイフ、ニッパーなどの刃物によるケガや事故に注意してください。
●接着剤や塗料は使用する前にそれぞれの注意書きをよく読み、指示に従って正しく使用し、使用するときは換気に十分注意してください。
●小さなお子様のいる所での工作はやめてください。小さな部品の飲み込みや、ビニール袋をかぶっての窒息などの危険な状況が考えられます。

⚠ CAUTION

●When assembling this kit, tools including knives are used. Extra care should be taken to avoid personal injury.
●Read and follow the instructions supplied with paints and/or cement, if used (not included in kit). Use plastic cement and paints only.
●Keep out of reach of small children. Children must not be allowed to put any parts in their mouths or pull vinyl bags over their heads.

⚠ VORSICHT

●Beim Zusammenbau dieses Bausatzes werden Werkzeuge einschließlich Messer verwendet. Zur Vermeidung von Verletzungen ist besondere Vorsicht angebracht.
●Wenn Sie Farben und/oder Kleber verwenden (nicht im Bausatz enthalten),beachten und befolgen Sie die dort beiliegenden Anweisungen. Nur Klebestoff und Farben für Plastik verwenden.
●Bausatz von kleinen Kindern fernhalten. Kindern darf keine Möglichkeit gegeben werden, irgendwelche Teile in den Mund zu nehmen oder sich Plastiktüten über den Kopf zu ziehen.

⚠ PRECAUTIONS

●L'assemblage de ce kit requiert de l'outillage, en particulier des couteaux de modélisme. Manier les outils avec précaution pour éviter toute blessure.
●Lire et suivre les instructions d'utilisation des peintures et ou de la colle, si utilisées (non incluses dans le kit). Utilisez uniquement une colle et des peintures spéciales pour le polystyrène.
●Garder hors de portée des enfants en bas âge. Ne pas laisser les enfants mettre en bouche ou sucer les pièces, ou passer un sachet vinyl sur la tête.

PAINTS REQUIRED

塗装指示のマークです。タミヤカラーのカラーナンバーで指示しました。
This mark denotes numbers for Tamiya Paint colors.

TS-26	●ピュアーホワイト / Pure white / Glanz Weiß / Blanc pur	
TS-36	●蛍光レッド / Fluorescent red / Signalrot / Rouge fluorescent	
X-1	●ブラック / Black / Schwarz / Noir	
X-7	●レッド / Red / Rot / Rouge	
X-10	●ガンメタル / Gun metal / Metall-Grau / Gris acier	
X-11	●クロームシルバー / Chrome silver / Chrom-Silber / Aluminium chromé	
X-18	●セミグロスブラック / Semi gloss black / Seidenglanz Schwarz / Noir satiné	
XF-1	●フラットブラック / Flat black / Matt Schwarz / Noir mat	
XF-2	●フラットホワイト / Flat white / Matt Weiß / Blanc mat	
XF-16	●フラットアルミ / Flat aluminum / Matt Aluminium / Aluminium mat	
XF-56	●メタリックグレイ / Metallic grey / Grau-Metallic / Gris métallisé	

《インレットマークのはり方》
①はりたいインレットマークを台紙ごと切り取ります。
②台紙からインレットマークのついた透明シールをはがして、所定の位置にはります。
③シールの上からインレットマークを車体にこすりつけます。
④車体にインレットマークが確実についているか確かめながら、ゆっくりシールをはがします。

HOW TO APPLY METAL TRANSFERS
①Cut around metal transfer using a sharp modeling knife.
②Remove the metal transfer and transparent film from lining, using tweezers.
③Place the film and metal transfer into position and rub the metal parts lightly.
④Carefully peel away the transparent film from model and metal transfer, making sure the metal transfer stays on the model.

WIE METALL-STICKER ANGEBRACHT WERDEN
①Schneiden Sie mit einem scharfen Modelliermesser um den Metall-Sticker herum.
②Entfernen Sie mit einer Pinzette den Metall-Sticker und die Transparentfolie von den Kennzeichnungslinien.
③Die Folie und den Metall-Sticker an die entsprechende Stelle plazieren und festrubbeln.
④Schaben Sie die Transparentfolie vorsichtig von dem Modell und dem Metall-Sticker ab und stellen Sie sicher, daß das Metall nicht mit abgezogen wird.

COMMENT APPLIQUER LES TRANSFERTS METAL
①Découper le motif à l'aide d'un couteau de modéliste pointu.
②Retirer le transfert métal et le film transparent du support à l'aide de précelles.
③Placer le film et le transfert métal à l'endroit souhaité puis frotter fermement.
④Enlever délicatement le film transparent en s'assurant que le métal ne se décolle pas du modèle.

《サイドスカートステッカーのはり方》
①指示されたステッカーを切り取り、銀色の部分と黄色部分の境がボディの角に合うようにはります。
②黄色の部分が垂直になるように、ステッカーを折り曲げます。
③指示されたステッカーを切り取り、折り曲げた部分に合わせてはります。

How to apply side skirt stickers
①Cut out the indicated sticker from the sheet and apply to underbody with the silver + yellow demarcation line positioned at the edge of the body.
②Fold the yellow part of the sticker as shown.
③Cut out the indicated sticker and apply, matching the shape of the folded part of the previously applied sticker.

Anbringung der Aufkleber an den seitlichen Schürzen
①Den angegebenen Aufkleber aus dem Bogen ausschneiden und an der Karosserie-Unterseite so anbringen, dass die Grenzlinie zwischen Silber + Gelb an der Kante der Karosserie anliegt.
②Den gelben Teil des Aufklebers wie abgebildet umfalten.
③Den angegebenen Aufkleber ausschneiden und passend zum Umriss des umgefalteten Teils vom vorherigen Sticker anbringen.

Comment positionner les stickers des jupes latérales
①Couper le sticker indiqué de la planche et l'appliquer sur la partie inférieure de la carrosserie en positionnant la ligne de démarcation argent + jaune au niveau de l'extrémité de la carosserie.
②Replier la partie jaune du sticker comme indiqué.
③Couper le sticker indiqué et l'appliquer, faire correspondre les arrêtes du sticker avec celui appliqué et replié précédement.

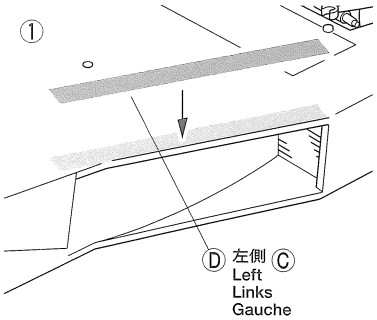

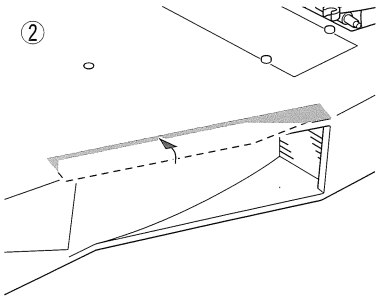

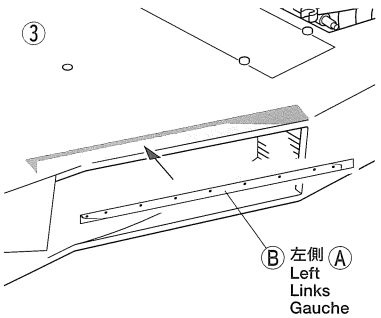

OPTIONS

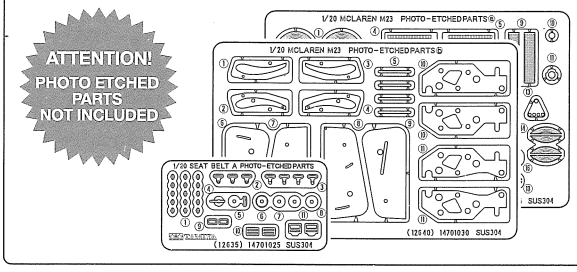

★タミヤからは別売りのディテールアップパーツセットが発売されています。組み立て方などはディテールアップパーツの説明図に指示してあります。
★Detail-up parts set is separately available. Refer to the set-included instruction manual for assembly.
★Ein Set weiterer Details ist getrennt erhältlich. Beachten Sie zum Zusammenbau die im Set enthaltene Anleitung.
★Un jeu de pièces détaillées est disponible séparement. Se référer à la notice du jeu inclus pour le montage.

●1/20 マクラーレン M23 1976 エッチングパーツセット（Item 12640）
1/20 McLaren M23 1976 Photo-Etched Parts Set (Item 12640)

1 エンジンの組み立て
Engine
Motor
Moteur

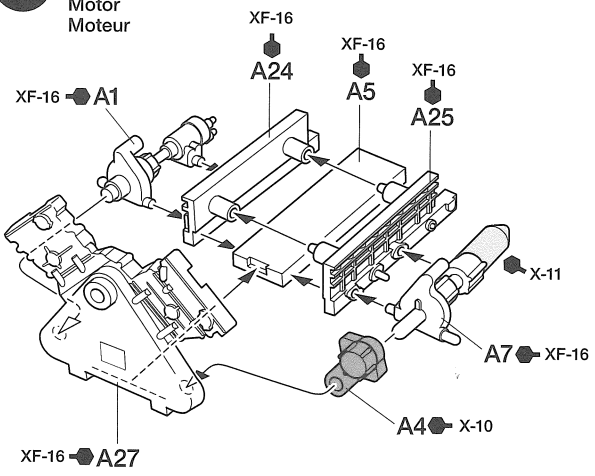

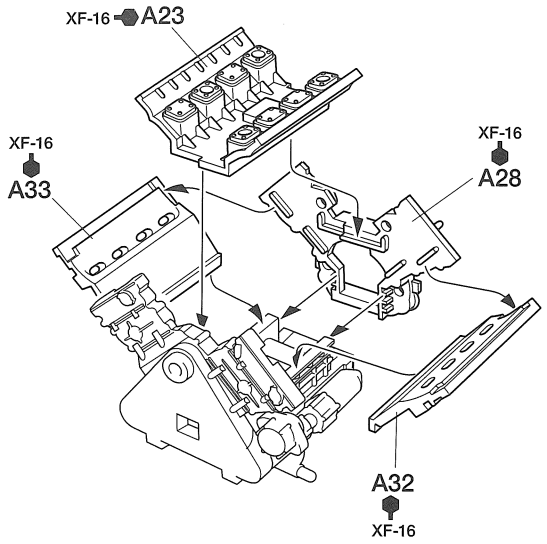

2 イグニッションシステムの組み立て
Ignition system
Zündsystem
Système d'allumage

90mm

ビニールコード (90mm)×4
Insulated wire
Isolierter Draht
Câblage isolé

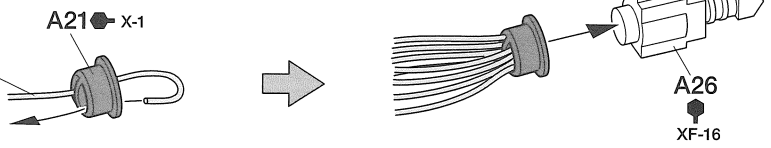

3 カムカバーの取り付け
Attaching cam covers
Befestigen der Nockenwellen-Deckel
Fixation des couvre-culasses

指示の番号のスライドマークをはります。
Number of decal to apply.
Nummer des Abziehbildes, das anzubringen ist.
Numéro de la décalcomanie à utiliser.

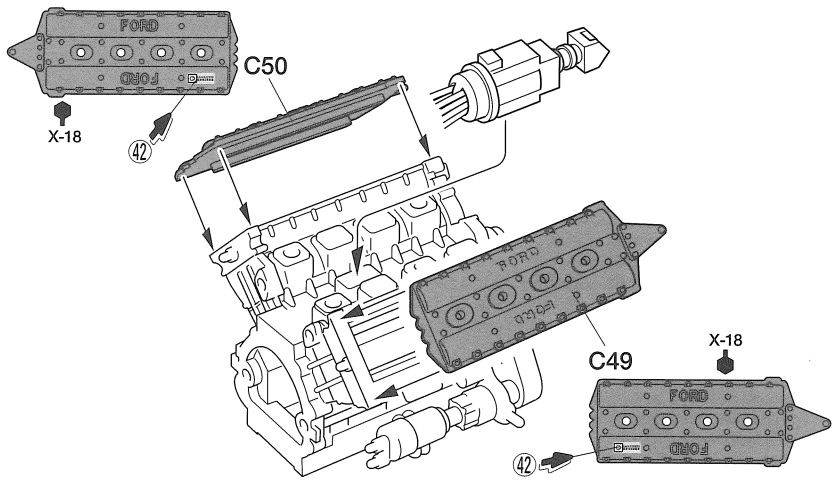

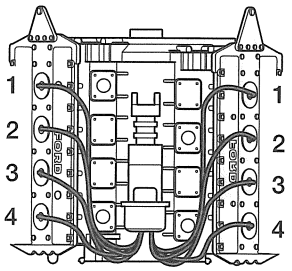

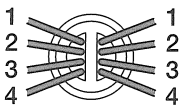

4 スロットルプレートの取り付け
Attaching throttle plates
Befestigen der Platten für die Ansaugrohre
Trompettes d'admission

★メッキ部品は接着面のメッキをはがします。
★Remove plating from areas to be cemented.
★An den Klebestellen muß die Chromschicht abgeschabt werden.
★Enlever le revêtement chromé des parties à encoller.

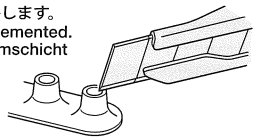

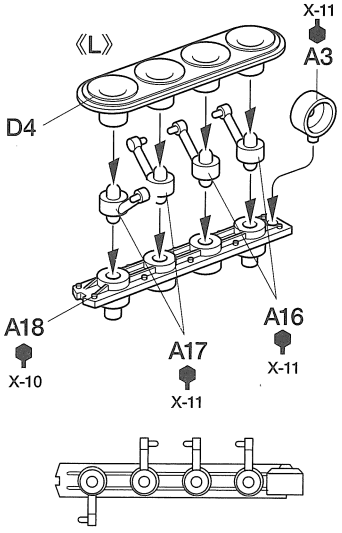

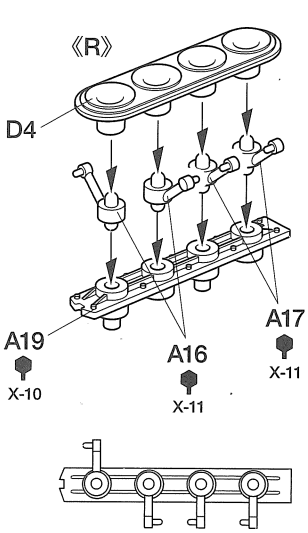

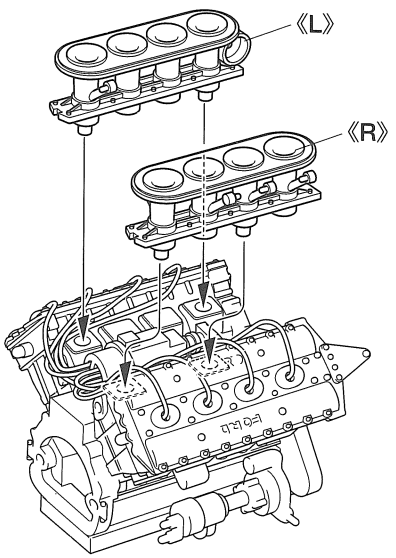

5 エキゾーストパイプの取り付け
Attaching exhaust
Einbau des Auspuffs
Fixation des échappements

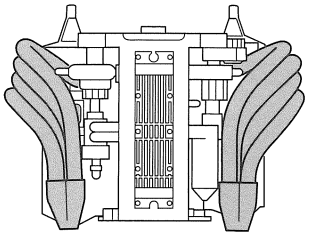

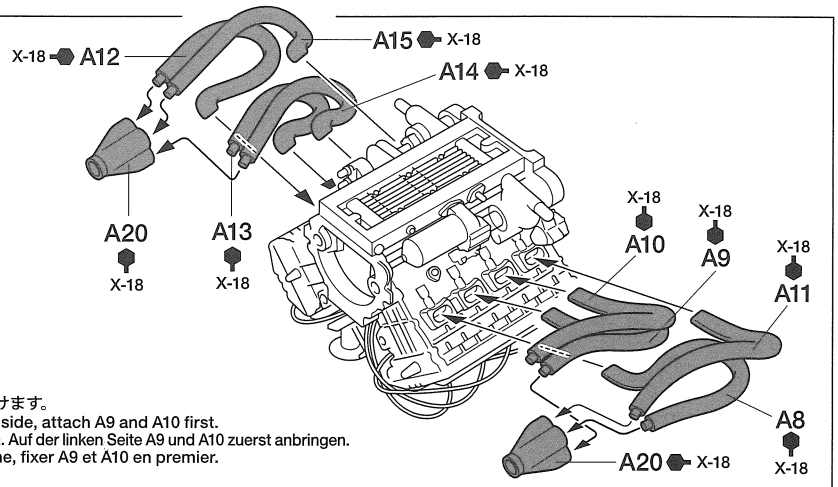

★右側はA13,A14を、左側はA9,A10を先に取り付けます。
★For right side, attach A13 and A14 first. For left side, attach A9 and A10 first.
★Auf der rechten Seite A13 und A14 zuerst anbringen. Auf der linken Seite A9 und A10 zuerst anbringen.
★Côté droit, fixer A13 et A14 en premier. A gauche, fixer A9 et A10 en premier.

6 ミッションの組み立て
Transmission
Getriebe
Transmission

このマークの部品は接着しません。
Do not cement.
Nicht kleben.
Ne pas coller.

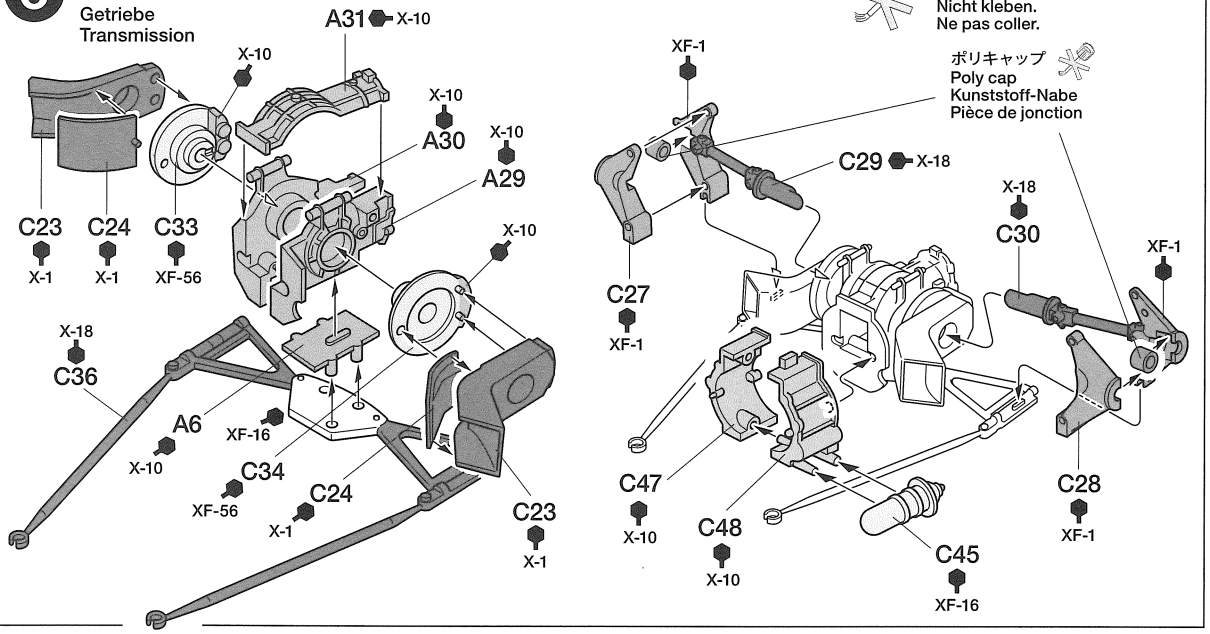

7 ミッションの取り付け
Attaching transmission
Befestigung der Transmission
Fixation de la transmission

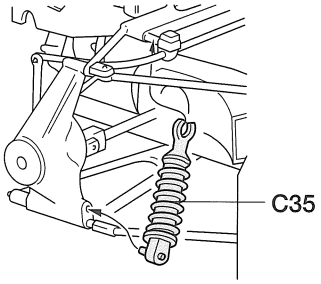

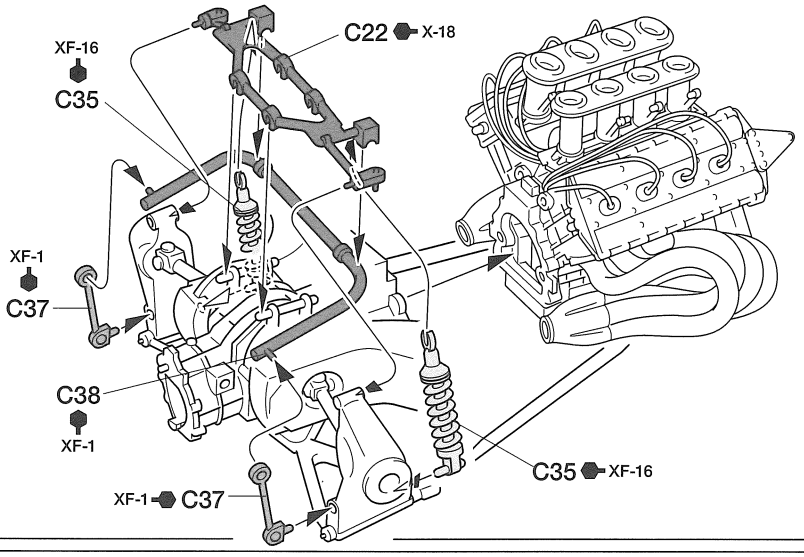

8 ウイングステーの取り付け
Attaching wing stay
Anbringen der Flügelhalterung
Fixation du montant de l'aileron

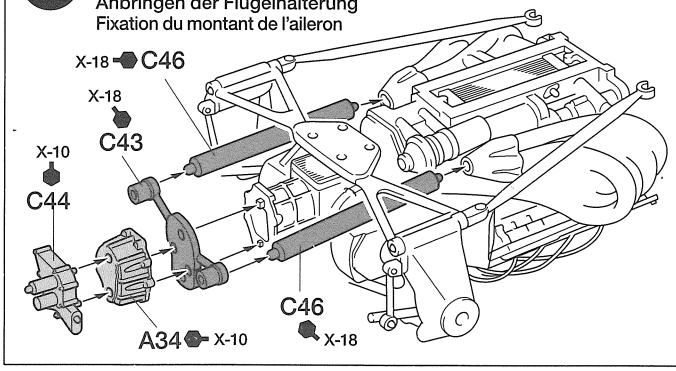

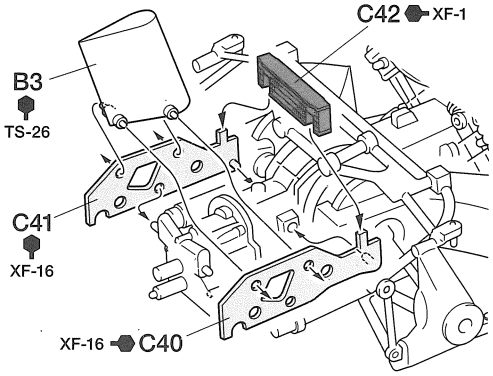

9 ボディの組み立て
Body
Karosserie
Carrosserie

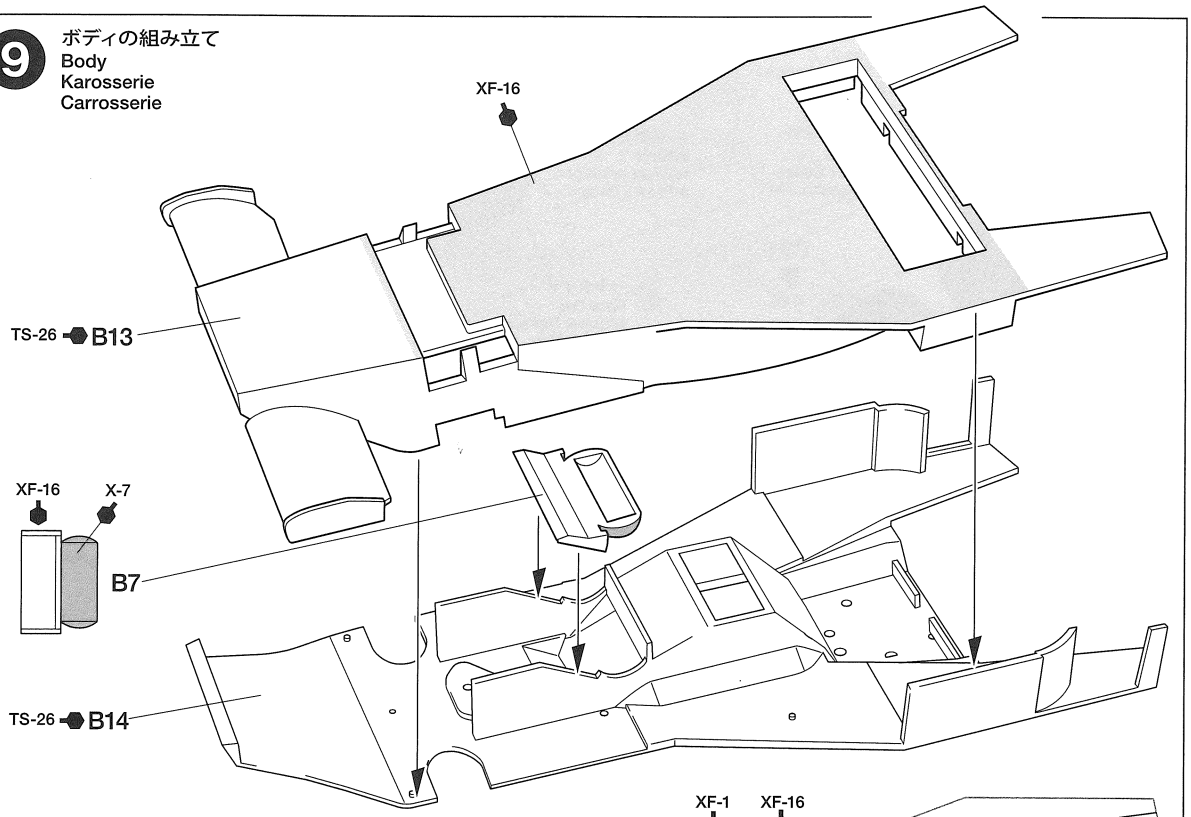

《ボディの塗り分け》
Paint demarcation
Farbgrenzlinie
Démarcation des zones à peindre

けがき線
Scribed line
Vorgezeichneten Linie
Ligne gravée

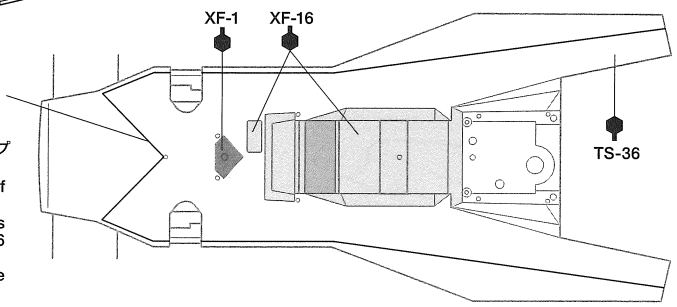

★けがき線にあわせてTS-26で塗装したところをマスキングテープ（別売）でマスキングし、TS-36で塗装します。
★Use scribed lines as a guide to paint TS-26 areas. Then mask off TS-26 areas to paint TS-36 areas.
★Die vorgezeichneten Linien beim Lackieren der TS-26 Flächen als Anhalt nehmen. Danach die TS-26 Flächen abkleben, um die TS-36 Flächen zu lackieren.
★Utiliser les lignes gravées comme guide pour peindre la zone TS-26. Puis masquer cette dernière pour peindre la zone TS-36.

10 フロントアームの取り付け
Attaching front arms
Anbringung des vorderen Armes
Fixation des triangles avant

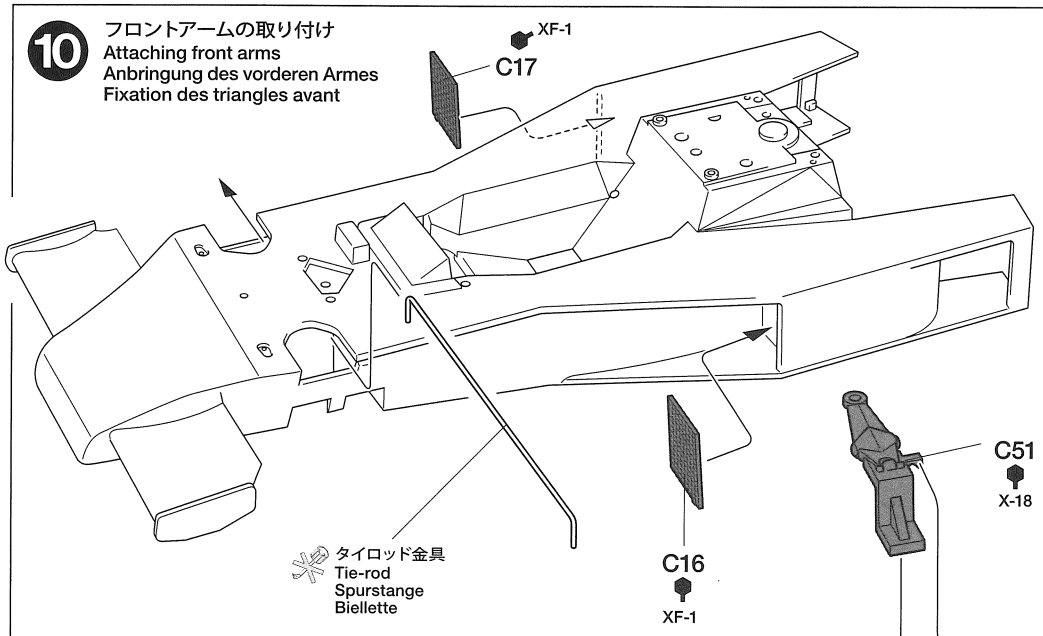

《取り付け位置》
Attachment position
Anbringungs-Position
Point de fixation

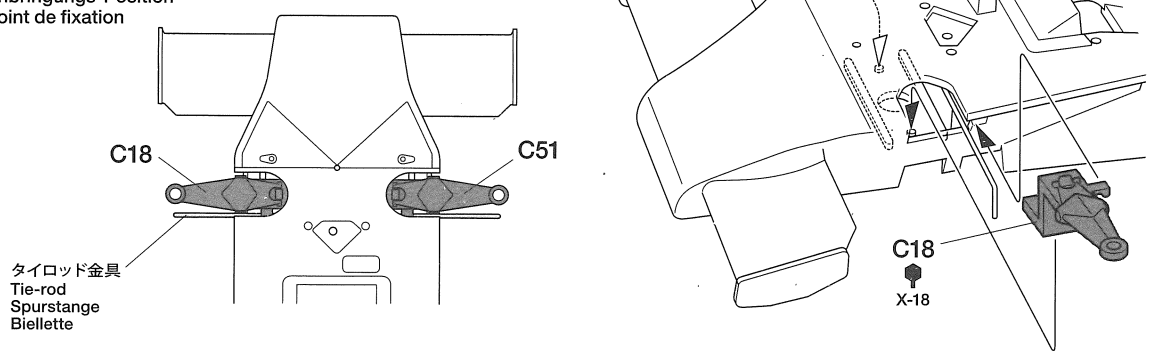

11 フロントアップライトの組み立て
Front uprights
Achsschenkel vorne
Fusées avant

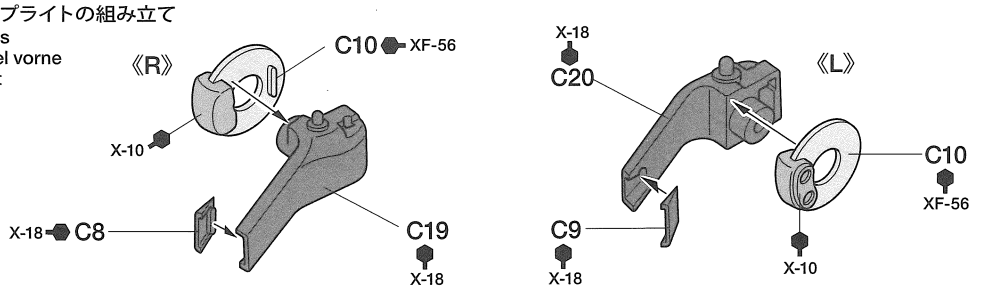

12 フロントアップライトの取り付け
Attaching front uprights
Einbau der Achsschenkel vorne
Mise en place des fusées avant

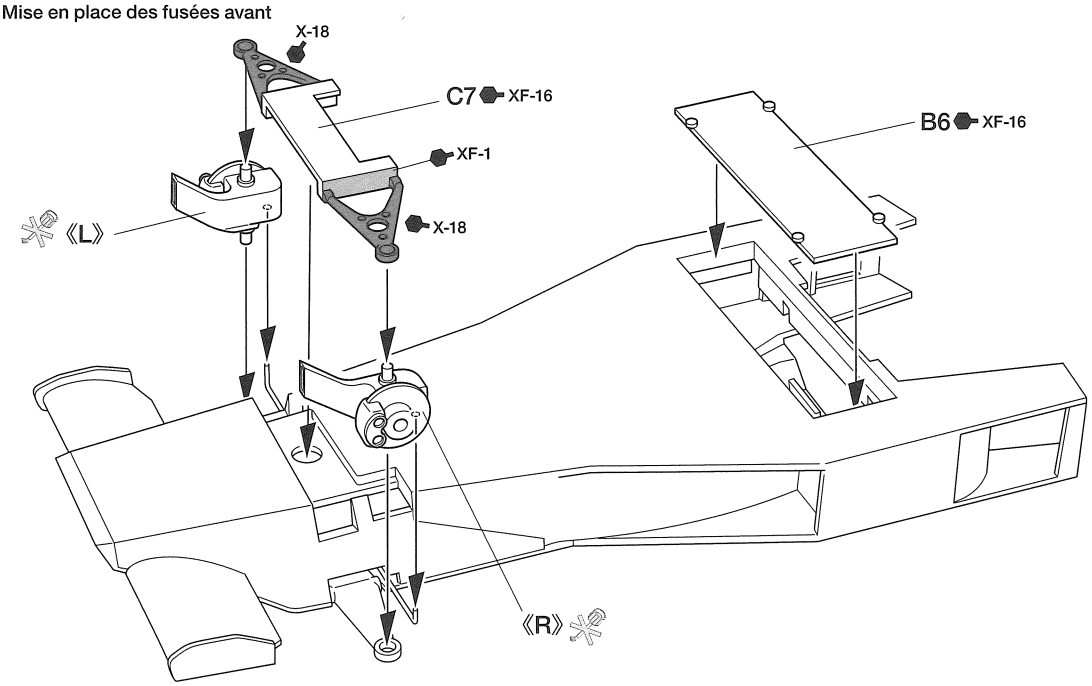

13 バルクヘッドの取り付け
Attaching bulkhead
Befestigen der Trennwand
Fixation de la cloison

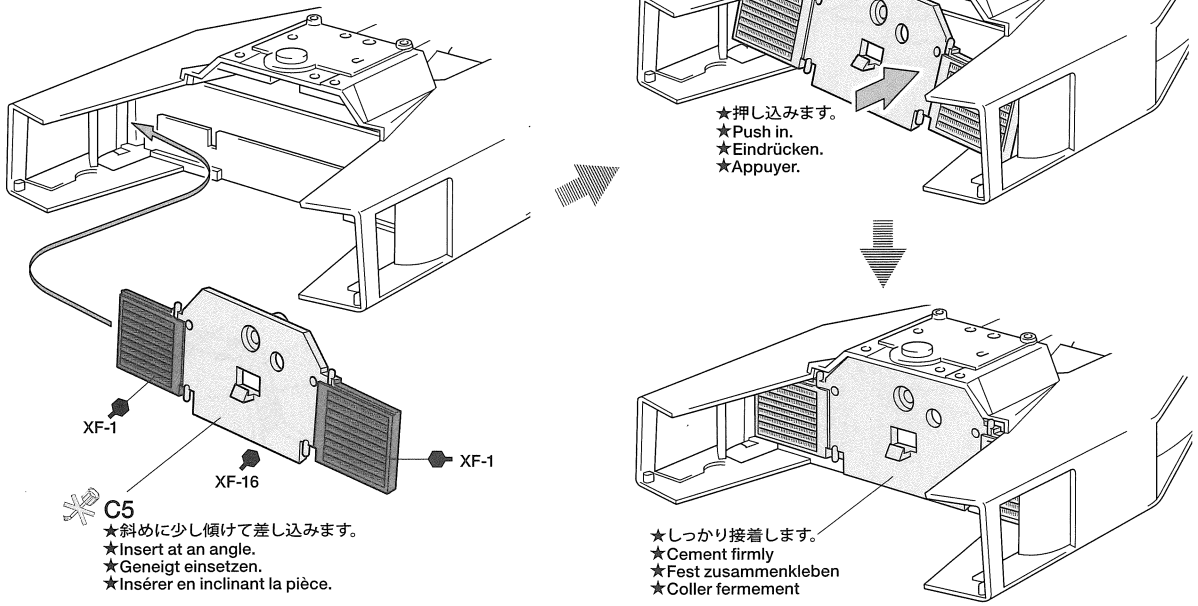

14 ラジエターの取り付け
Attaching radiator
Anbringung des Kühlers
Fixation du radiateur

★反対側も同様に取り付けます。
★Attach other side in the same manner.
★Die andere Seite auf gleiche Weise anbringen.
★Fixer l'autre côté de la même manière.

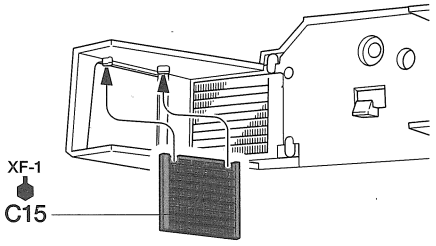

《表側》
Outside
Außenseite
Extérieur

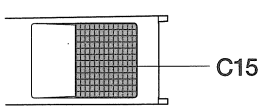

15 エンジンの取り付け
Attaching engine
Motor-Einbau
Mise en place du moteur

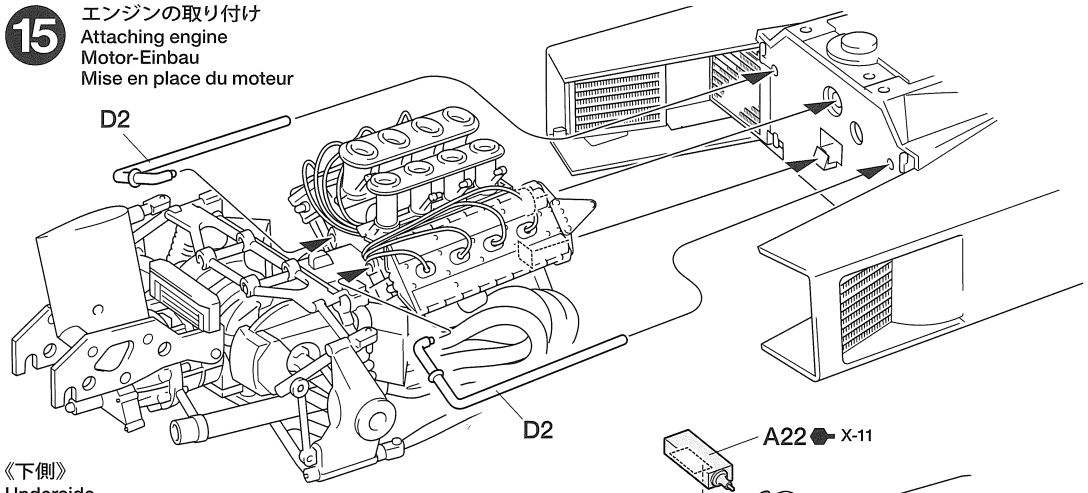

《下側》
Underside
Unterseite
Face intérieure

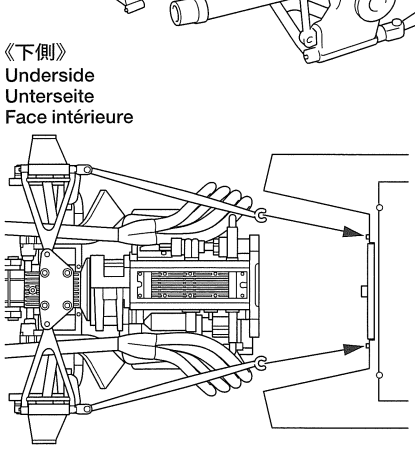

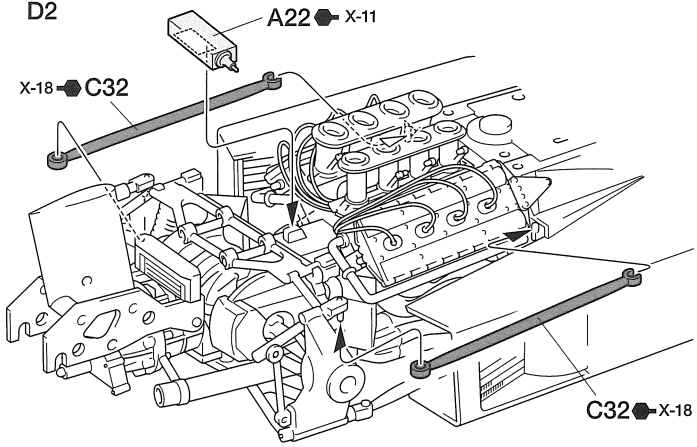

16 ボディ部品の取り付け
Attaching body parts
Karosserieteile-Einbau
Fixation des accessories

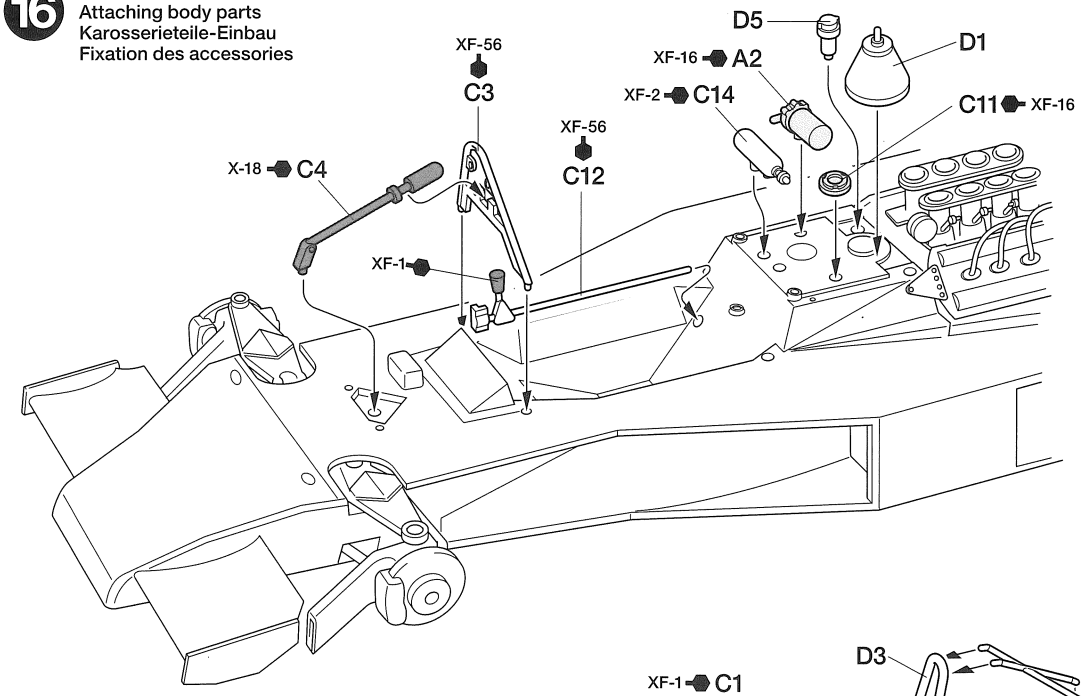

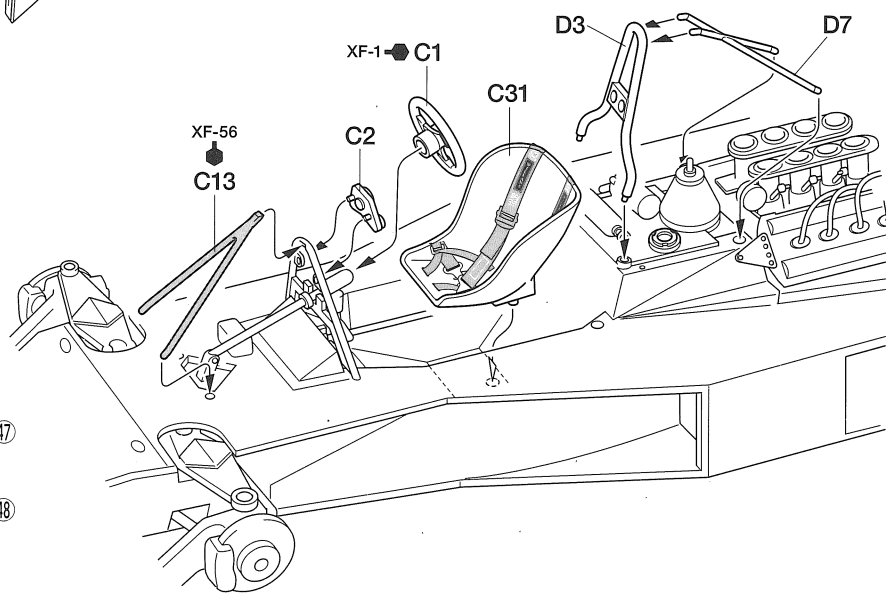

《C2》

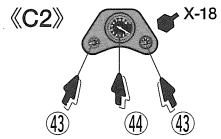

《C31》

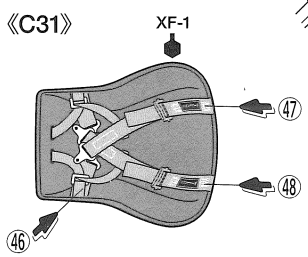

17

《フロントホイール》
Front wheel
Vorderrad
Roue avant

★2個作ります。
★Make 2.
★2 Satz anfertigen.
★Faire 2 jeux.

フロントタイヤ
Front tire
Vorderer Reifen
Pneu avant

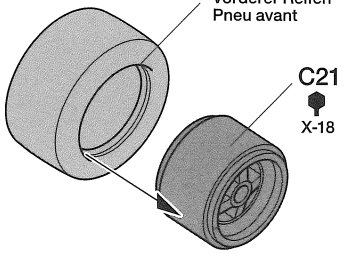

《リヤホイール》
Rear wheel
Hinterrad
Roue arrière

★2個作ります。
★Make 2.
★2 Satz anfertigen.
★Faire 2 jeux.

リヤタイヤ
Rear tire
Hinterer Reifen
Pneu arrière

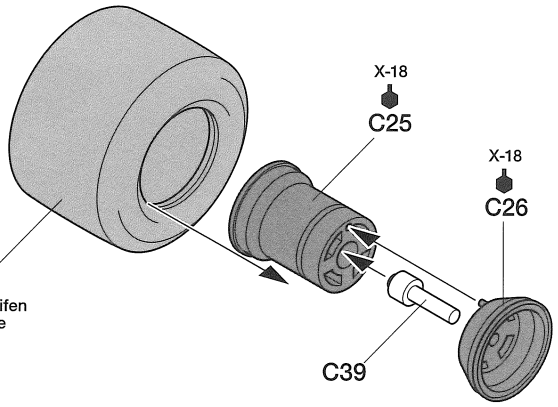

18

《コクピットフェアリング》
Cockpit fairing
Cockpit-Verkleidung
Capotage du Cockpit

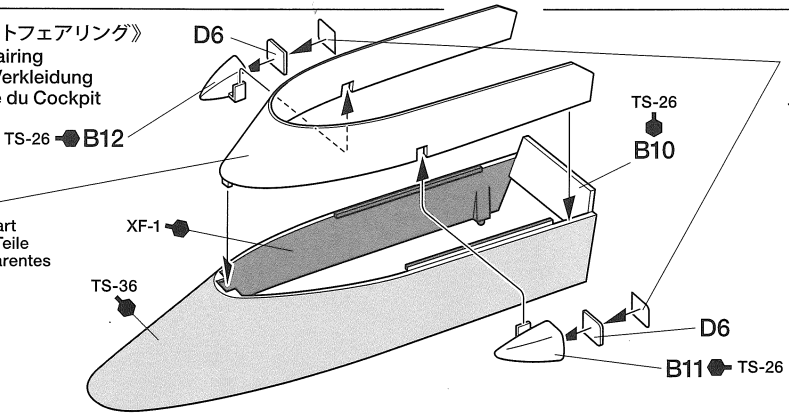

インレットマーク
Metal transfer
Metall-Sticker
Transfert métal

《B10》

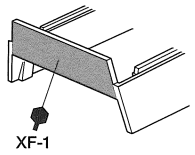

《インダクションボックス》
Induction box
Induktionsbox
Boîte d'induction

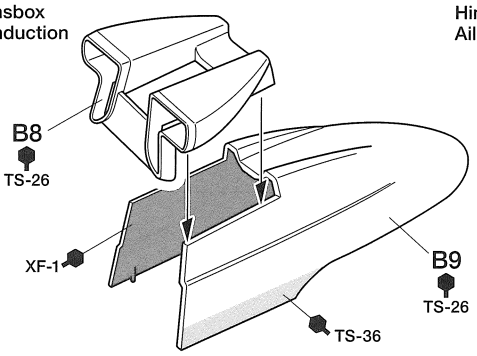

《リヤウイング》
Rear wing
Hinterer Spoiler
Aileron arrière

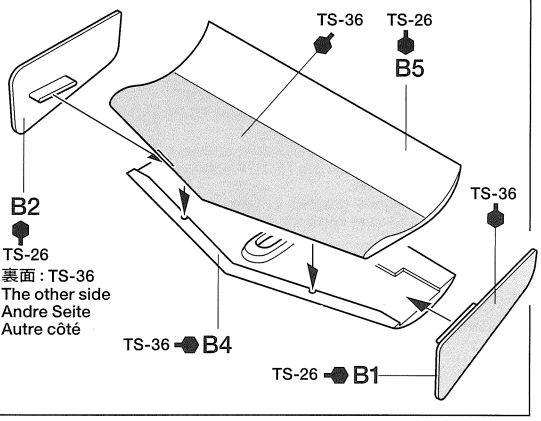

19

ホイールの取り付け
Attaching wheels
Einbau der Räder
Fixation des roues

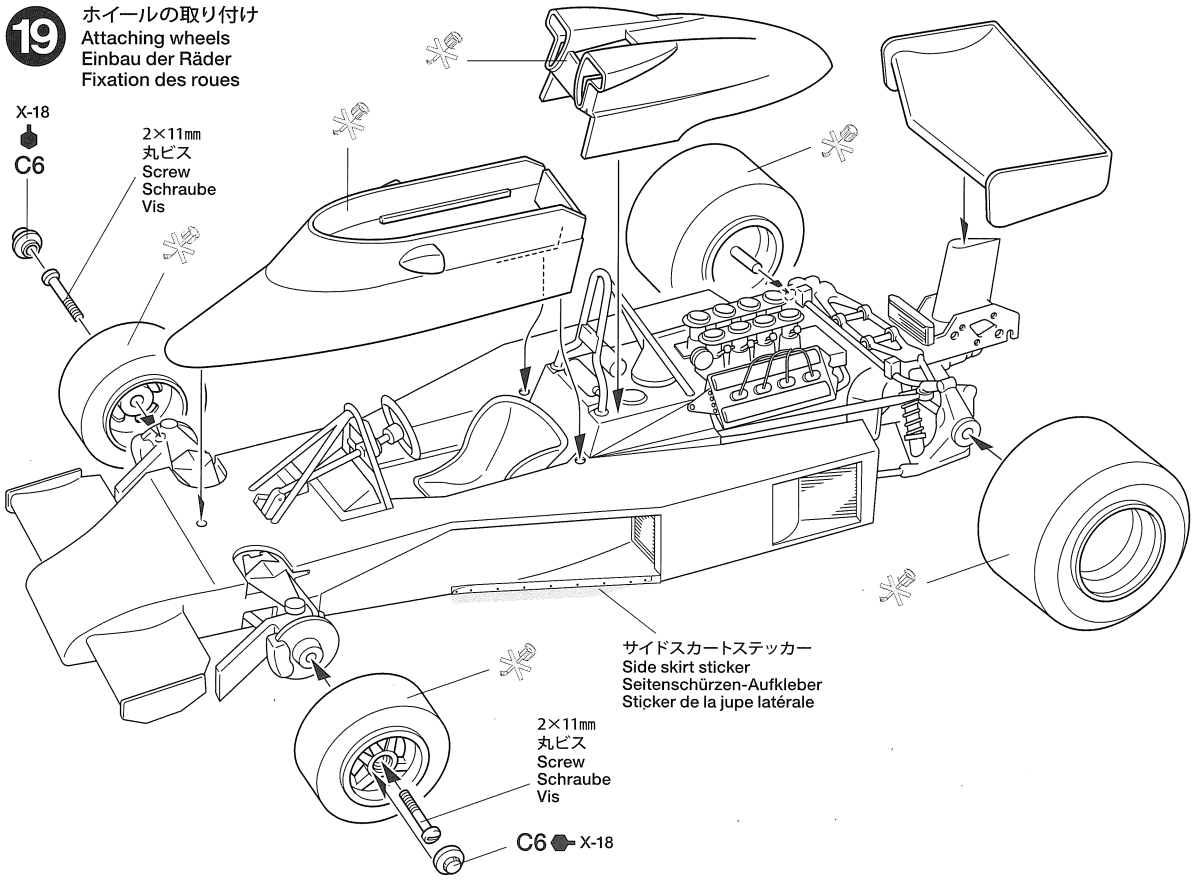

PAINTING & MARKING

★余ったマークはお手持ちの資料などを参考にご自由にお使いください。
★Apply extra decals referring to available reference sources.
★Bringen Sie zusätzliche Aufkleber unter Bezug auf verfügbare Quellen an.
★Apposer les decals supplémentaires en se référant à sa documentation.

A No.11 ジェームス・ハント
No.11 James Hunt

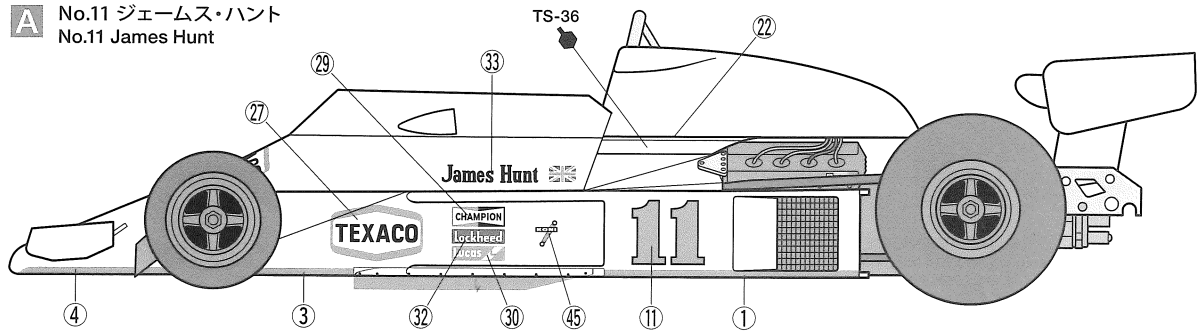

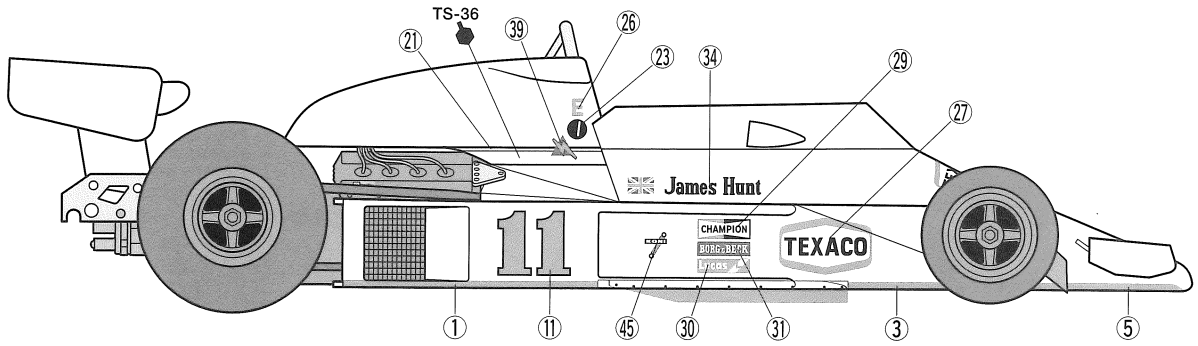

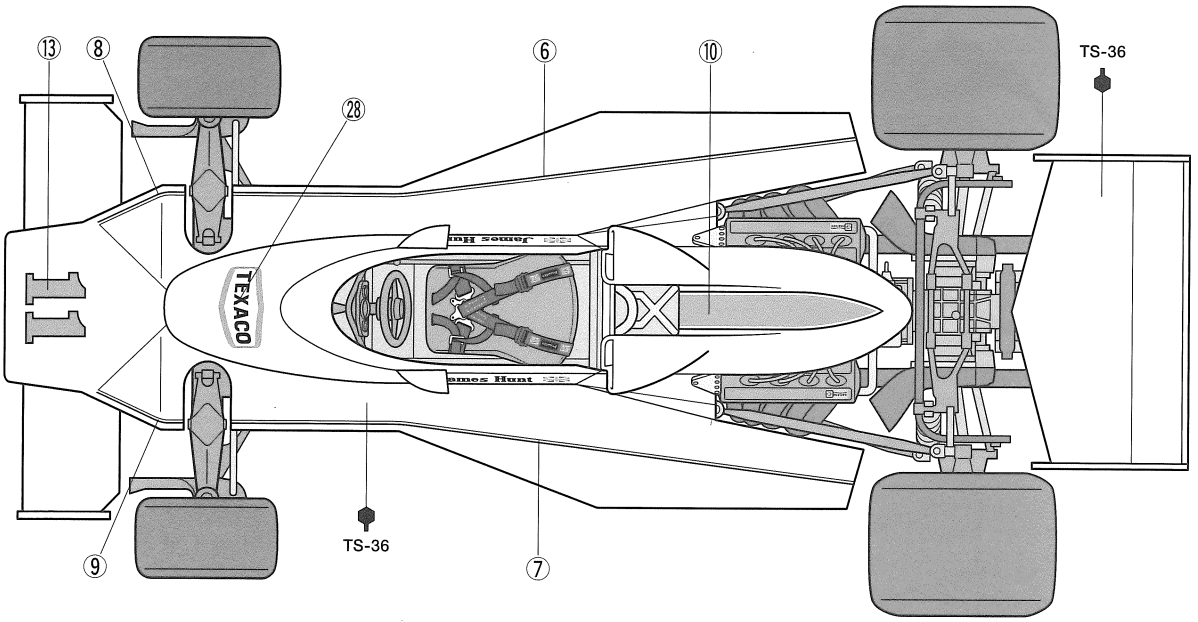

B No.12 ヨッヘン・マス
No.12 Jochen Mass

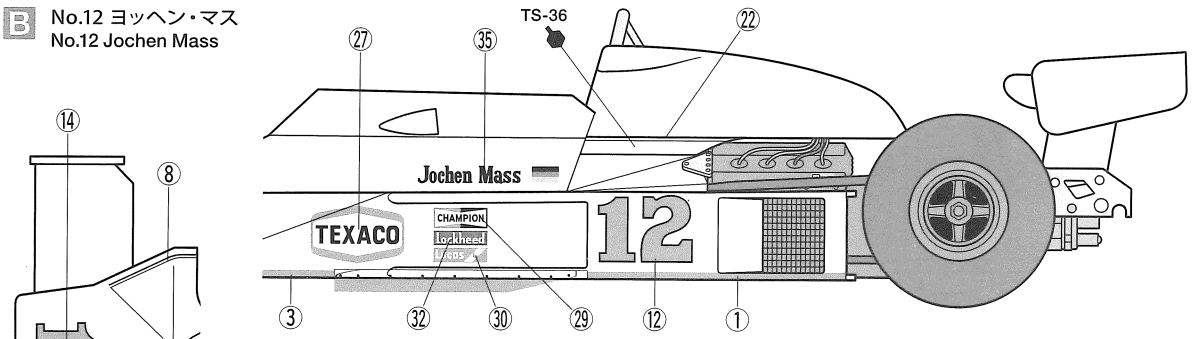

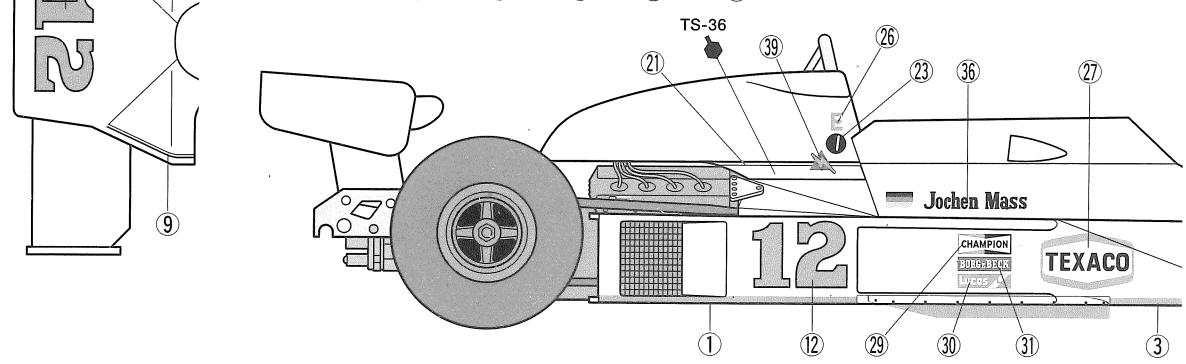

C No.40 ジル・ヴィルヌーブ
No.40 Gilles Villeneuve

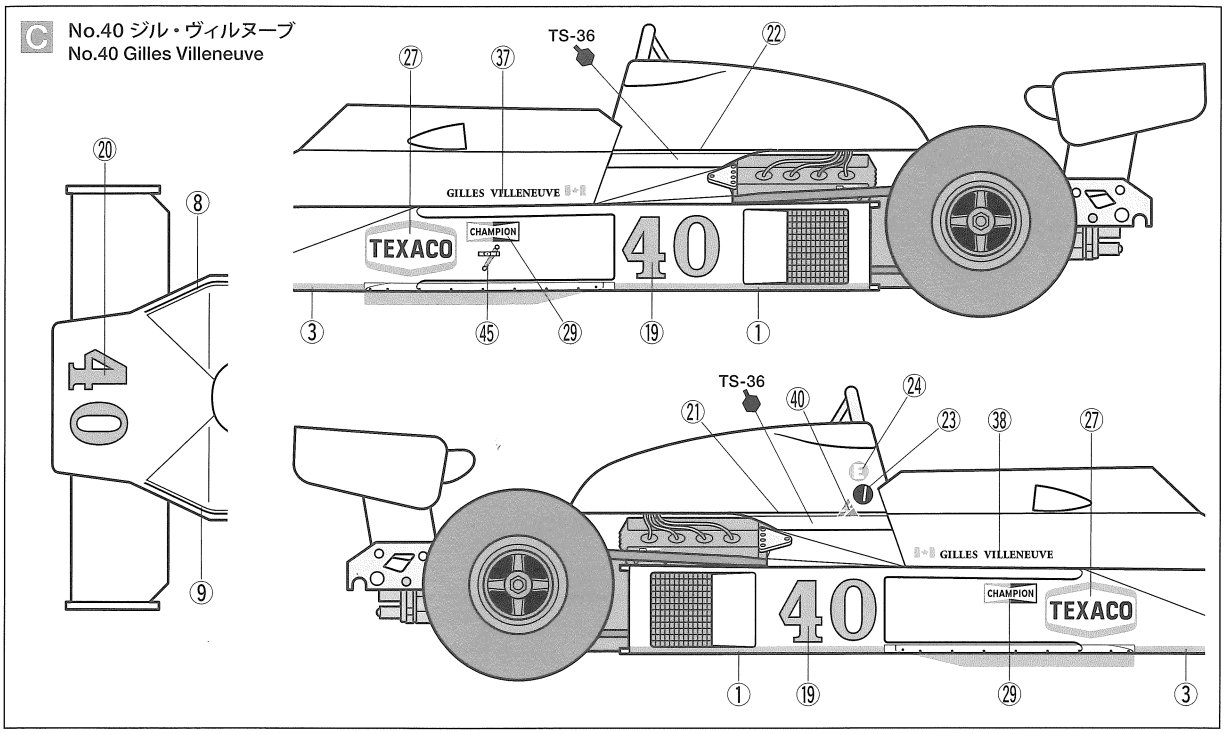

PAINTING

《マクラーレンM23 1976の塗装》
1976年のF1グランプリ・チャンピオンマシン、マクラーレンM23は、メインスポンサーであるアメリカのタバコ会社、フィリップ・モリス社のイメージカラーともいえる鮮やかなレッドとホワイトの2トーンに塗り分けられていました。また、テキサコはサブスポンサーの石油会社、チャンピオンはプラグ、ロッキードはブレーキ、ボーグ&ベッグはクラッチメーカーです。ゼッケンやスポンサーロゴなどのマークはP9,P10を参考に貼ってください。エンジンやサスペンション、コクピットなど細部の塗装は説明図中に示しました。

Painting the McLaren M23 1976
The McLaren M23 from 1976 featured a vibrant 2-tone red and white sponsor livery. Logos for other sponsors including Texaco, Champion, Lockheed, and Borg & Beck were also displayed on various parts of the car. Refer to the marking diagram to apply car number and sponsor logo decals. Detailed painting is called out during construction and should be done at that time.

Lackierung des McLaren M23 1976
Der McLaren M23 von 1976 besaß ein leuchtendes, 2-farbiges Sponsoren-Outfit in Rot und Weiß. Logos für weitere Sponsoren wie Texaco, Champion, Lockheed, and Borg & Beck waren an den verschiedensten Stellen des Autos zu sehen. Beachten Sie das Schaubild der Markierungen zum Anbringen der Aufkleber für Wagennummer und Sponsoren-Logos. Die Detailbemalung ist beim Zusammenbau beschrieben und sollte dort vorgenommen werden.

Décoration de la McLaren M23 1976
La McLaren M23 de 1976 portait la livrée deux tons rouge et blanc de son sponsor principal. Les logos des autres sponsors dont Texaco, Champion, Lockheed et Borg & Beck apparaissaient à divers endroits de la voiture. Se reporter au schéma de marquage pour apposer les decals des numéros de course et logos. La peinture des détails doit s'effectuer durant le montage.

APPLYING DECALS

《スライドマークのはり方》
①はりたいマークをハサミで切り抜きます。
②マークをぬるま湯に10秒ほどひたしてからタオル等の布の上に置きます。
③台紙のはしを手で持ち、はるところにマークをスライドさせてモデルに移してください。
④指に少し水をつけてマークをぬらしながら、正しい位置にずらします。
⑤やわらかな布でマークの内側の気泡を押し出しながら、押しつけるようにして水分をとります。

DECAL APPLICATION
①Cut off decal from sheet.
②Dip the decal in tepid water for about 10 sec. and place on a clean cloth.
③Hold the backing sheet edge and slide decal onto the model.
④Move decal into position by wetting decal with finger.
⑤Press decal down gently with a soft cloth until excess water and air bubbles are gone.

ANBRINGUNG DES ABZIEHBILDES
①Abziehbild vom Blatt ausschneiden.
②Das Abziehbild ungefähr 10 Sek. in lauwarmes Wasser tauchen, dann auf sauberen Stoff legen.
③Die Kante der Unterlage halten und das Abziehbild auf das Modell schieben.
④Das Abziehbild an die richtige Stelle schieben und dabei mit dem Finger das Abziehbild naßmachen.
⑤Das Abziehbild leicht mit einem weichen Tuch andrücken, bis überschüssiges Wasser und Luftblasen entfernt sind.

APPLICATION DES DECALCOMANIES
①Découpez la décalcomanie de sa feuille.
②Plongez la décalcomanie dans de l'eau tiède pendant 10 secondes environ et poser sur un linge propre.
③Retenez la feuille de protection par le côté et glissez la décalcomanie sur le modèle réduit.
④Placez la décalcomanie à l'endroit voulu en la mouillant avec un de vos doigts.
⑤Pressez doucement la décalcomanie avec un tissu doux jusqu'à ce que l'eau en excès et les bulles aient disparu.

部品請求について

For use in Japan only!

★部品をなくしたり、こわした方は、このステッカーがはられたカスタマーサービス取次店でご注文いただけます。また、当社カスタマーサービスに直接ご注文する場合は、右記の方法でご注文することができます。詳しくは当社カスタマーサービスまでお問い合わせください。

①《郵便振替のご利用法》
郵便局の払込用紙の通信欄に下のリストを参考にITEM番号、スケール、製品名、部品名、部品コード、数量を必ずご記入ください。振込人住所欄にはお電話番号もお書きいただき、口座番号・00810-9-1118、加入者名・(株) タミヤでお振込ください。

②《代金引換のご利用法》
パーツ代金に加えて代引き手数料 (315円) をご負担いただければ、電話またはホームページより代金引換によるご注文をお受けいたします。

③《タミヤカードのご利用法》
タミヤカードをご利用の場合、代金はご指定金融機関の口座引き落としとなります。ご注文は電話またはホームページよりお受けいたします。

《住所》 〒422-8610 静岡市駿河区恩田原3-7
株式会社タミヤ カスタマーサービス係
《お問い合わせ電話番号》
静岡 054-283-0003
東京 03-3899-3765 (静岡へ自動転送)
《カスタマーサービスアドレス》
http://tamiya.com/japan/customer/cs_top.htm

TAMIYA

1/20 Grand Prix Collection
www.tamiya.com

マクラーレン M23 1976 ITEM 20062

★価格は2010年11月現在のものです。予告なく変更となる場合があります。

部品名	税込価格	本体価格	部品コード
Aパーツ	493円	(470円)	19002001
Bパーツ・風防	756円	(720円)	19001005
C・Dパーツ	840円	(800円)	19001006
タイヤ袋詰(ポリキャップ含む)	1029円	(980円)	19402412
ポリキャップ(4個)	126円	(120円)	19442023
マーク	630円	(600円)	11402573
サイドスカートステッカー	273円	(260円)	11422307
インレットマーク	294円	(280円)	11421573
説明図	336円	(320円)	11052763

AFTER MARKET SERVICE CARD
When purchasing replacement parts, please take or send this form to your local Tamiya dealer so that the parts required can be correctly identified. Please note that specifications, availability and price are subject to change without notice.

Parts code	ITEM 20062
19002001	A Parts
19001005	B Parts & Windshield Parts
19001006	C & D Parts
19402412	Tire Bag
19442023	Poly Cap (4 pcs.)
11402573	Decals
11422307	Side Skirt Stickers
11421573	Metal Transfers
11052763	Instructions