ITEM 24177

HONDA S800 RACING

1/24 SCALE SPORTS CAR SERIES NO. 177 ★READY TO ASSEMBLE STATIC DISPLAY MODEL KIT

1/24スポーツカーシリーズNO.177
ホンダS800レーシング
フルディスプレイモデル

TAMIYA

In the early 1960's, Honda began venturing into the world of motor car racing after it had received ovations in the manufacture of motorcycles. In 1962 Honda revealed its first four wheeled vehicles, the S360 and S500, at a Japanese motor show. Capitalizing on advanced technical know-how gained in the motorcycle World Grand Prix races, Honda's aluminum four cylinder DOHC engine boasted a crankshaft rotating on needle roller bearings. The top-of-the-line 2-seat sports car S800 debuted in a 1965 motor show and appeared on the markets in January of the following year. The high revving engine was capable of yielding 70 horsepower, propelling the lightweight 710kg vehicle up to 160km/h. Right after its debut, numerous S800s were observed in various motorsport events such as gymkhana, hill-climb and circuit races, showing off its tremendous performance. Among them, RSC (Racing Service Club) tuned S800 was one of the most successful versions. Its doors, front hood and trunk lid were changed to aluminum ones, and a low and sleek hard top, specially made by RSC, contributed to obtain even better aerodynamics. The engine was coupled with a racing-type carburetor specially designed by RSC to yield more power. With its many successes, not only on domestic tracks but also on tracks overseas, the S800 Racing was one of the earliest examples of the Honda's success in the motorsports history.

In den frühen 1960er Jahren begann Honda sich in die Welt des Automobilrennsports zu wagen, nachdem sie für die Herstellung von Motorrädern schon viel Anerkennung erhalten hatten. 1962 stellte Honda bei der Japanischen Kraftfahrzeugmesse seine ersten vierrädrigen Fahrzeuge, den S360 und S500 vor. Aus einem fortschrittlichen, technischen Know-how Kapital schlagend, das sie bei Rennen um die Motorradweltmeisterschaft gewonnen hatten, konnte sich Honda's Aluminium Vierzylinder-DOHC-Motor einer nadelgelagerten Kurbelwelle rühmen. Das Spitzenmodell, der zweisitzige Sportwagen S800 gab sein Debut auf einer Automobilmesse 1965 und erschien im Januar des folgenden Jahres auf dem Markt. Seine hochdrehende Maschine war in der Lage, 70PS abzugeben, womit sie das leichtgewichtige Fahrzeug bis auf 160km/h beschleunigte. Unmittelbar nach der Vorstellung konnte man zahllose S800 bei verschiedenen Motorsportveranstaltungen beobachten, wo sie ihre enorme Leistung unter Beweis stellten. Darunter war der von RSC (Race Service Club) getunete S800 eine der erfolgreichsten Versionen. Seine Türen, die Fronthaube und der Kofferraumdeckel waren gegen solche aus Aluminium ausgetauscht und ein niedriges, glattflächiges Hardtop, speziell von RSC angefertigt, trug zur Verbesserung der Aerodynamik bei. Am Motor wurde ein eigens von RSC zur Leistungsverbesserung entwickelter Rennvergaser angeschlossen. Mit seinen vielen Erfolgen nicht nur auf heimischen Rennstrekken sondern auch in Übersee war der Honda S800 Racing eines der frühesten Beispiele von Honda's Erfolgen im Laufe der Motorsportgeschichte.

En 1962, la firme présenta ses premiers véhicules à quatre roues, les S360 et S500 à l'occasion d'un salon automobile au Japon. Bénéficiant de la grande expérience technique accumulée par Honda dans les courses de championnat du monde de Grand Prix moto, le moteur quatre cylindres en aluminium double arbres à cames en tête comportait un vilebrequin installé sur des roulements à aiguilles. Le modèle sportif haut de gamme deux places S800 fut présenté en 1965 et commercialisé en janvier de l'année suivante. Son moteur à régime élevé développait 70CV propulsant les 710kg du véhicule jusqu'à 160km/h. Très rapidement, on put voir de nombreuses S800 engagées dans des épreuves sportives diverses: gymkhanas, courses de côtes ou sur circuits... y démontrant leurs remarquables performances. Parmi elles, la version préparée par RSC (Race Service Club) était l'une des plus réussies. Portières, capot et coffre étaient en aluminium et un hard top bas et étroit spécialement concu par RSC améliorait considérablement l'aérodynamisme. Le moteur était alimenté par le biais d'un carburateur spécialement étudié par RSC pour en accroitre la puissance. L'heure de gloire de la S800 RSC sonna lors des 1000km de Suzuka 1968. Engagée contre des GT de cylindrées bien supérieures, elle termina à une respectable 4ème place. Grâce à ses nombreux succès remportés au Japon ou à l'étranger, la S800 est l'un des premiers exemples de la réussite de Honda en compétition automobile.

日本のモータースポーツの本格的なスタートとなった1960年代、小排気量マシンながら高性能な走りを見せてモータースポーツの底辺拡大に大きな功績を残したのがホンダS800レーシングです。オートバイメーカーとしてスタートしたホンダは、その高い技術力を生かして業績を伸ばすとともに、二輪の国際レースにも積極的に参戦して好成績をあげ、瞬く間にその名を世界に広めることになりました。そのホンダが4輪分野への進出を表明、1962年に発表し世界を驚かせたのが360ccと500ccのエンジンを搭載したS360とS500でした。そのエンジンはオールアルミ製の4気筒DOHCでキャブレターを4連装し、クランクシャフトの軸受けにニードルローラーベアリングを使用、また4－2－2形式のエキゾースト・マニフォールドを採用するなど、二輪世界GPで培った技術が存分に生かされファンの期待を高めたのです。1964年にはS600が登場、続いて65年に800ccのS800が登場しました。S800はその高性能を生かしてジムカーナやヒルクライム、そしてレースと様々なモータースポーツの分野でその勇姿を見せたのです。多くのS800がサーキットで好成績をあげた中でも、最も注目を集めたのがホンダ・ワークスともいえるRSC(レーシング・サービス・センター)がチューンしたS800レーシングの活躍です。左右のドアやエンジンフード、トランクリッドはアルミ製に変えられ、RSC特製の低く平らなハードトップを装着して空気抵抗を減らし、高性能なエンジンは市販車のCVキャブに変えて、スロットルバタフライを持たないCRキャブに換装してさらにパワーアップされていました。1968年の鈴鹿1000kmレースではビッグマシンを相手に総合4位でフィニッシュする快挙を見せるなど、時には大排気量車を破るほどの高性能な走りを国内外のサーキットで見せたホンダS800は、アマチュアレーサーが気軽にモータースポーツに参加するために欠かせないマシンだったのです。

0497 ©1997 TAMIYA

●このキットは組み立てモデルです。作る前に必ず説明書を最後までお読み下さい。また小学生などの低年齢の方が組み立てる時は、保護者の方もお読み下さい。
●接着剤や塗料は、必ずプラスチックモデル用をお使い下さい。(別売)
●メッキ部品を接着する際は、必ず接着面のメッキをはがして下さい。

●Read carefully and fully understand the instructions before commencing assembly. A supervising adult should also read the instructions if a child assembles the model.
●Remove plating from areas to be cemented.

●Bevor Sie mit dem Zusammenbau beginnen, sollten Sie alle Anweisungen gelesen und verstanden haben. Falls ein Kind das Modell zusammenbaut, sollte ein beaufsichtigender Erwachsener die Bauanleitung ebenfalls gelesen haben.

●An den Klebestellen muß die Chromschicht abgeschabt werden.

●Bien lire et assimiler les instructions avant de commencer l'assemblage. La construction du modèle par un enfant doit s'effectuer sous la surveillance d'un adulte.
●Enlever le revêtement chromé des parties à encoller.

★下面の工具を用意して下さい。
★Tools recommended
★Benötigtes Werkzeug
★Outillage nécessaire

接着剤(プラスチック用)
Cement
Kleber
Colle

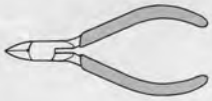

ニッパー
Side cutters
Seitenschneider
Pince coupante

ナイフ
Modeling knife
Modelliermesser
Couteau de modéliste

ピンセット
Tweezers
Pinzette
Précelles

★その他にヤスリ(紙ヤスリ)も用意して下さい。
★File or sand paper can come in handy.
★Benutzen Sie eine Feile oder Schleifpapier.
★Une lime ou papier abrasif peut être utile.

塗装指示のマークです。タミヤカラーのカラーナンバーで指示しました。
This mark denotes numbers for Tamiya Paint colors.

X-1	●ブラック / Black / Schwarz / Noir
(X-8) TS-16	●レモンイエロー / Lemon yellow / Zitronengelb / Jaune Citron
X-10	●ガンメタル / Gun metal / Metall-Grau / Gris acier
X-11	●クロームシルバー / Chrome silver / Chrom-Silber / Aluminium chromé
X-12	●ゴールドリーフ / Gold leaf / Gold glänzend / Doré
X-18	●セミグロスブラック / Semi gloss black / Seidenglanz Schwarz / Noir satiné
X-26	●クリヤーオレンジ / Clear orange / Klar-Orange / Orange translucide
X-27	●クリヤーレッド / Clear red / Klar-Rot / Rouge translucide
XF-1	●フラットブラック / Flat black / Matt Schwarz / Noir mat
XF-2	●フラットホワイト / Flat white / Matt Weiß / Blanc mat
XF-16	●フラットアルミ / Flat aluminum / Matt Aluminium / Aluminium mat
XF-56	●メタリックグレイ / Metallic grey / Grau-Metallic / Gris métallisé

⚠注 意

●工具の使用には十分注意して下さい。特にナイフ、ニッパーなどの刃物によるケガや事故に注意して下さい。
●接着剤や塗料は使用する前にそれぞれの注意書きをよく読み、指示に従って正しく使用し、使用する時は換気に十分注意して下さい。
●小さなお子様のいる所での工作は避けて下さい。小さな部品の飲み込みや、ビニール袋をかぶっての窒息などの危険な状況が考えられます。

⚠ CAUTION

●When assembling this kit, tools including knives are used. Extra care should be taken to avoid personal injury.
●Read and follow the instructions supplied with paints and/or cement, if used (not included in kit). Use plastic cement and paints only.
●Keep out of reach of small children. Children must not be allowed to suck any part, or pull vinyl bag over the head.

⚠ VORSICHT!

●Beim Zusammenbau dieses Bausatzes werden Werkzeuge einschließlich Messer verwendet. Zur Vermeidung von Verletzungen ist besondere Vorsicht angebracht.
●Wenn Sie Farben und/oder Kleber verwenden (nicht im Bausatz enthalten), beachten und befolgen Sie die dort beiliegenden Anweisungen. Nur Klebstoff und Farben für Plastik verwenden.
●Bausatz von kleinen Kindern fernhalten. Verhüten Sie, daß Kinder irgendwelche Bauteile in den Mund nehmen oder Plastiktüten über den Kopf ziehen.

⚠ PRECAUTION

●L'assemblage de ce kit requiert de l'outillage, en particulier des couteaux de modélisme. Manier les outils avec précaution pour éviter toute blessure.
●Lire et suivre les instructions d'utilisation des peintures et ou de la colle, si utilisés (non inclus dans le kit). Utiliser uniquement une colle et des peintures spéciales pour le polystyrène.
●Garder hors de portée des enfants en bas âge. Ne pas laisser les enfants mettre en bouche ou sucer les pièces, ou passer un sachet vinyl sur la tête.

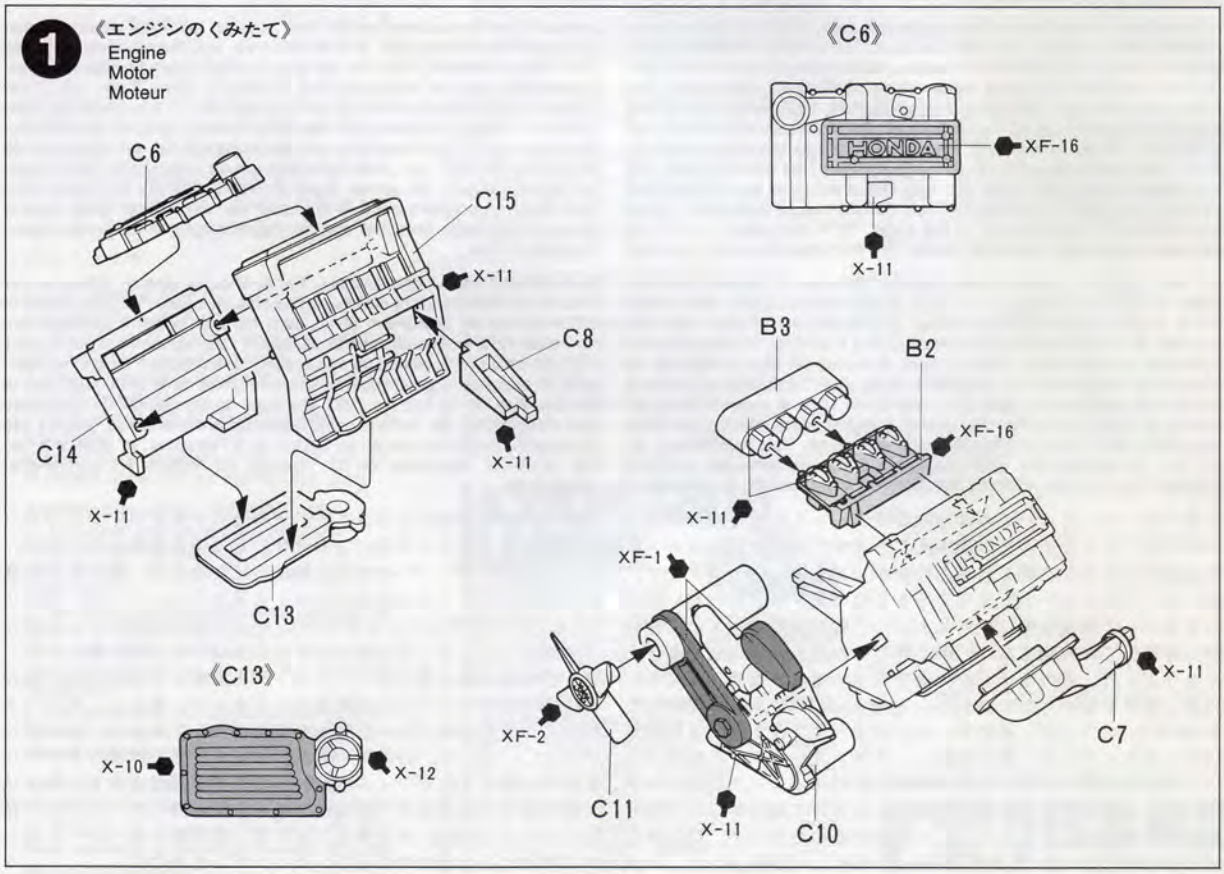

2 《エンジンのとりつけ》
Attaching engine
Motor-Einbau
Mise en place du moteur

エンジン
Engine
Motor
Moteur

C1
X-11
C12
X-11
A3
X-18
A6
X-18
X-18
A4
X-18
A2

★垂直に固定します。
★Attach A6 as shown.
★A6 gemäß Abbildung anbringen.
★Installer A6 comme indiqué.

3 《アップライトのくみたて》
Front uprights
Achsschenkel vorne
Fusées avant

このマークの所は
接着不要です。
Do not cement.
Nicht kleben.
Ne pas coller.

この矢印のところは接着しません。
Do not cement.
Nicht kleben.
Ne pas coller.

《R》
X-18
ポリキャップ
Poly cap
Kunststoff-Nabe
Pièce de jonction
B8
XF-56
X-18
B6

《L》
ポリキャップ
Poly cap
Kunststoff-Nabe
Pièce de jonction
B7
X-18
X-18
XF-56
B8

4 《アップライトのとりつけ》
Attaching front uprights
Einbau der Achsschenkel vorne
Mise en place des fusées avant

A12

《R》
X-18
A17
A12
X-8
《L》
A12
X-8
X-18
A5

5 《ラジエターのとりつけ》
Radiator
Kühler
Radiateur

指示の番号のスライドマークをはります。
Number of decal to apply.
Nummer des Abziehbildes, das anzubringen ist.
Numéro de la décalcomanie à utiliser.

《ラジエター》
Radiator
Kühler
Radiateur

X-11
C3
XF-1
A9
X-18
A11
A10
X-18
X-18

ラジエター
Radiator
Kühler
Radiateur

XF-2
⑪
HONDA
X-11
A8
X-18

6 《マフラーのとりつけ》
Attaching muffler
Auspuff-Einbau
Fixation des échappements

B16
X-11
シャーシ
Chassis
Châssis
B16

B4
X-18
B15
X-18
X-18
B13
X-18
B5

7

《フロントタイヤ(F)》
Front wheel
Vorderrad
Roue avant

《リヤタイヤ(R)》
Rear wheel
Hinterrad
Roue arrière

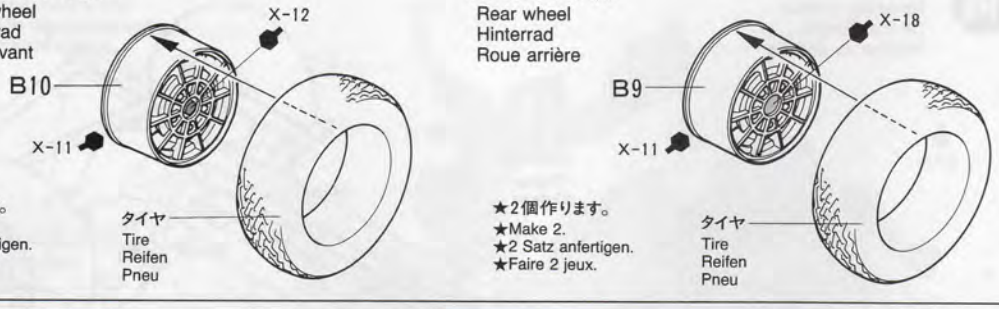

★2個作ります。
★Make 2.
★2 Satz anfertigen.
★Faire 2 jeux.

★2個作ります。
★Make 2.
★2 Satz anfertigen.
★Faire 2 jeux.

8

《タイヤのとりつけ》
Attaching wheels
Einbau der Räder
Fixation des roues

《F》
シャーシ
Chassis
Châssis
ブレーキドラム
Brake drum
Bremstrommel
Tambour de frein
ブレーキドラム
Brake drum
Bremstrommel
Tambour de frein
《R》

《ブレーキドラム》
Brake drum
Bremstrommel
Tambour de frein

★2個作ります。
★Make 2.
★2 Satz anfertigen.
★Faire 2 jeux.

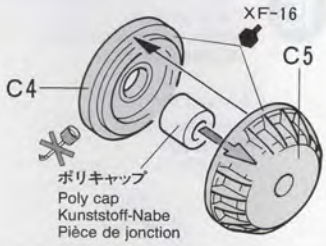

9

《内装のくみたて》
Interior
Innenraum
Habitacle

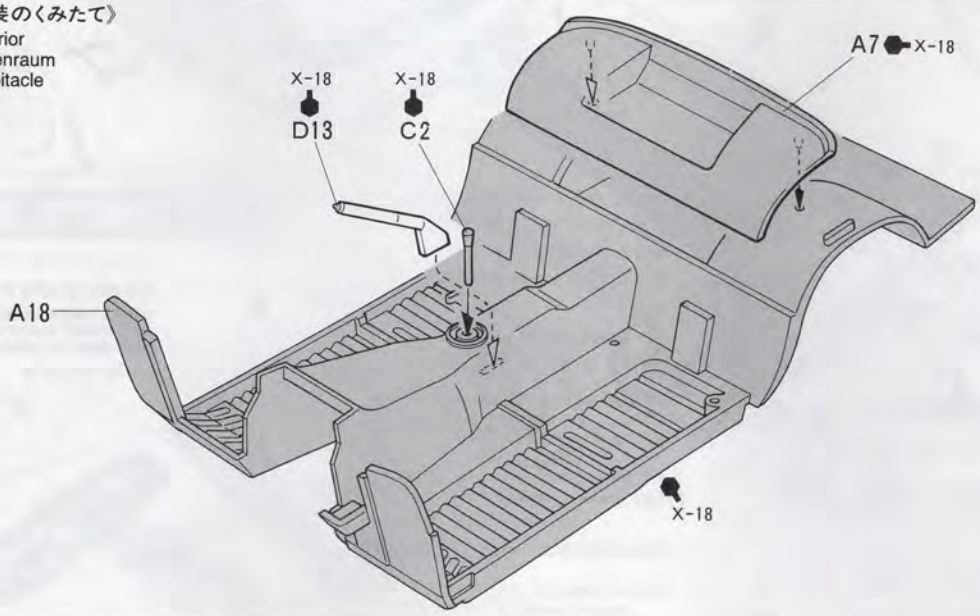

10 《シートのとりつけ》
Attaching seat
Sitz-Einbau
Fixation du siège

B14
B17 X-1
X-11
A15
X-18
《B14》
X-1
X-18
XF-1
A13
X-18

11 《ダッシュボードのくみたて》
Dashboard
Armaturenbrett
Tableau de bord

X-18
A19
A14
X-18
⑱
B12
X-18
X-11
X-11
A20
X-18
⑲ ⑳
X-18
X-11
㉑ ㉒
X-11
TS-16
(X-8)
B1
TS-16
(X-8)
ボディ
Body
Karosserie
Carrosserie
★ボディからランナーを切りとります。
★Remove.
★Entfernen.
★Enlever.
ダッシュボード
Dashboard
Armaturenbrett
Tableau de bord
★セロファンテープなどでボンネットを
仮止めしておきます。
★Temporarily hold with cellophane tape.
★Mit Tesa vorläufig festhalten.
★Maintenir en place provisoirement avec du ruban adhésif.
★指示のインレットマークをはります。
★Apply metal transfer.
★Metall-Sticker anbringen.
★Apposer le transfert métal.

12 《エンジンルーム》
Engine bay construction
Einbauteile des Motorraums
Compartiment moteur

《A1》

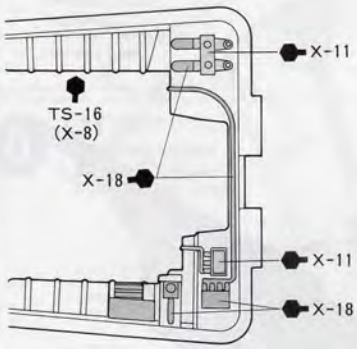

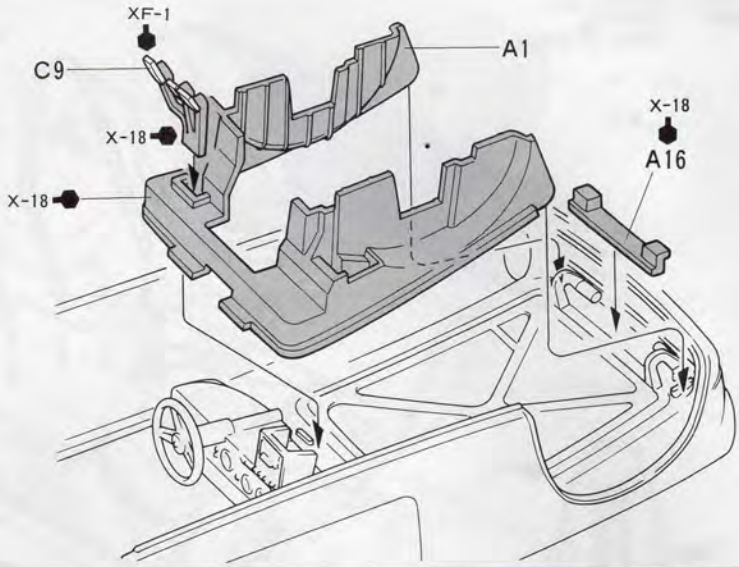

13 《内装のとりつけ》
Attaching interior
Innenraum-Einbau
Fixation de l'habitacle

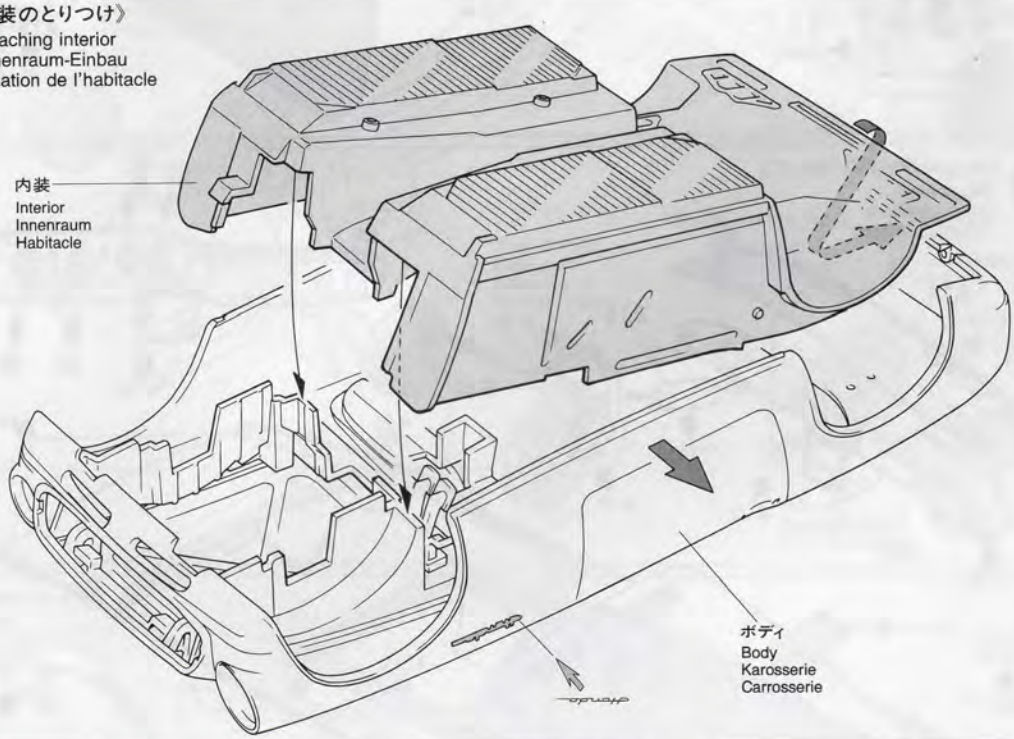

METAL TRANSFERS

《インレットマークのはりかた》

①はりたいマークを、台紙ごとカッターナイフなどで切り抜きます。
②台紙からマークのついた透明なシールをはがして、所定の位置にシールを張り付けます。

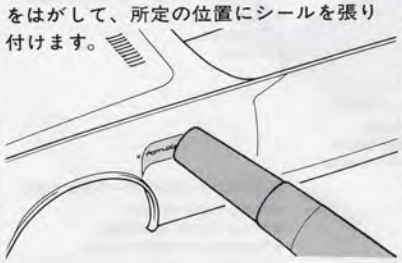

③シールの上から、ボールペンのフタなどでマークを車体に強くこすりつけます。
④車体にマークがしっかり付いているかどうか、確かめながらゆっくりとシールをはがします。

HOW TO APPLY METAL TRANSFERS

① Cut around metal transfer using a sharp modeling knife.
② Remove the metal transfer and transparent film from lining, using tweezers.
③ Place the film and metal transfer into position and rub the metal parts lightly.
④ Carefully peel away the transparent film from model and metal transfer, making sure the metal stays on the model.

WIE METALL-STICKER ANGEBRACHT WERDEN

① Schneiden Sie mit einem scharfen Modelliermesser um den Metall-Sticker herum.
② Entfernen Sie mit einer Pinzette den Metall-Sticker und die Transparentfolie von den Kennzeichnungslinien.
③ Die Folie und den Metall-Sticker an die entsprechende Stelle plazieren und festrubbeln.
④ Schaben Sie die Transparentfolie vorsichtig von dem Modell und dem Metall-Sticker ab und stellen Sie sicher, daß das Metall nicht mit abgezogen wird.

COMMENT APPLIQUER LES TRANSFERTS METAL

① Découper le motif à l'aide d'un couteau de modéliste pointu.
② Retirer le transfert métal et le film transparent du support à l'aide de précelles.
③ Placer le film et le transfert métal à l'endroit souhaité puis frotter fermement.
④ Enlever délicatement le film transparent en s'assurant que le métal ne se décolle pas du modèle.

14 《シャーシのとりつけ》
Attaching chassis
Chassis-Einbau
Fixation du châssis

シャーシ
Chassis
Châssis

ボディ
Body
Karosserie
Carrosserie

15 《フロントグリルのとりつけ》
Front body parts
Vordere Karosserieteile
Accessoires avant

《ルームミラー》
Rear-view mirror
Rückspiegel
Rétroviseur

ルームミラー
Rear-view mirror
Rückspiegel
Rétroviseur

D4 X-11 D3 E4 D8 D9 D2 ④ ③ ① D5 E6 E5 E2 X-26 E1 D14 D12 X-18

★カッターナイフでゲートを取ります。
★Cut off using a modeling knife.
★Mit Messer abschneiden.
★Découper en utilisant un cutter.

《E1, E2》 E6 E5 D6

《D5, D6》

《D14》

16 《テールランプのとりつけ》
Rear body parts
Hintere Karosserieteile
Accessoires arrière

注意 NOTE

★インレットマークはナイフなどではがしてから貼って下さい。
★Lift metal transfer using modeling knife edge.
★Metall-Sticker mit Messerschneide anheben.
★Soulever transfert métal à l'aide d'un cutter pointu.

★スライドマークのあとにはります。
★Apply decal first, then metal sticker.
★Erst Abziehbilder, dann Metall-Sticker anbringen.
★Apposer les décals en premier, et le transfert métal ensuite.

A: カーナンバー 25
Car No. 25
B: カーナンバー 28
Car No. 28

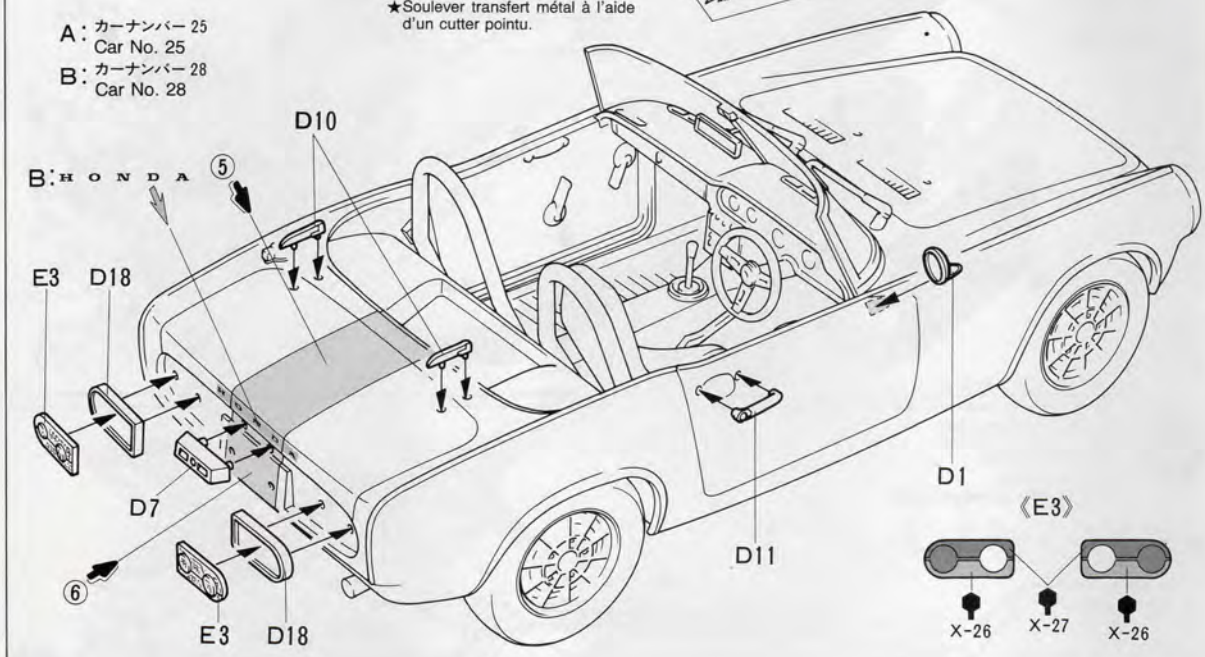

17 《ハードトップのとりつけ》
Attaching top
Einbau des Dachs
Fixation de la capote

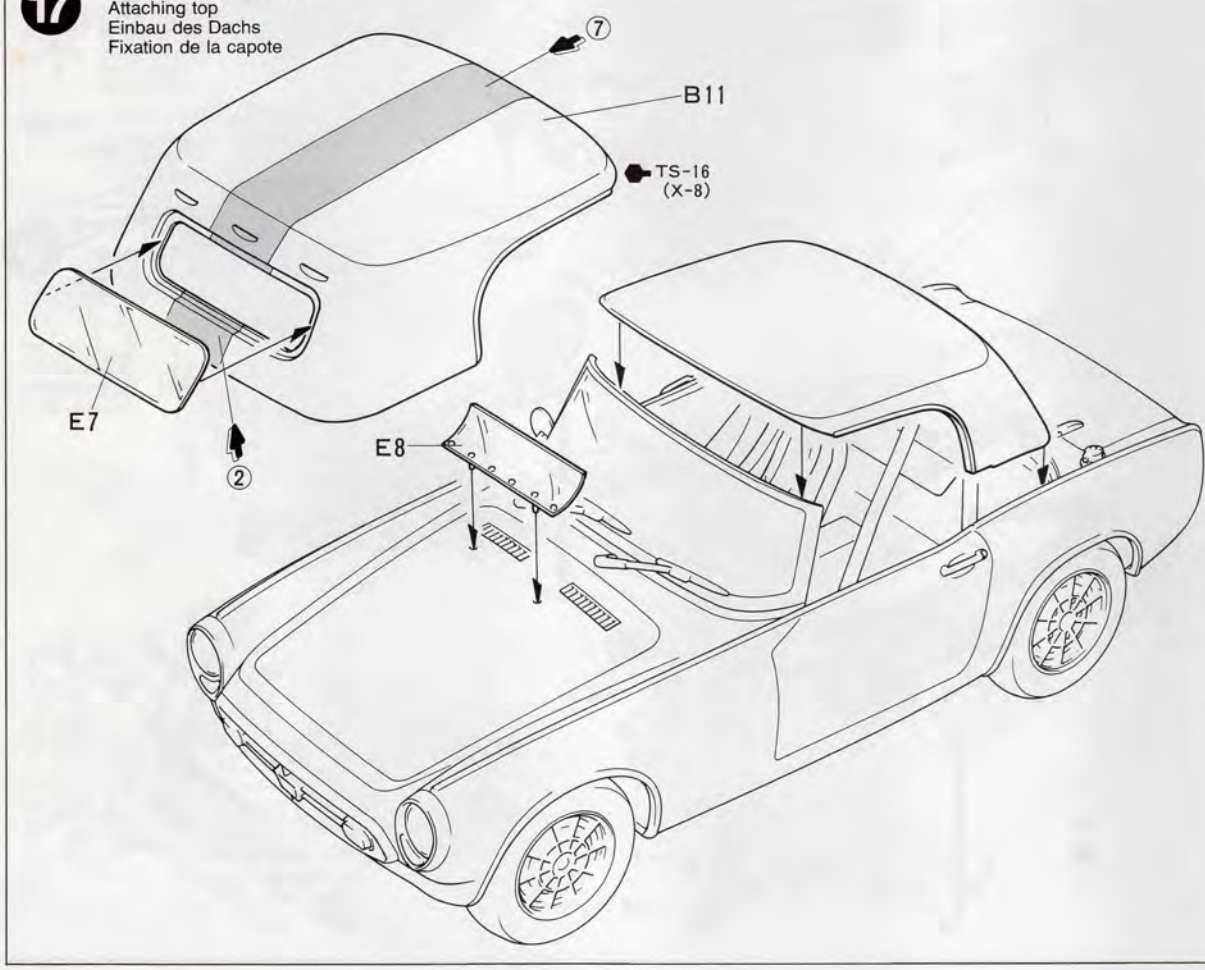

PAINTING

《ホンダS800レーシングの塗装》

1960年代の日本のモータースポーツの底辺を支えたホンダS800。多くのマシンが参戦した中でも、最も活躍したワークスともいえるRSCチューンのマシンは、鮮やかなイエローのボディの中央にレッドのストライプが入っていました。エンジンやサスペンション、室内など細部の塗装は説明図中に示しましたので参考にして下さい。入念な塗装はモデルをぐんと引き立ててくれます。

PAINTING THE HONDA S800 RACING
This model represents the RSC Honda S800 with a bright yellow body and red stripe. Detail painting is called out during construction and should be done at that time. Take care when spraying the model with clear, as it could damage the decals if not properly applied.

LACKIERUNG DES HONDA S800 RACING
Dieses Modell zeigt den RSC Honda S800 mit der Leuchtgelben Karosserie und rotem Streifen. Die Detailbemalung ist beim Zusammenbau beschrieben und sollte dort vorgenommen werden. Vorsicht ist beim Übersprühen des Modells mit Klarlack geboten, bei unsachgemäßer Anwendung könnten die Aufkleber beschädigt werden.

DECORATION DE LA HONDA S800 RACING
La modèle représente une RSC Honda S800 avec une carrosserie jaune brillant et un bande rouge. La peinture des détails doit s'effectuer lors du montage. Vemir le modèle avec précaution, le vernis risquant d'endommager les décalcomanies.

APPLYING DECALS

《スライドマークのはりかた》

①はりたいマークをハサミで切りぬきます。
②マークをぬるま湯に10秒ほどひたしてからタオル等の布の上におきます。
③台紙のはしを手でもち、貼る所にマークをスライドさせてモデルに移して下さい。
④指に少し水をつけてマークをぬらしながら、正しい位置にずらします。
⑤やわらかい布でマーク内側の気泡をおし出しながら、おしつけるようにして水分をとります。

DECAL APPLICATION
1. Cut off decal from sheet.
2. Dip the decal in tepid water for about 10 sec. and place on a clean cloth.
3. Hold the backing sheet edge and slide decal onto the model.
4. Move decal into position by wetting decal with finger.
5. Press decal gently down with a soft cloth until excess water and air bubbles are gone.

ANBRINGUNG DES ABZIEHBILDES
1. Abziehbild vom Blatt ausschneiden.
2. Das Abziehbild ungefähr 10 Sek. in lauwarmes Wasser tauchen, dann auf sauberen Stoff legen.
3. Die Kante der Unterlage halten und das Abziehbild auf das Modell schieben.
4. Das Abziehbild an die richtige Stelle schieben und dabei mit dem Finger das Abziehbild naßmachen.
5. Das Abziehbild mit weichem Stoff ganz andrücken, bis kein überflüssiges Wasser und keine Luftblasen mehr vorhanden sind.

APPLICATION DES DECALCOMANIES
1. Découpez la décalcomanie de sa feuille.
2. Plongez la décalcomanie dans de l'eau tiède pendant 10 secondes environ et poser sur un linge propre.

★マークは必ず番号順に貼って下さい。
★Apply decals in numbered order.
★Abziehbilder der Reihenfolge nach anbringen.
★Appliquer les décalcomanies dans l'ordre numérique.

A：カーナンバー 25 Car No. 25
B：カーナンバー 28 Car No. 28

※( )は右側のマーク番号です。
right side
rechte Seite
côte droite

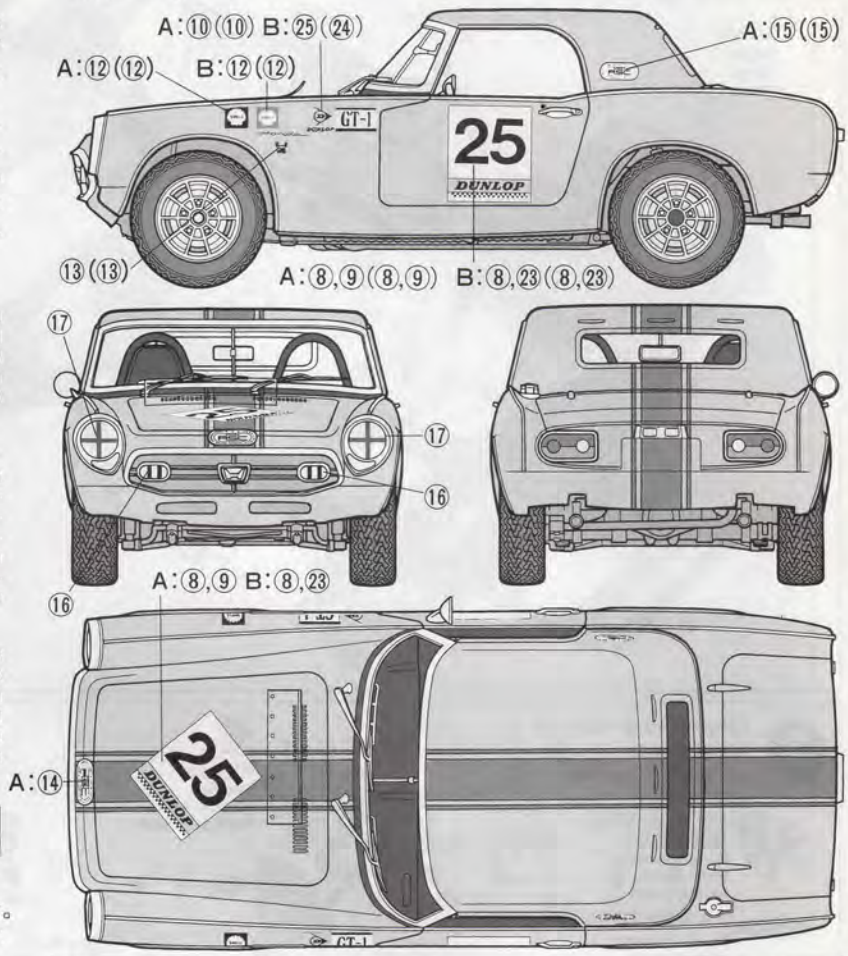

3. Retenez la feuille de protection par le côté et glissez la décalcomanie sur le modèle réduit.
4. Placez la décalcomanie à l'endroit voulu en la mouillant avec un de vos doigts.
5. Pressez doucement la décalcomanie avec un tissu doux jusqu'à ce que l'eau en excès et les bulles aient disparu.

《郵便振替のご利用法》
郵便局の振替用紙の通信欄にITEM番号、スケール、製品名、部品名、数量を必ず記入し、口座番号欄に00810-9-1118、加入者名欄に㈱田宮模型、払込人住所欄すべてにあなたの住所、氏名、郵便番号、電話番号を記入し代金をそえてお払込下さい。その時下のカードは必要ありません。

AFTER MARKET SERVICE CARD
When purchasing Tamiya replacement parts, please take or send this form to your local Tamiya dealer so that the parts required can be correctly identified and supplied. Please note that specifications, availability and price are subject to change without notice.

Parts code ITEM 24177

9332184	Body
9002615	A Parts
9002616	B Parts
9002617	C Parts
9002619	D Parts
0000032	E Parts
1402369	Decal (a)
1402373	Decal (b)
1422173	Metal Transfer
9402286	Tire Bag
1052383	Instructions

HONDA S800 RACING 1/24

ホンダS800レーシング

部品を紛失したり、破損なさった方は、このカードの必要部品を丸でかこみ代金を現金書留又は定額為替で田宮模型アフターサービス係までお申し込み下さい。

お問合せ電話番号 静岡 054-283-0003
東京 03-3899-3765（静岡へ自動転送）
営業時間/平日(月～金曜日)8:00～17:00 祝日▶休み

ボディ	400円	タイヤ袋詰	280円
Aパーツ	550円	マークⓐ	190円
Bパーツ	570円	マークⓑ	190円
Cパーツ	430円	インレットマーク	200円
Dパーツ	440円	説明図	320円
Eパーツ	400円		

For Japanese use only! ☆ITEM 24177

住所 □□□－□□

電話（　　）　－

氏名

左記の価格は予告なく変更となる場合があります。

田宮模型
静岡市恩田原3-7 〒422

PRINTED IN JAPAN

25
25
28
28
DUNLOP
DUNLOP
DUNLOP
DUNLOP
25
28
DUNLOP
DUNLOP
GT-1
GT-1
I-S
S-I
YUASA
b
1/24 HONDA S800 RACING
(24177)1402373 ©1997 TAMIYA
TAMIYA PLASTIC MODEL CO.
0497SA PRINTED IN JAPAN

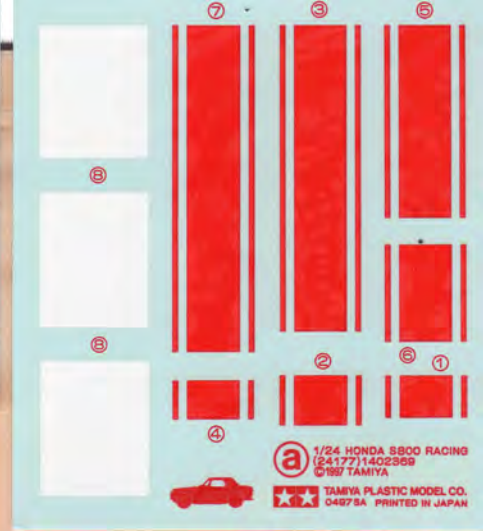
a
1/24 HONDA S800 RACING
(24177)1402369
©1997 TAMIYA
TAMIYA PLASTIC MODEL CO.
0497SA PRINTED IN JAPAN