LEON CVSTOS AMG

SUPER GT 2018 SERIES CHAMPION GT 300

Mercedes-Benz, ⓜ, ⓜ and the design of the enclosed product are subject to intellectual property protection owned by Daimler AG. They are used by Tamiya, Inc. under license.

1/24 スポーツカーシリーズ

LEON CVSTOS AMG

TAMIYA

READ BEFORE ASSEMBLY

⚠ 注　意 ●このキットは組み立てモデルです。作る前に必ず説明書を最後までお読みください。また小学生などの低年齢の方が組み立てるときは、保護者の方もお読みください。また接着剤や塗料は、必ずプラスチック用をお使いください。(別売) ●工具の使用には十分注意してください。特にナイフ、ニッパーなどの刃物によるケガや事故に注意してください。●接着剤や塗料は使用する前にそれぞれの注意書きをよく読み、指示に従って正しく使用し、使用するときは換気に十分注意してください。●小さなお子様のいる所での工作はやめてください。小さな部品の飲み込みや、ビニール袋をかぶっての窒息などの危険な状況が考えられます。●部品の先端が尖っている場合があります。取り扱いに注意してください。

⚠ CAUTION ●Read carefully and fully understand the instructions before commencing assembly. A supervising adult should also read the instructions if a child assembles the model. ●When assembling this kit, tools including knives are used. Extra care should be taken to avoid personal injury. ●Read and follow the instructions supplied with paint and/or cement, if used (not included in kit). Use plastic cement and paints only. ●Keep out of reach of small children. Children must not be allowed to put any parts in their mouths or pull vinyl bags over their heads. ●Some parts have sharp edges. Take care when handling.

⚠ VORSICHT ●Bevor Sie mit dem Zusammenbau beginnen, sollten Sie alle Anweisungen gelesen und verstanden haben. Falls ein Kind das Modell zusammenbaut, sollte ein beaufsichtigender Erwachsener die Bauanleitung ebenfalls gelesen haben. ●Beim Zusammenbau dieses Bausatzes werden Werkzeuge einschließlich Messer verwendet. Zur Vermeidung von Verletzungen ist besondere Vorsicht angebracht. ●Wenn Sie Farben und/oder Kleber verwenden (nicht im Bausatz enthalten), beachten und befolgen Sie die dort beiliegenden Anweisungen. Nur Klebstoff und Farben für Plastik verwenden. ●Bausatz von kleinen Kindern fernhalten. Kindern darf keine Möglichkeit gegeben werden, irgendwelche Teile in den Mund zu nehmen oder sich Plastiktüten über den Kopf zu ziehen. ●Einige Teile haben scharfe Kanten. Passen Sie bei der Benutzung entsprechend auf.

⚠ PRECAUTIONS ●Bien lire et assimiler les instructions avant de commencer l'assemblage. La construction du modèle par un enfant doit s'effectuer sous la surveillance d'un adulte. ●L'assemblage de ce kit requiert de l'outillage, en particulier des couteaux de modélisme. Manier les outils avec précaution pour éviter toute blessure. ●Lire et suivre les instructions d'utilisation des peintures et ou de la colle, si utilisées (non incluses dans le kit). Utiliser uniquement une colle et des peintures spéciales pour le polystyrène. ●Garder hors de portée des enfants en bas âge. Ne pas laisser les enfants mettre en bouche ou sucer les pièces, ou passer un sachet vinyl sur la tête. ●Certaines pièces du modèle ont des rebords acérés. Manipuler avec précaution.

PAINTS REQUIRED

塗装指示のマークです。タミヤカラーのカラーナンバーで指示しました。
This mark denotes numbers for Tamiya Paint colors.

TS-14 (LP-1)	●ブラック / Black / Schwarz / Noir
TS-29 (LP-5)	●セミグロスブラック / Semi gloss black / Seidenglanz Schwarz / Noir satiné
TS-76	●マイカシルバー / Mica silver / Mica-Silber / Argent clair métallisé
TS-79 (LP-24)	●セミグロスクリヤー / Semi gloss clear / Halbmatt-Farblos / Vernis satiné
LP-69	●クリヤーイエロー / Clear yellow / Klar-Gelb / Jaune translucide
X-7	●レッド / Red / Rot / Rouge
X-8	●レモンイエロー / Lemon yellow / Zitronengelb / Jaune citron
X-11	●クロームシルバー / Chrome silver / Chrom-Silber / Aluminium chromé
X-12	●ゴールドリーフ / Gold leaf / Gold Glänzend / Doré
X-13	●メタリックブルー / Metallic blue / Blau-Metallic / Bleu métallisé
X-18	●セミグロスブラック / Semi gloss black / Seidenglanz Schwarz / Noir satiné
X-23	●クリヤーブルー / Clear blue / Klar-Blau / Bleu translucide
X-24	●クリヤーイエロー / Clear yellow / Klar-Gelb / Jaune translucide
X-27	●クリヤーレッド / Clear red / Klar-Rot / Rouge translucide
X-31	●チタンゴールド / Titanium gold / Titan-Gold / Titane doré
XF-1	●フラットブラック / Flat black / Matt Schwarz / Noir mat
XF-7	●フラットレッド / Flat red / Matt Rot / Rouge mat
XF-16	●フラットアルミ / Flat aluminum / Matt Aluminium / Aluminium mat
XF-53	●ニュートラルグレイ / Neutral grey / Mittelgrau / Gris neutre
XF-63	●ジャーマングレイ / German grey / Deutsches Grau / Gris panzer

RECOMMENDED TOOLS

《用意する工具》
Recommended tools
Benötigtes Werkzeug
Outillage nécessaire

ニッパー
Side cutters
Seitenschneider
Pince coupante

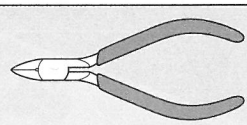

ピンバイス（ドリル刃1mm、1.5mm）
Pin vise (1mm, 1.5mm drill bit)
Schraubstock (1mm, 1.5mm Spiralbohrer)
Outil à percer (1mm, 1.5mm de diamètre)

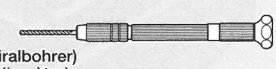

接着剤
（プラスチック用）
Cement
Kleber
Colle

ナイフ
Modeling knife
Modelliermesser
Couteau de modéliste

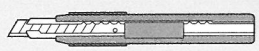

ピンセット
Tweezers
Pinzette
Précelles

《マスクシールの貼り方》
●ボディや透明部品を塗装するときはマスクシールを使用します。
①指示されたマスクシールをはがすか切り取り、彫刻などにあわせて指示の場所に貼ります。隙間から塗料が入らないようにしっかり貼ります。
②説明図の中で指示された部分をタミヤカラーで塗装してください。スプレーを使用するときはマスクシールの貼られていない面もマスキングテープ（別売）でマスキングしてください。
③塗料が完全に乾ききる前にマスクシールをはがします。

MASKING STICKERS
●Use masking stickers to protect window and body parts when painting.
①Refer to the instructions and mask off indicated areas using masking stickers included in kit.
②Paint indicated areas. When using spray paint, mask off the other sides using masking tape (available separately).
③Before paint has completely cured, remove masking stickers.

AUFKLEBER
●Für das Lackieren die Fenster und entsprechend Karosseriepartieen mit Aufklebern abdecken.
①Die markierten Bereiche unter Verwendung der im Bausatz enthaltenen Aufkleber abdecken.
②Die markierten Bereiche lackieren. Bei Verwendung von Sprühfarben ist auch die Rückseite unter Verwendung von (getrennt erhältlichem) Abklebeband abzukleben.
③Aufkleber vor dem endgültigen Trocknen der Farbe anziehen.

MASQUES
●Utiliser les masques adhésifs pour protéger les vitres et des parties de la carrosserie pendant la mise en peinture.
①Se référer aux instructions et délimiter les parties indiquées au moyen des masques adhésifs fournis.
②Peindre les parties indiquées. Si on utilise de la peinture en bombe, protéger les autres zones avec de la bande cache (disponible séparément).
③Enlever les masques avant séchage complet de la peinture.

《インレットマークの貼り方》
①貼りたいインレットマークを台紙ごと切り取ります。
②台紙からインレットマークのついた透明シールをはがして、所定の位置に貼ります。
③シールの上からインレットマークを車体にこすりつけます。
④車体にインレットマークが確実についているか確かめながら、ゆっくりシールをはがします。

HOW TO APPLY METAL TRANSFERS
①Cut around metal transfer using a sharp modeling knife.
②Remove the metal transfer and transparent film from lining, using tweezers.
③Place the film and metal transfer into position and rub the metal parts lightly.
④Carefully peel away the transparent film from model and metal transfer, making sure the metal transfer stays on the model.

WIE METALL-STICKER ANGEBRACHT WERDEN
①Schneiden Sie mit einem scharfen Modelliermesser um den Metall-Sticker herum.
②Entfernen Sie mit einer Pinzette den Metall-Sticker und die Transparentfolie von den Kennzeichnungslinien.
③Die Folie und den Metall-Sticker an die entsprechende Stelle plazieren und festrubbeln.
④Schaben Sie die Transparentfolie vorsichtig von dem Modell und dem Metall-Sticker ab und stellen Sie sicher, daß das Metall nicht mit abgezogen wird.

COMMENT APPLIQUER LES TRANSFERTS METAL
①Découper le motif à l'aide d'un couteau de modéliste pointu.
②Retirer le transfert métal et le film transparent du support à l'aide de précelles.
③Placer le film et le transfert métal à l'endroit souhaité puis frotter fermement.
④Enlever délicatement le film transparent en s'assurant que le métal ne se décolle pas du modèle.

《タイヤマークの貼り方》
タイヤマークは保護紙、マークが印刷されたマーク紙、台紙からなっています。
①マークをはる部分のほこりや油分などをぬらした布でふきとってください。
②保護紙を取り去ります。マーク面を汚さないように、マークより少し大きめにカッターなどで切れ目を入れ、台紙からマークをはがします。
③文字が正しく読めるようにマーク紙を裏返しにしてタイヤに合わせ、指でこすって貼りつけます。
④マーク紙の上から水をつけた指で、マーク部をなでるようにします。
⑤しばらくしてマークがタイヤに貼りついたら、ゆっくりマーク紙をはがします。
⑥マーク紙をはがしたあとは、水気をやわらかい布などでふきとってください。

HOW TO APPLY TIRE DECALS
Tire decals have an adhesive surface, and are covered by thin protective paper.
①Wipe tire surface with a damp cloth.
②Remove protective paper. Be careful not to soil the adhesive surface. Cut out decal and peel off the lining using edge of a knife blade.
③Place decal into position and rub lightly with your finger.
④Apply moisture with a wet finger.
⑤Carefully remove the paper.
⑥Wipe off excess moisture with a soft cloth.

ANBRINGEN DER REIFEN-ABZIEHBILDER
Die Reifen-Abziehbilder haben eine Klebeschicht.
①Die Reifenoberfläche mit feuchtem Tuch abwischen.
②Das Schutzpapier entfernen. Vorsicht, keinen Schmutz auf die Klebefläche bringen. Das Abziehbild mit Modelliermesser ausschneiden und mit der Messerkante abziehen.
③Das Abziehbild an richtigem Platz anbringen und mit dem Finger leicht andrücken.
④Mit naßem Finger Feuchtigkeit auftragen.
⑤Das Papier vorsichtig abziehen.
⑥Überschüssige Feuchtigkeit mit weichem Tuch wegwischen.

COMMENT POSER LES TRANSFERTS SUR LES PNEUS
Les inscriptions à poser sur les pneus sont présentées sous forme de transferts dont l'une des faces est adhésive.
①Nettoyer le pneu avec un chiffon humide.
②Enlever le papier de protection. Attention à ne pas salir la surface adhésive. Découper les décalcomanies et détacher suivant la ligne en utilisant la pointe d'un couteau.
③Mettre la décalcomanie en place et frotter légèrement avec le doigt.
④Humidifier avec un doigt mouillé.
⑤Enlever le papier avec précaution.
⑥Enlever l'excès d'humidité avec un chiffon séchage.

ASSEMBLY

使わない部品 ····· B25, B26, B27, E3
Not used.
Nicht verwenden.
Non utilisées.

Body color
★上記の色指示では、TS-14（LP-1）ブラックを塗装した後、TS-79（LP-24）セミグロスクリヤーを塗装してください。
★Body color is achieved by painting a coat of Black (TS-14, LP-1), then a topcoat of Semi-gloss clear (TS-79, LP-24).
★Die Karosseriefarbe wird erreicht mit einem Basisüberzug aus TS-14 Schwarz (LP-1) und darauf einen Überzug mit TS-79 Halbmatt-Farblos (LP-24).
★La couleur de carrosserie est obtenue en appliquant une couche de TS-14 Noir (LP-1), puis une couche finale de TS-79 Vernis satiné (LP-24).

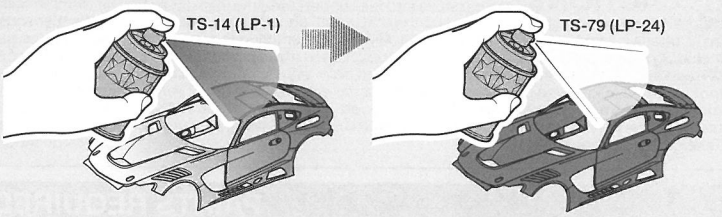

1 アンダーパネルの組み立て
Underpanel
Unterboden
Panneau inférieur

指示の番号のスライドマークを貼ります。
Number of decal to apply.
Nummer des Abziehbildes, das anzubringen ist.
Numéro de la décalcomanie à utiliser.

指示の部分を切り取ります。
Cut off.
Wegschneiden.
Découper.

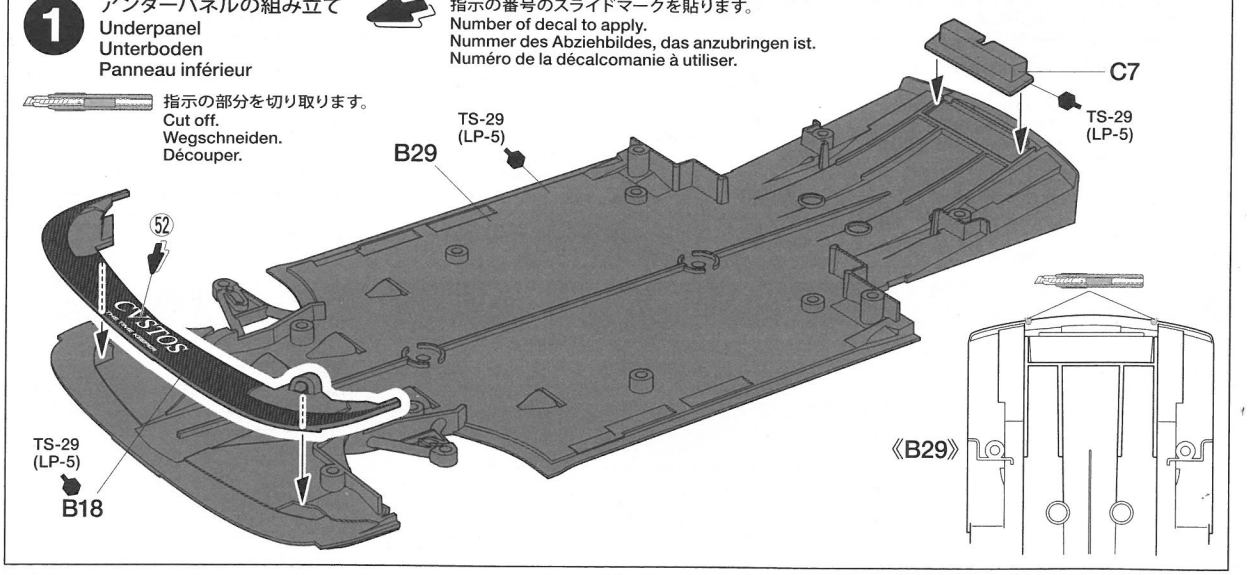

2 フロントアップライトの組み立て
Front uprights
Achsschenkel vorne
Fusées avant

このマークの部品は接着しません。
Do not cement.
Nicht kleben.
Ne pas coller.

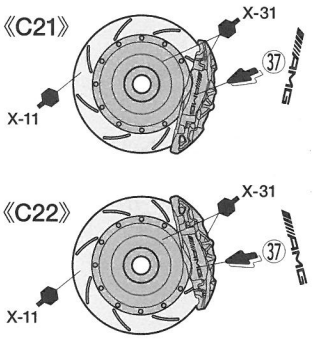

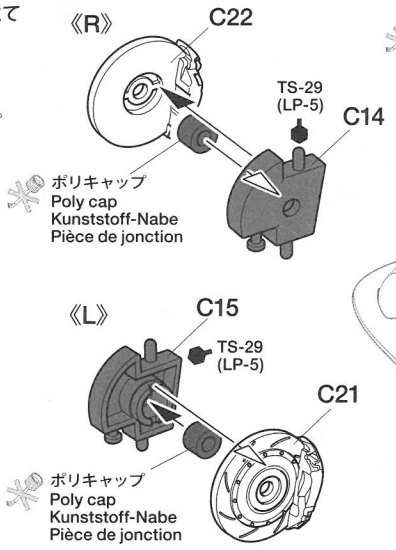

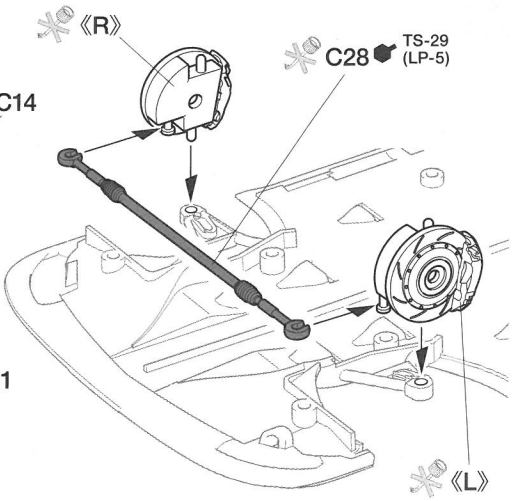

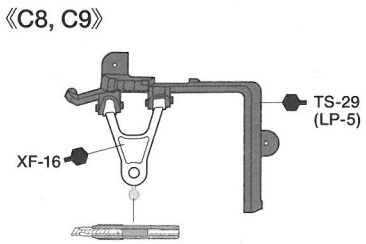

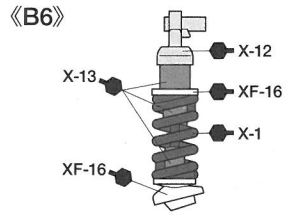

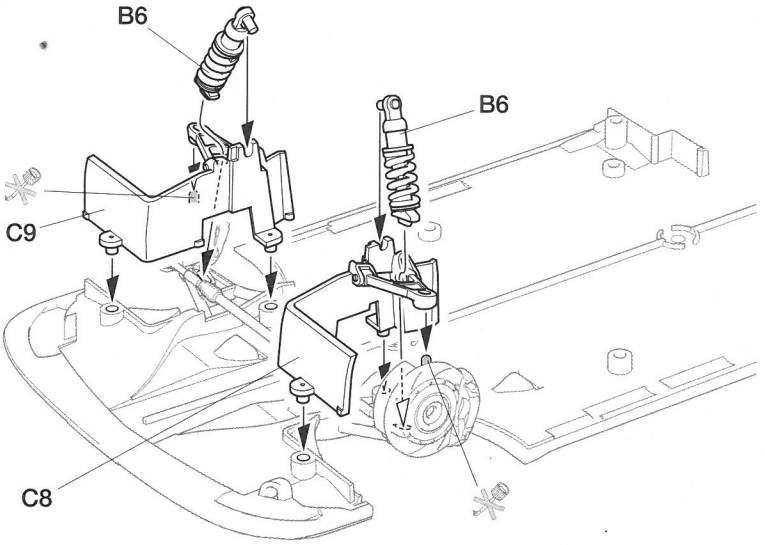

3 リヤアップライトの組み立て
Rear uprights
Achsschenkel hinten
Fusées arrière

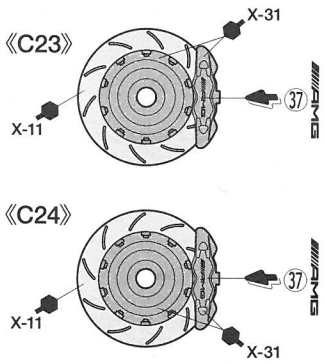

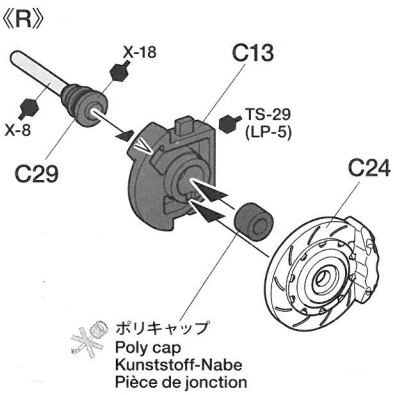

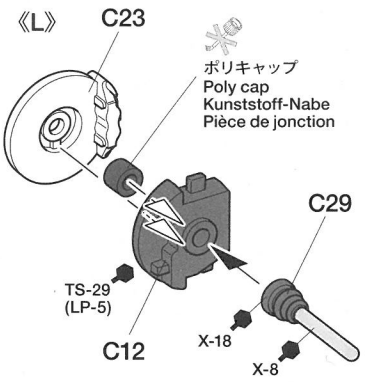

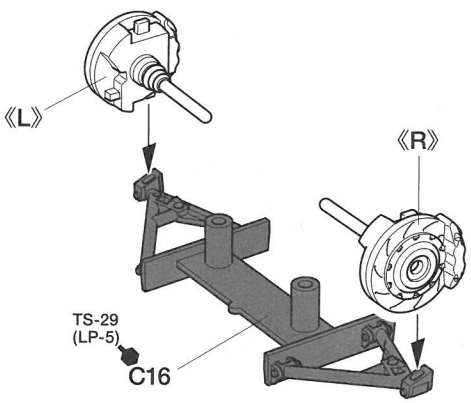

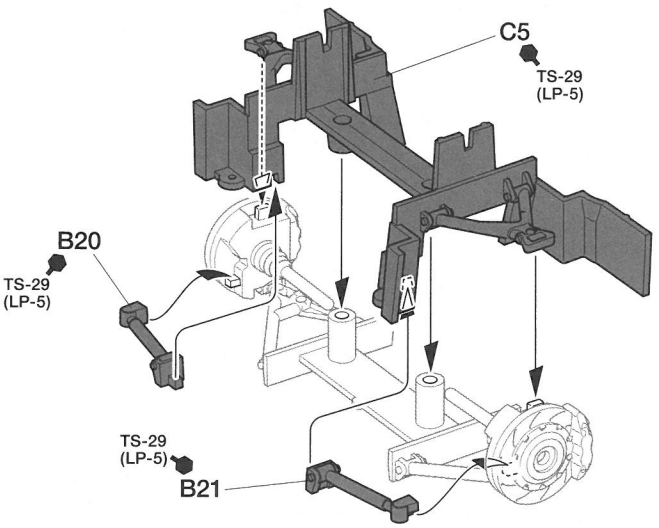

4 リヤサスペンションの取り付け
Attaching rear suspension
Hinterradaufhängung-Einbau
Fixation de la suspension arrière

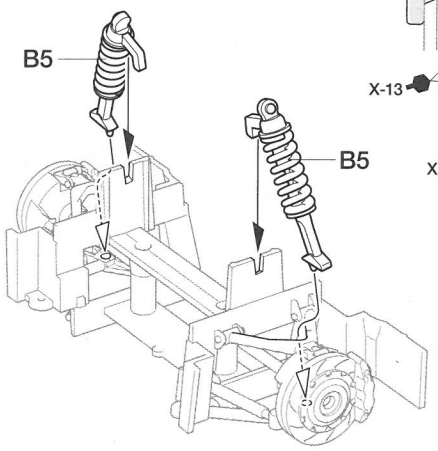

《B5》

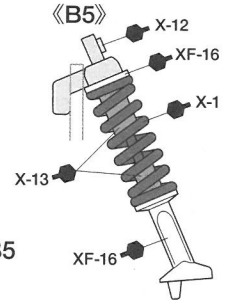

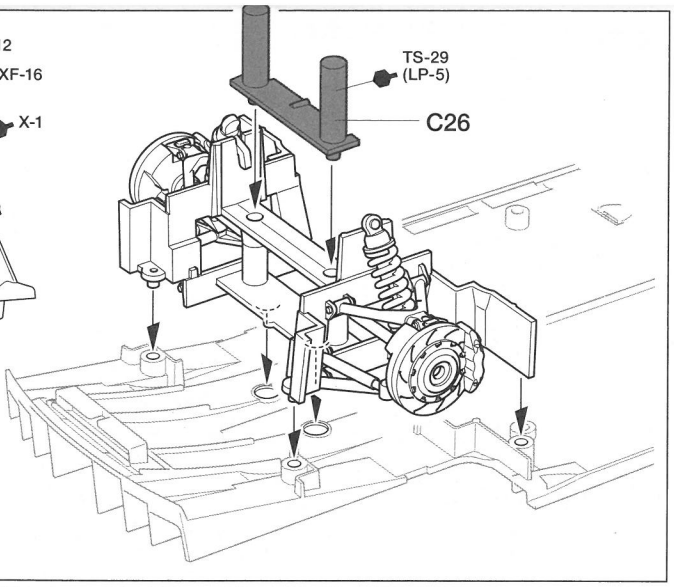

5 内装部品の取り付け
Attaching interior parts
Befestigung der
Innenausstattung
Fixation des pièces intérieures

《C27》

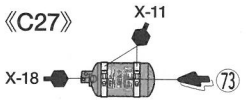

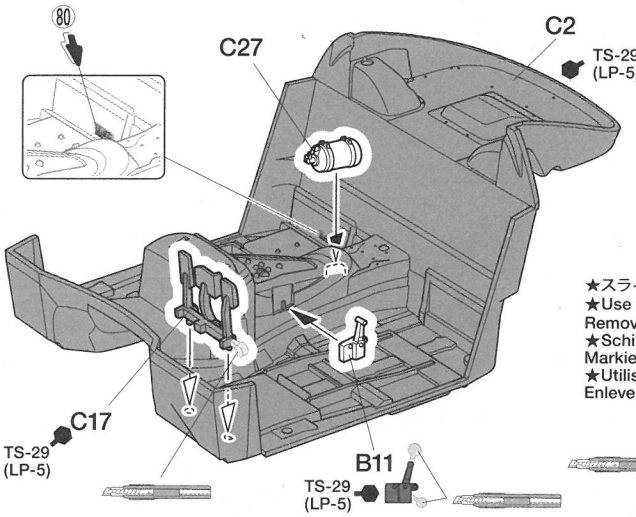

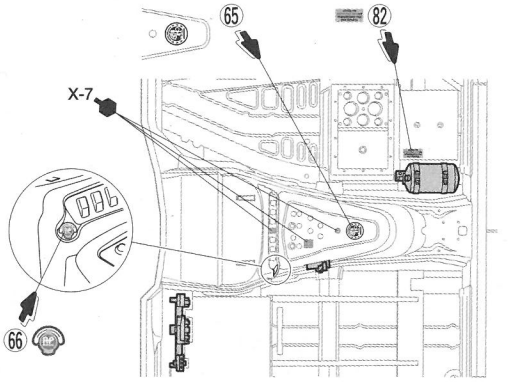

★スライドマーク⑦⓪は自由にお使いください。図の部分を切り取った後に貼ります。
★Use steering wheel decal ⑦⓪ as you like.
Remove indicated section before applying it.
★Schiebebild des Lenkrades ⑦⓪ nach Belieben anbringen.
Markierten Bereich vor der Anbringung entfernen.
★Utiliser le decal de volant ⑦⓪ comme souhaité.
Enlever la partie indiquée avant de le poser.

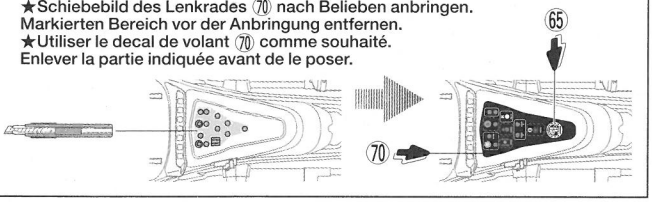

6 ロールケージの組み立て
Roll cage
Rollkäfig
Cage de protection

指示のインレットマークを貼ります。
Apply metal transfer.
Metall-Sticker anbringen.
Apposer le transfert métal.

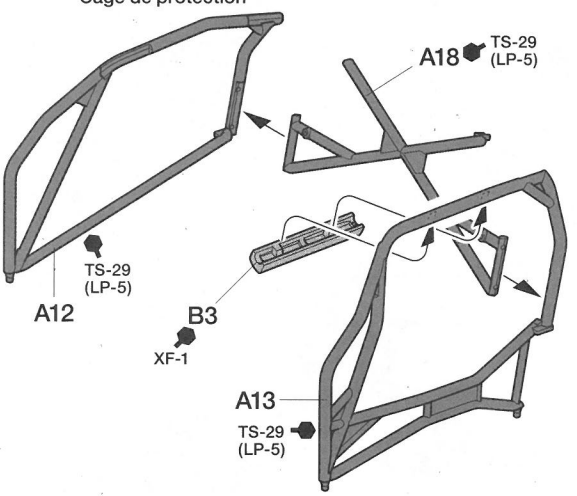

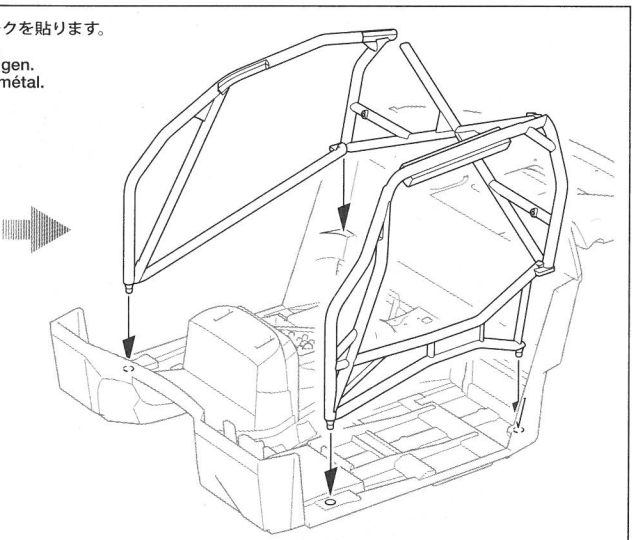

《B12》

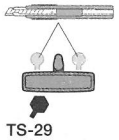

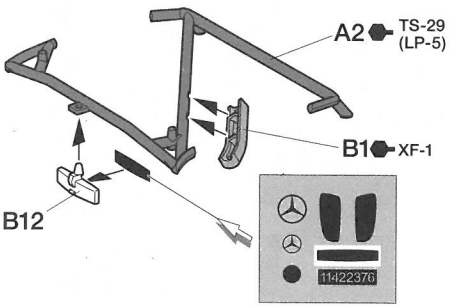

《シート》
Seat
Sitz
Siège

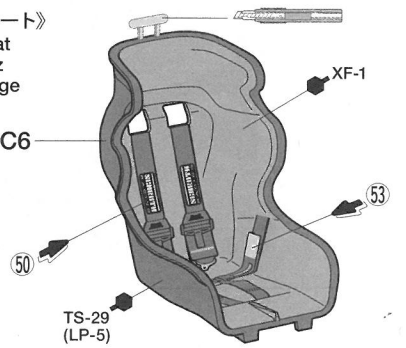

7 シートの取り付け
Attaching seat
Sitz-Einbau
Fixation du siège

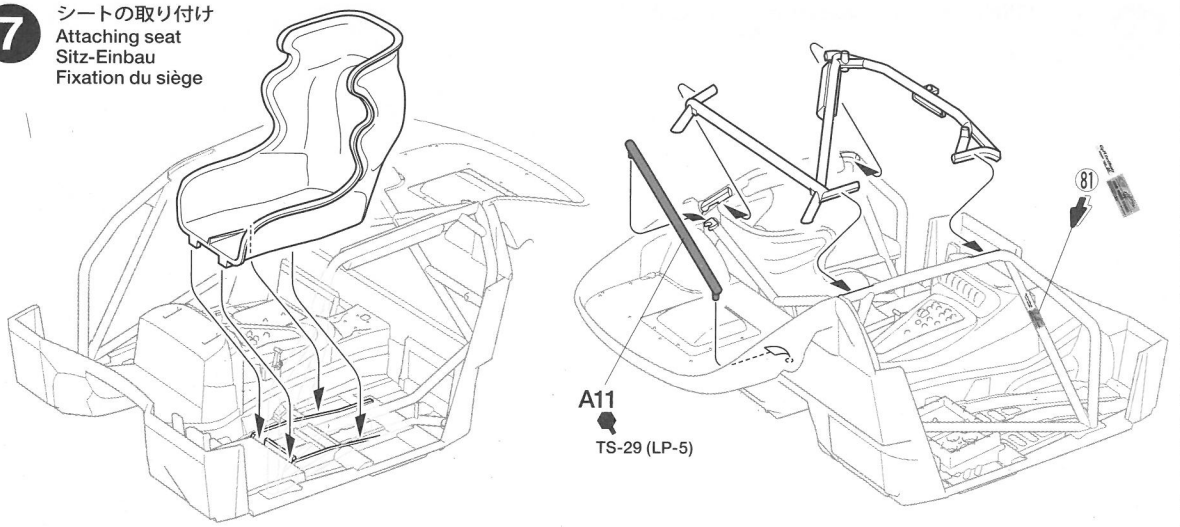

8 ダッシュボードの取り付け
Attaching dashboard
Armaturenbrett-Einbau
Fixation du tableau de bord

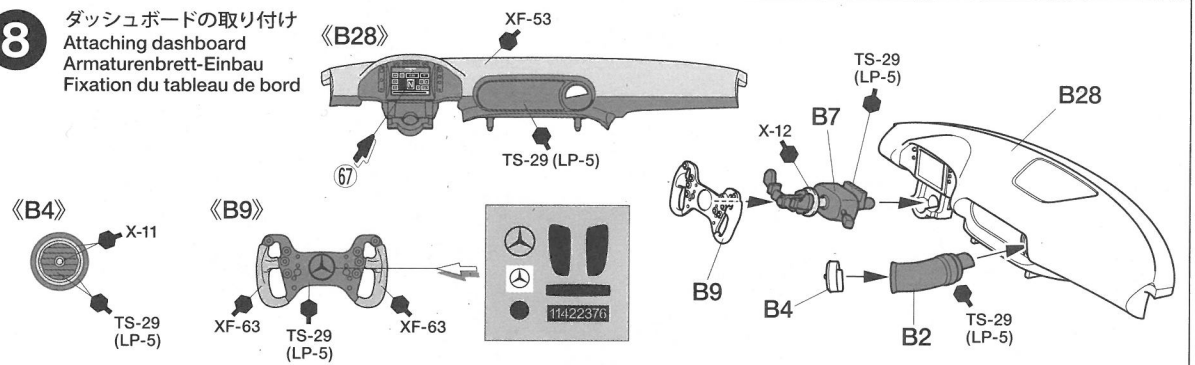

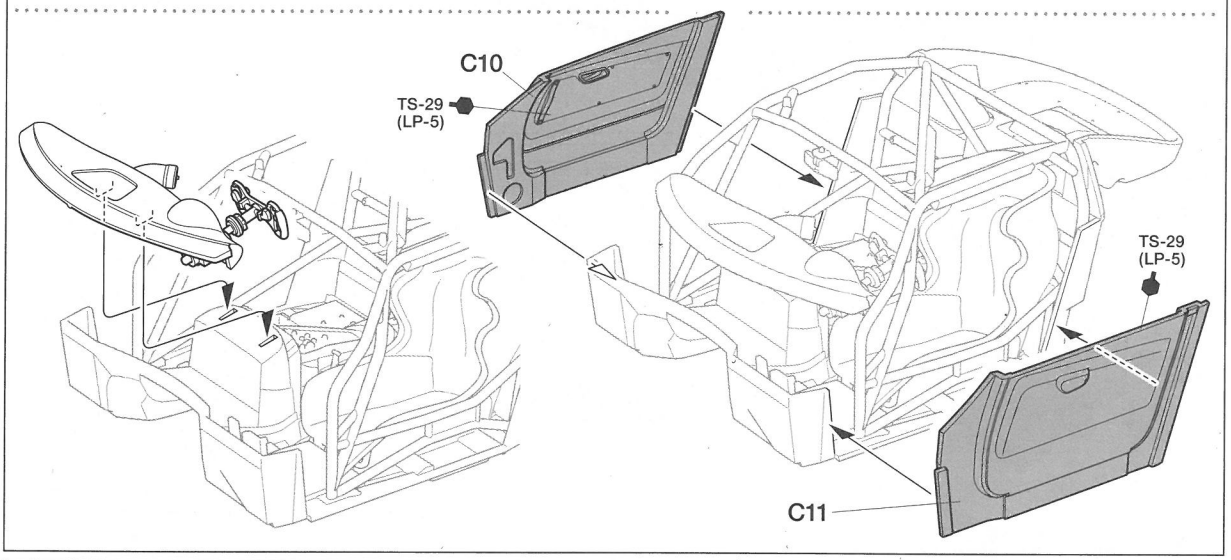

9 内装の取り付け
Attaching interior
Innenraum-Einbau
Fixation de l'habitacle

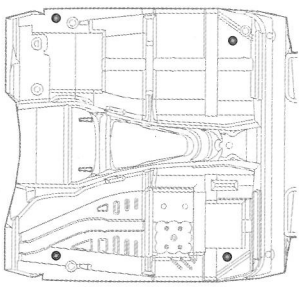

《取り付け位置》
Attachment position
Anbringungs-Position
Point de fixation

下側
Underside
Unterseite
Dessous

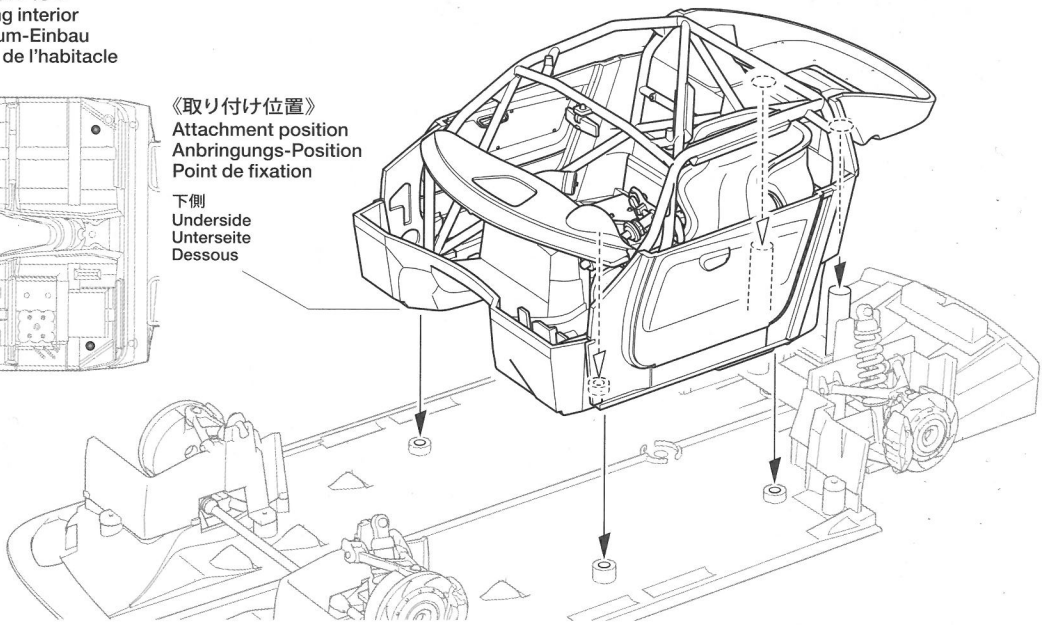

10 ボディの組み立て
Body
Karosserie
Carrosserie

指示の穴を開けます。
Make holes.
Loch machen.
Percer des trous.

★Body colorの塗装については、2ページを参考にしてください。
★See page 2 for body color painting instructions.
★Beachten Sie seite 2 für die Bemalung der Karosserie.
★Voir page 2 pour les instructions de peinture de la carrosserie.

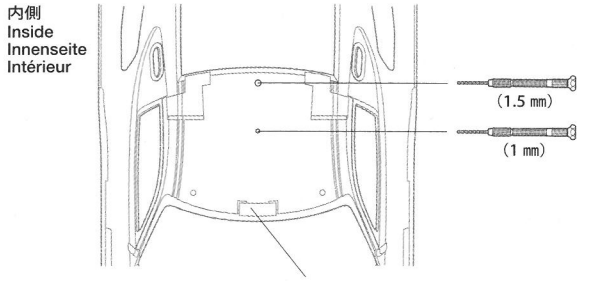

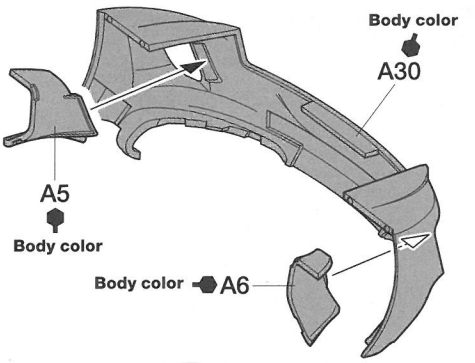

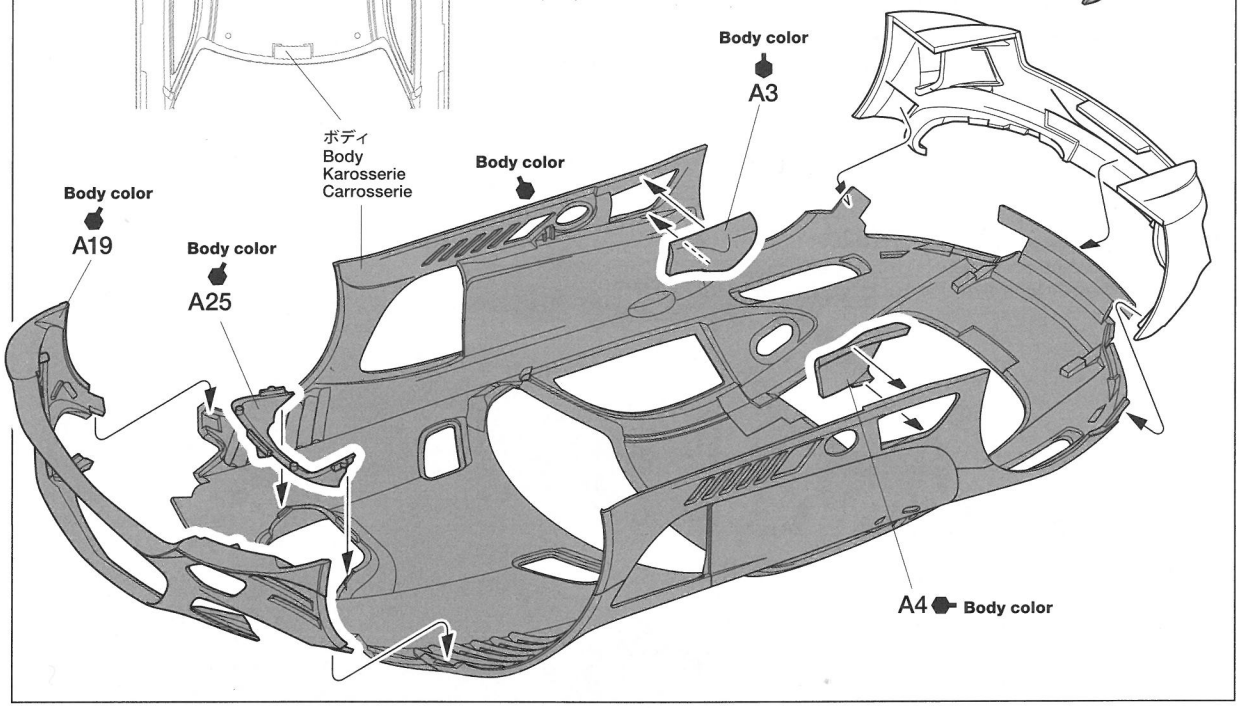

11 ボディパーツの取り付け 1
Attaching body parts 1
Karosserieteile-Einbau 1
Fixation des accessoires 1

★図に合わせてメッシュを切り取り、接着剤で貼ります。
★Cut out mesh using the outlines on the template at right and fix to body using cement.
★Das Gitter entlang der Aussenkante der rechts stehenden Schablonen ausschneiden.
★Découper le treillis en suivant les formes du patron à droite et fixer à la carrosserie avec de la colle.

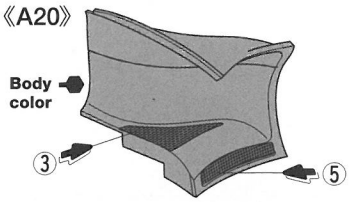

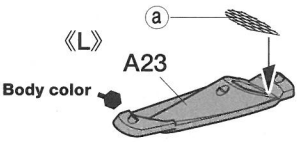

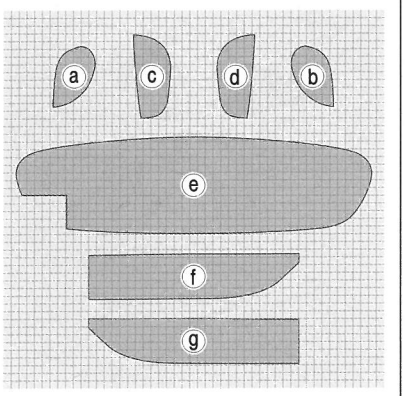

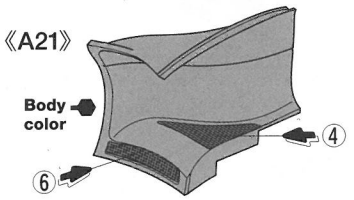

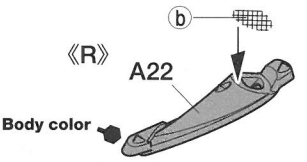

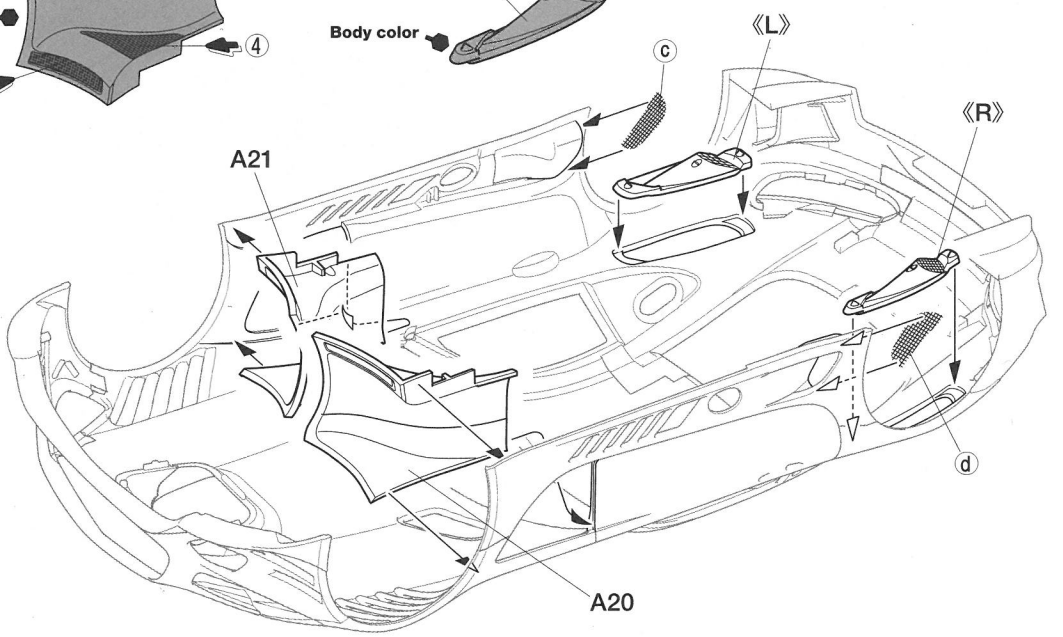

12 グリルの取り付け
Attaching front grille
Kühlergrill-Einbau
Fixation de la calandre

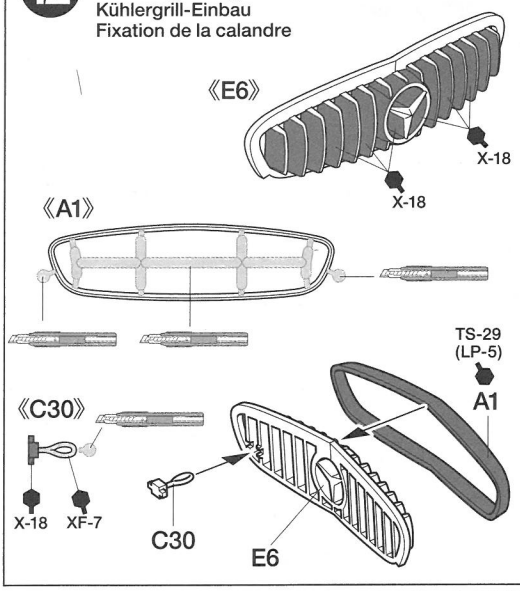

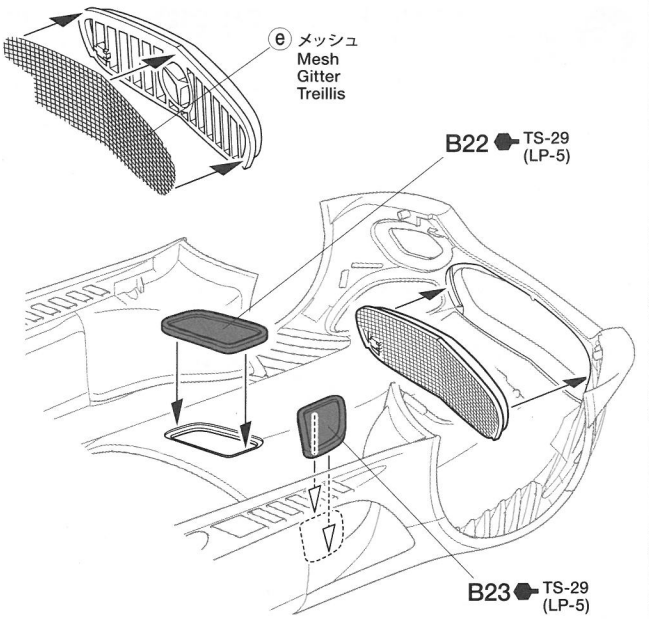

13 ウインドウの塗装
Painting windows
Bemalung der Scheiben
Peinture des vitres

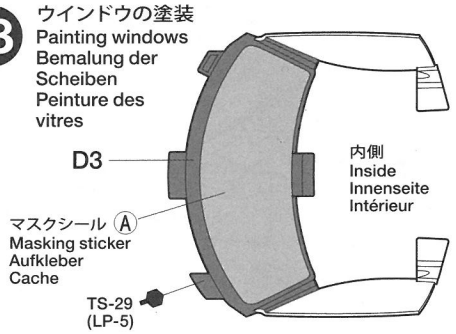

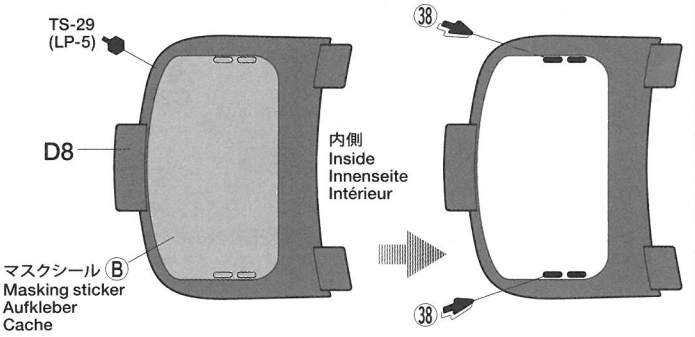

14 ウインドウの取り付け
Attaching windows
Scheiben-Einbau
Fixation des vitres

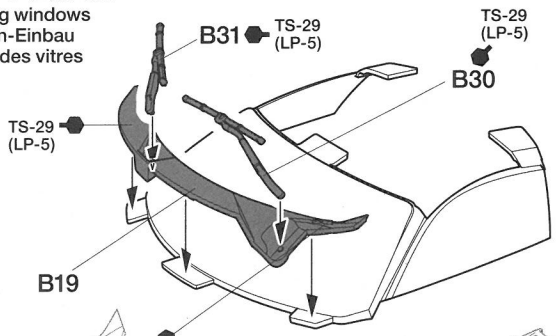

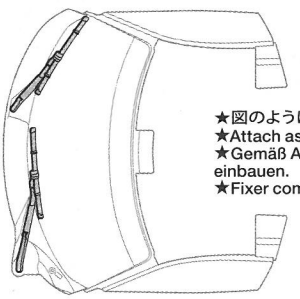

★図のように取り付けます。
★Attach as shown.
★Gemäß Abbildung einbauen.
★Fixer comme indiqué.

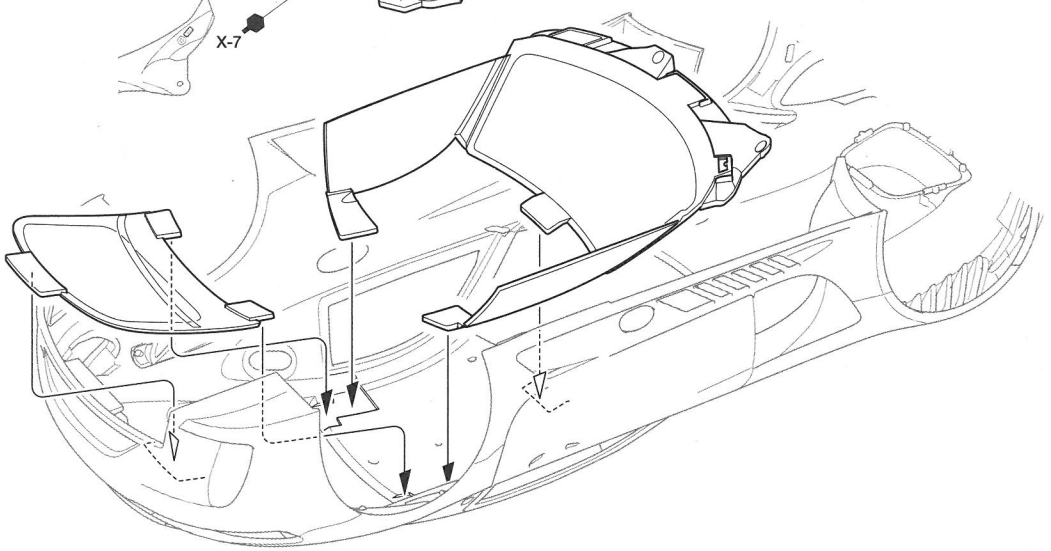

15 《ヘッドライト》
Headlights
Scheinwerfer
Phares

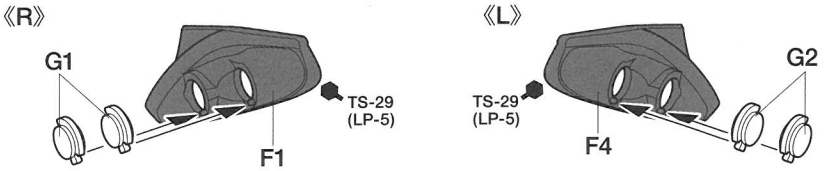

16 ヘッドライトの取り付け
Attaching headlights
Scheinwerfer-Einbau
Fixation des phares

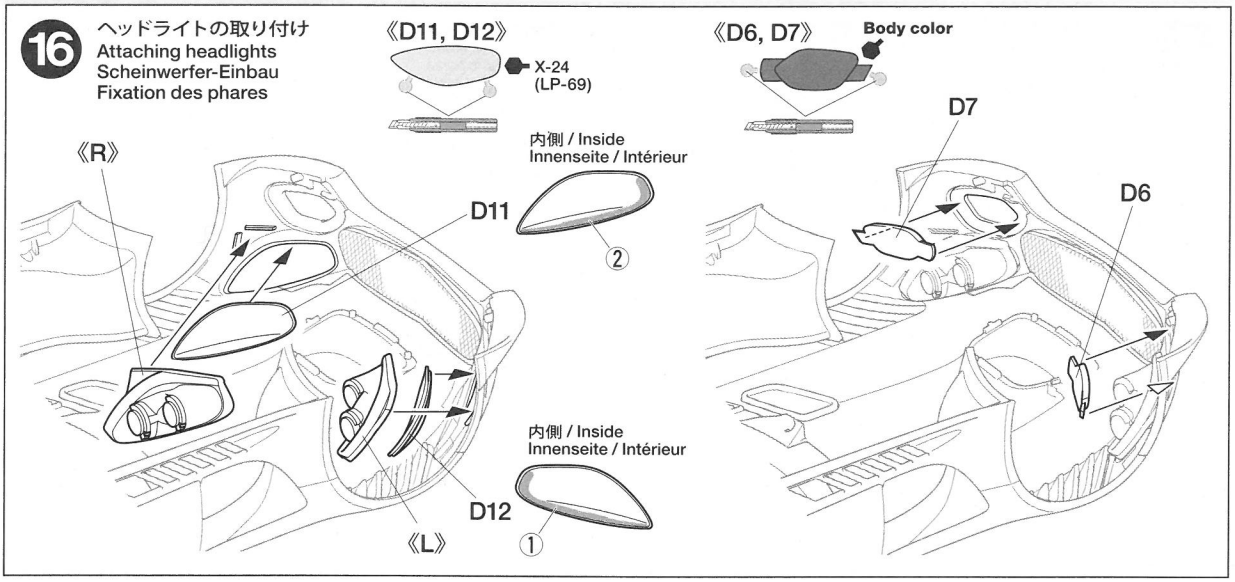

17 マフラーの取り付け
Attaching mufflers
Auspuffrohre-Einbau
Fixation des echappements

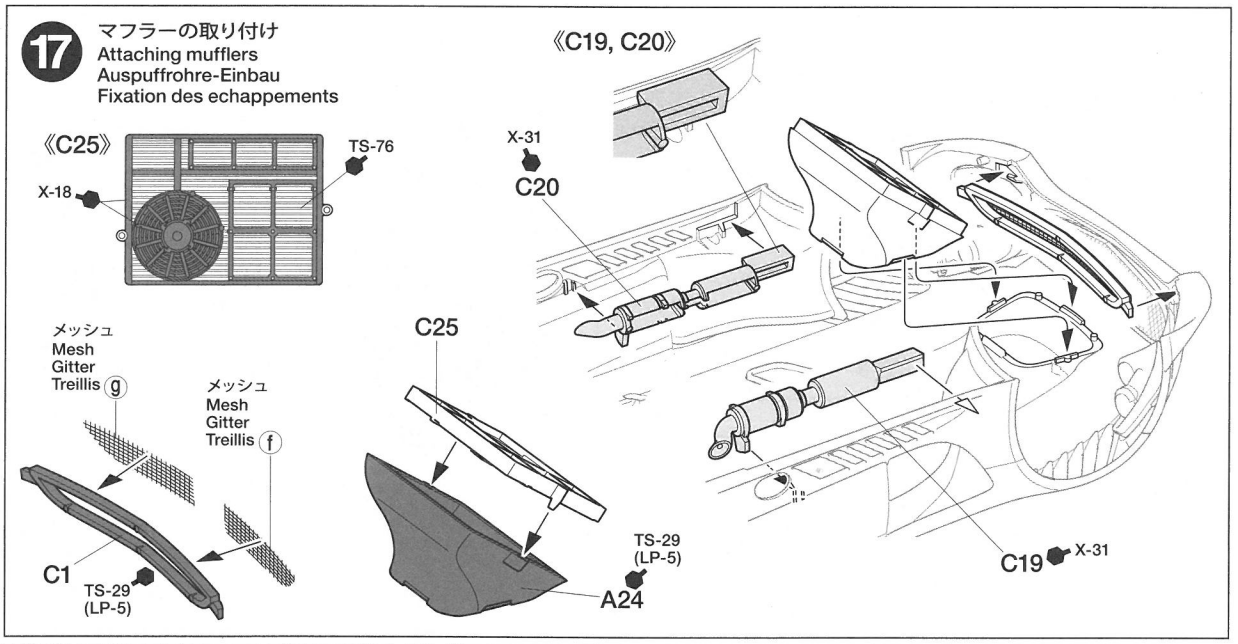

18 テールライトの組み立て
Taillights
Rücklicht
Feux arrière

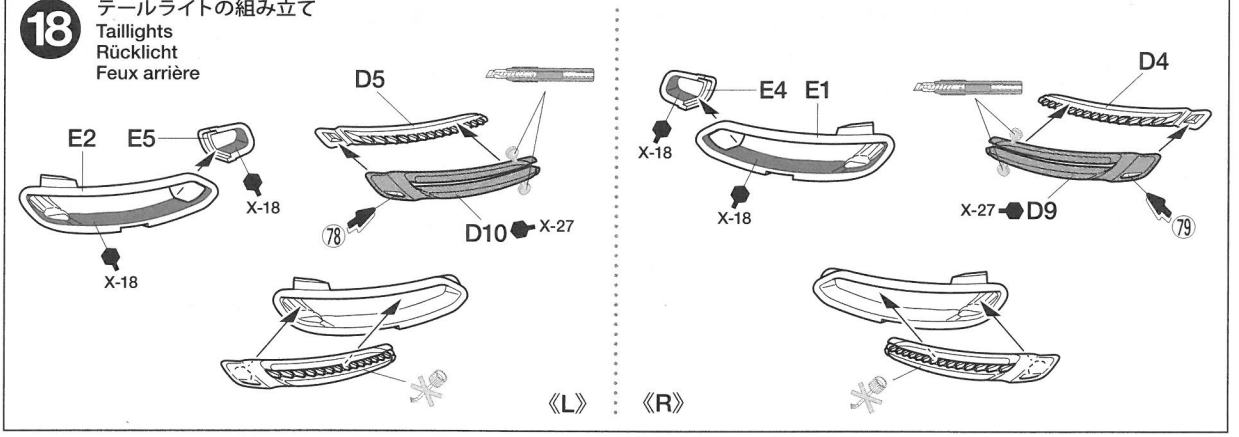

19 テールライトの取り付け
Attaching taillights
Rücklicht-Einbau
Fixation des feux arrière

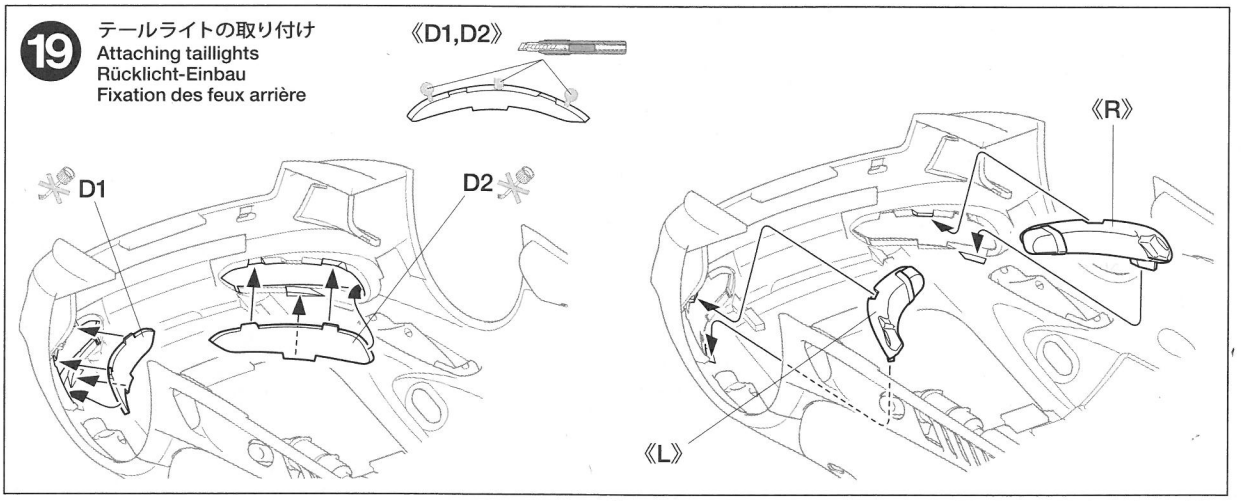

20 ボディパーツの取り付け 2
Attaching body parts 2
Karosserieteile-Einbau 2
Fixation des accessoires 2

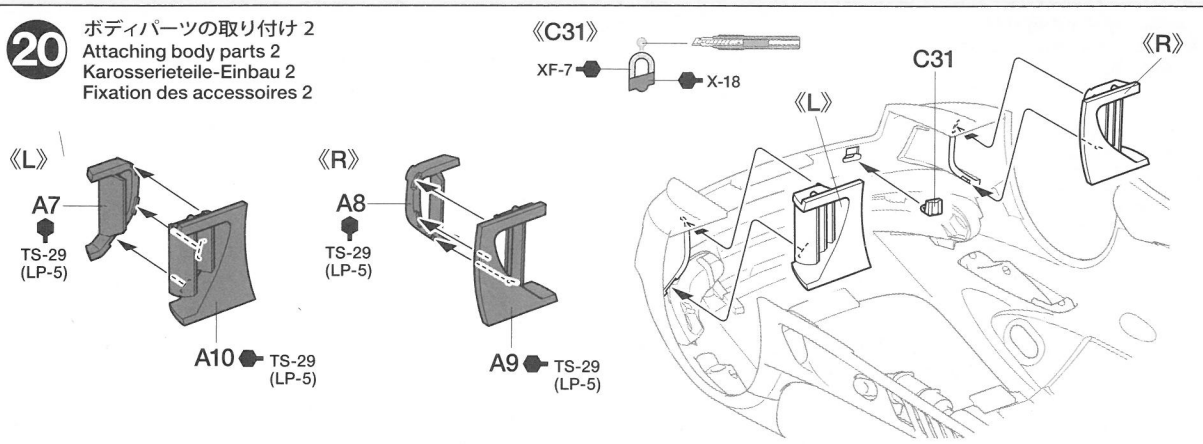

21 《フロントホイール :F》
Front wheels
Vorderräder
Roues avant

★2個作ります。
★Make 2.
★2 Satz anfertigen.
★Faire 2 jeux.

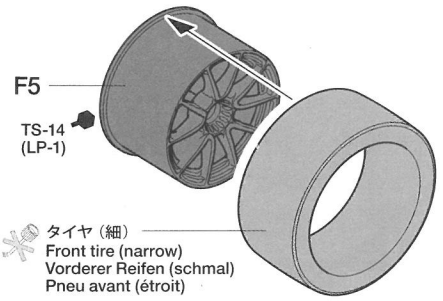

《ホイール内側》
Inside
Innenseite
Intérieur

★貼り位置に注意。
★Note position.
★Die Position beachten.
★Noter la position.

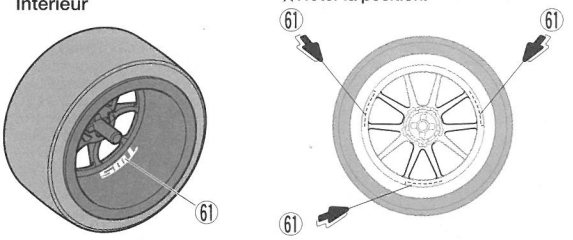

《リヤホイール :R》
Rear wheels
Hinterräder
Roues arrière

★2個作ります。
★Make 2.
★2 Satz anfertigen.
★Faire 2 jeux.

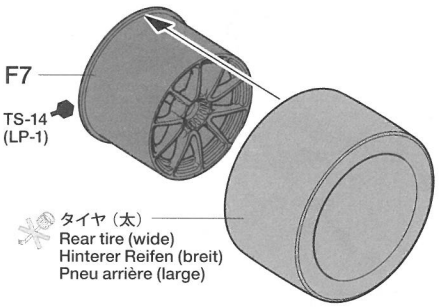

《ホイール内側》
Inside
Innenseite
Intérieur

★貼り位置に注意。
★Note position.
★Die Position beachten.
★Noter la position.

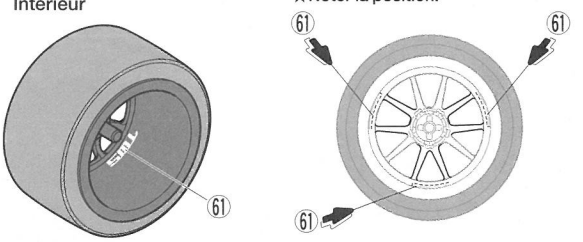

22 タイヤの取り付け
Attaching wheels
Einbau der Räder
Fixation des roues

《C3》
XF-16

★4個作ります。
★Make 4.
★4 Satz anfertigen.
★Faire 4 jeux.

《F》
《R》

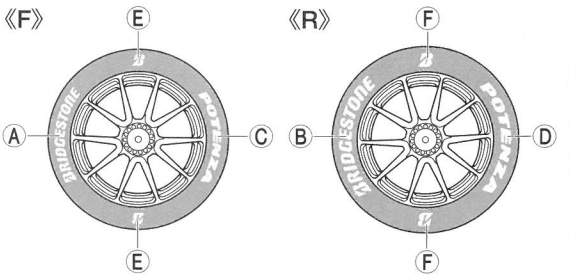

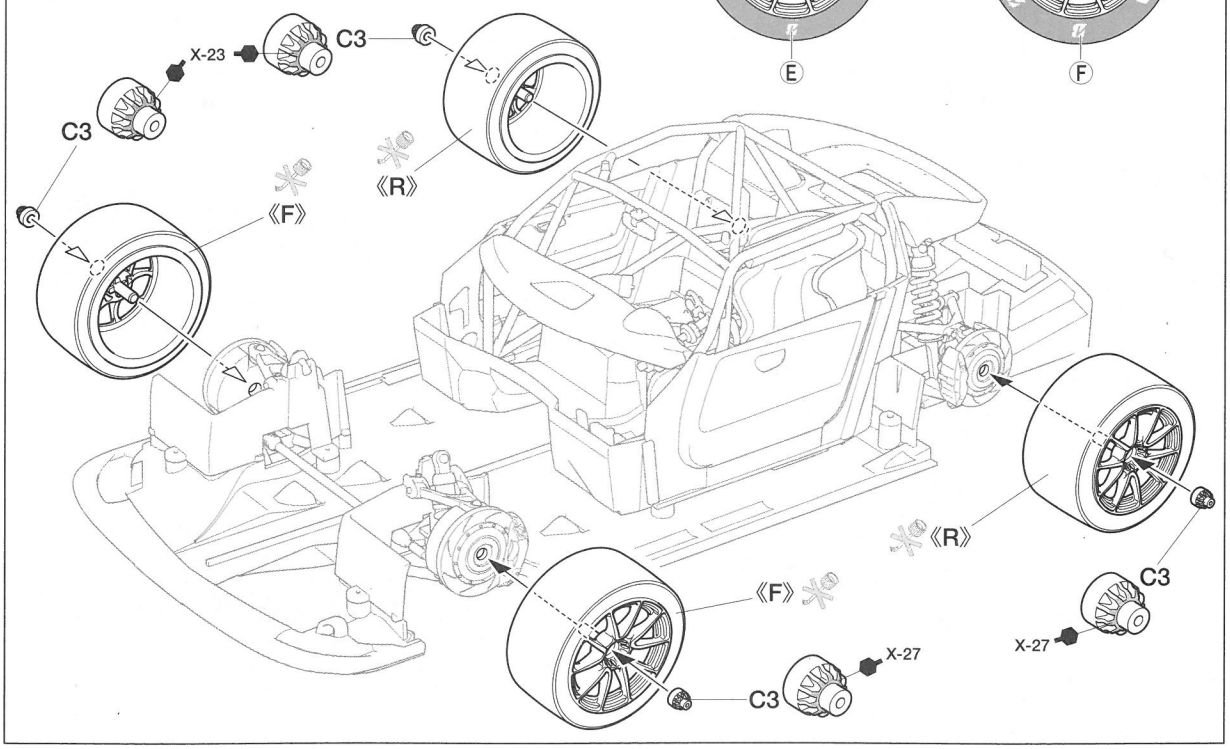

23 ボディの取り付け
Attaching body
Aufsetzen der Karosserie
Fixation de la carrosserie

★ボディは前側からはめてください。
★Attach body from front first.
★Die Karosserie zuerst vorne aufsetzen.
★Fixer la carrosserie en commençant par l'avant.

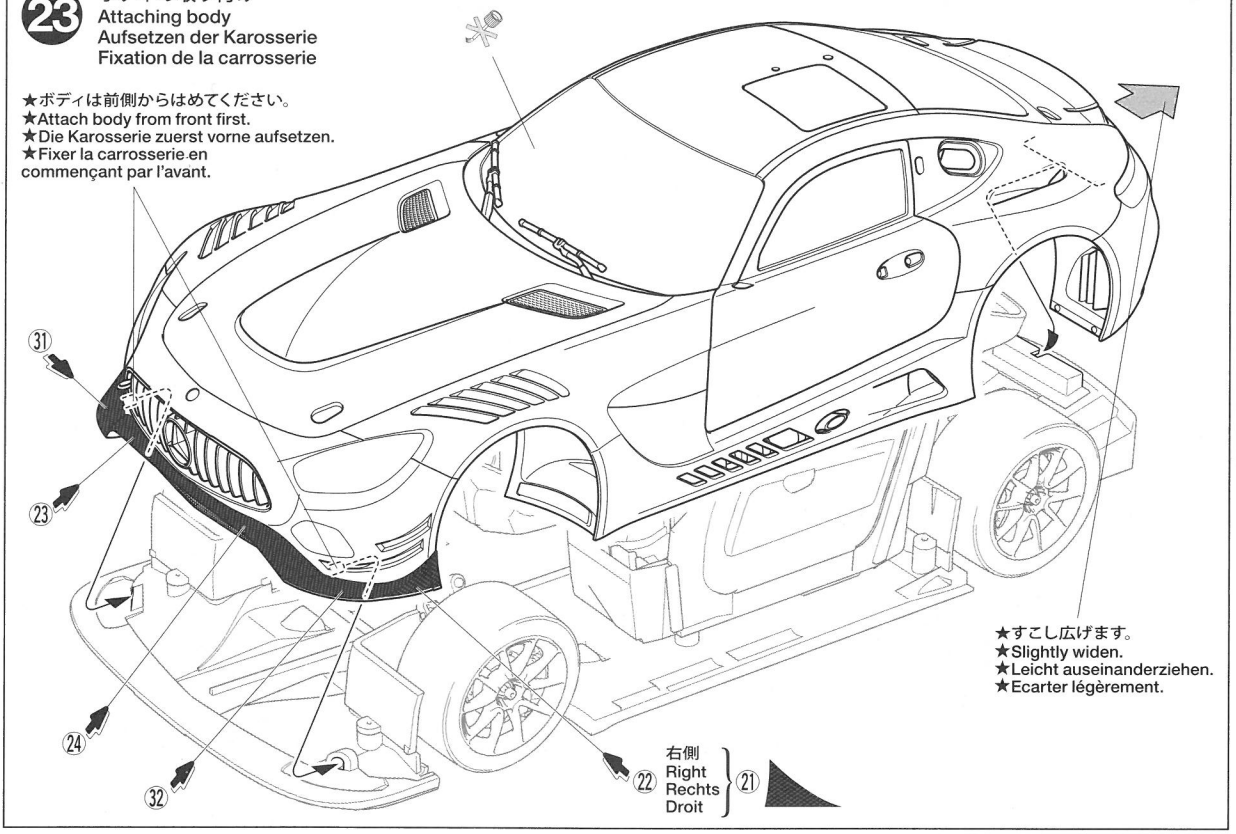

24 ボディパーツの取り付け 3
Attaching body parts 3
Karosserieteile-Einbau 3
Fixation des accessoires 3

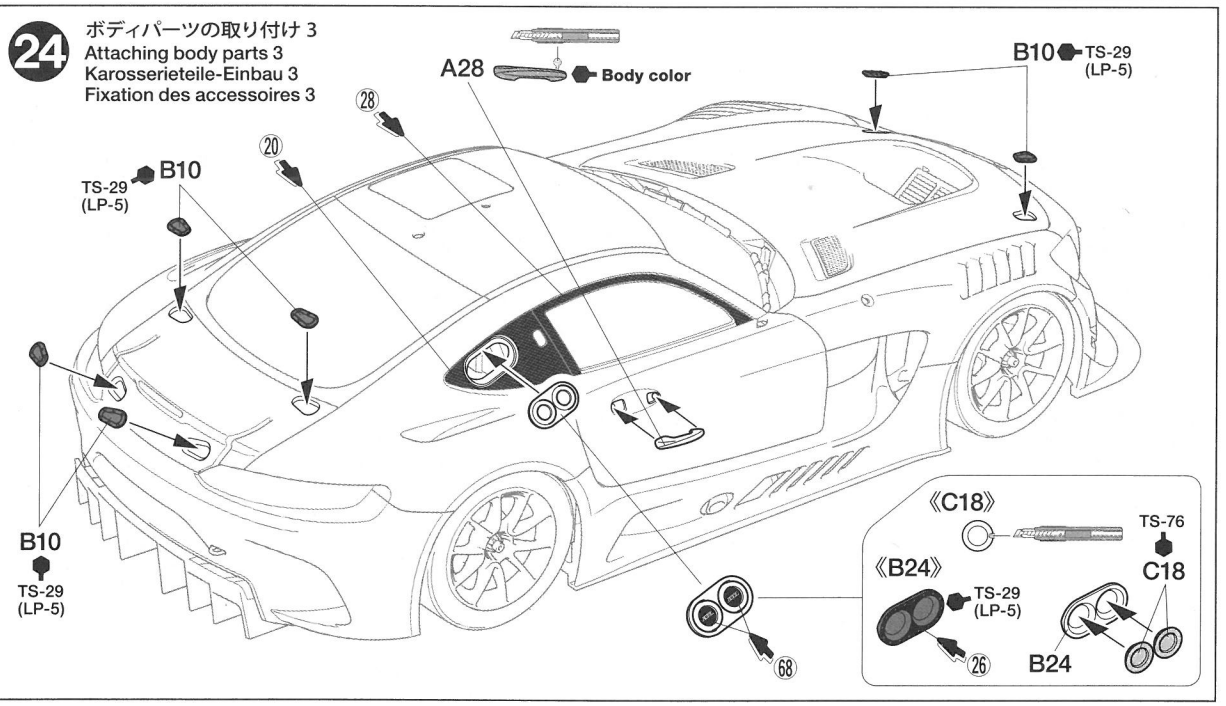

25 リヤウイングの組み立て
Rear wing
Hinterer Spoiler
Aileron arrière

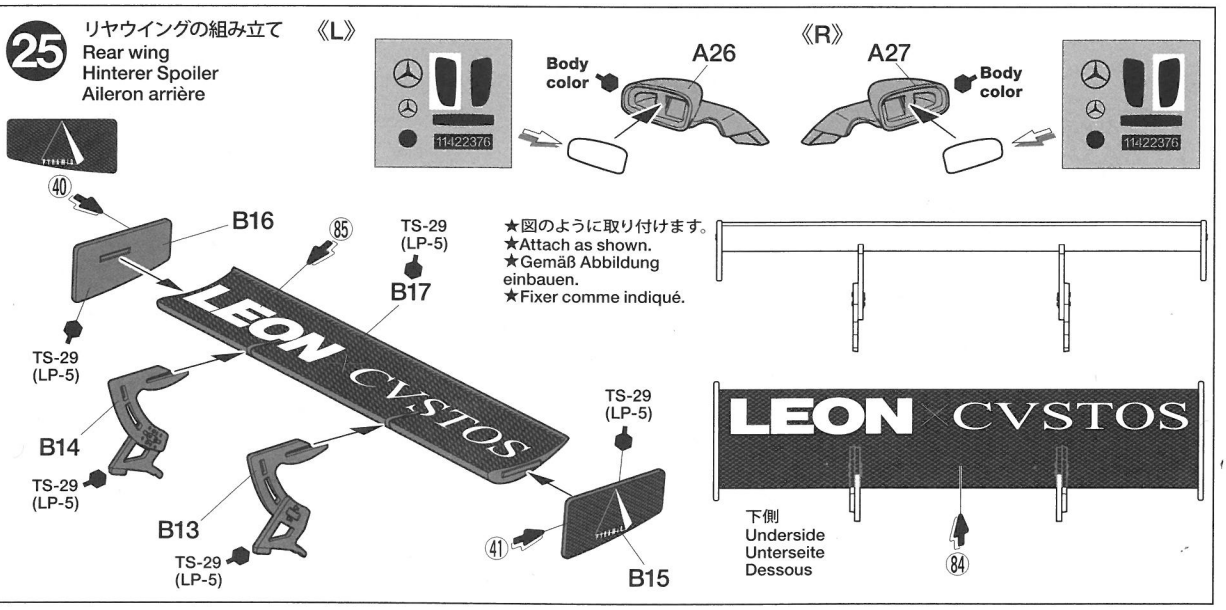

26 ボディパーツの取り付け 4
Attaching body parts 4
Karosserieteile-Einbau 4
Fixation des accessoires 4

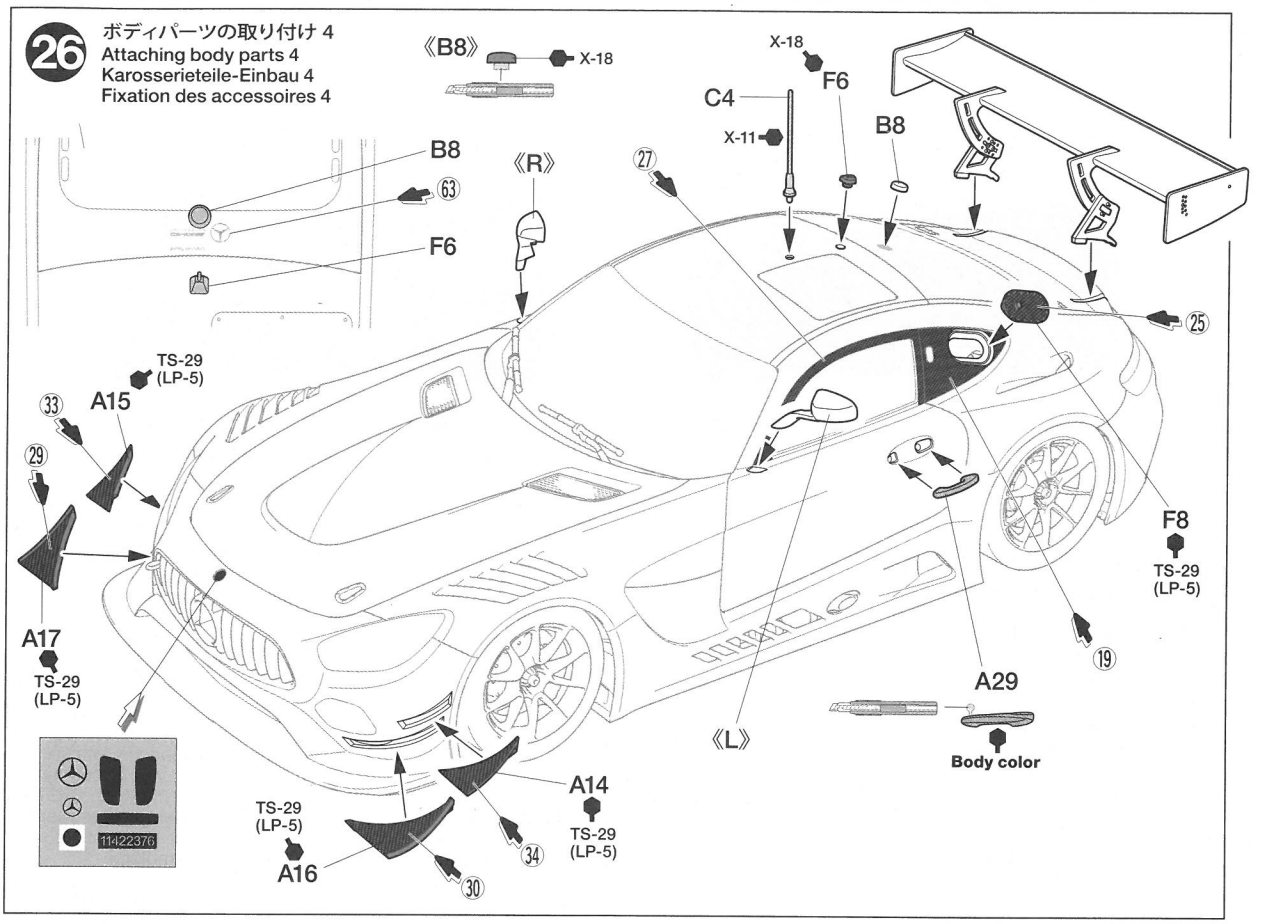

MARKING

●指示の番号のスライドマークを貼ります。
●Circled numbers indicate decals to apply.
●Die Nummern in den Kreisen zeigen die anzubringenden Schiebebilder.
●Les numéros encerclés indiquent les decals à apposer.

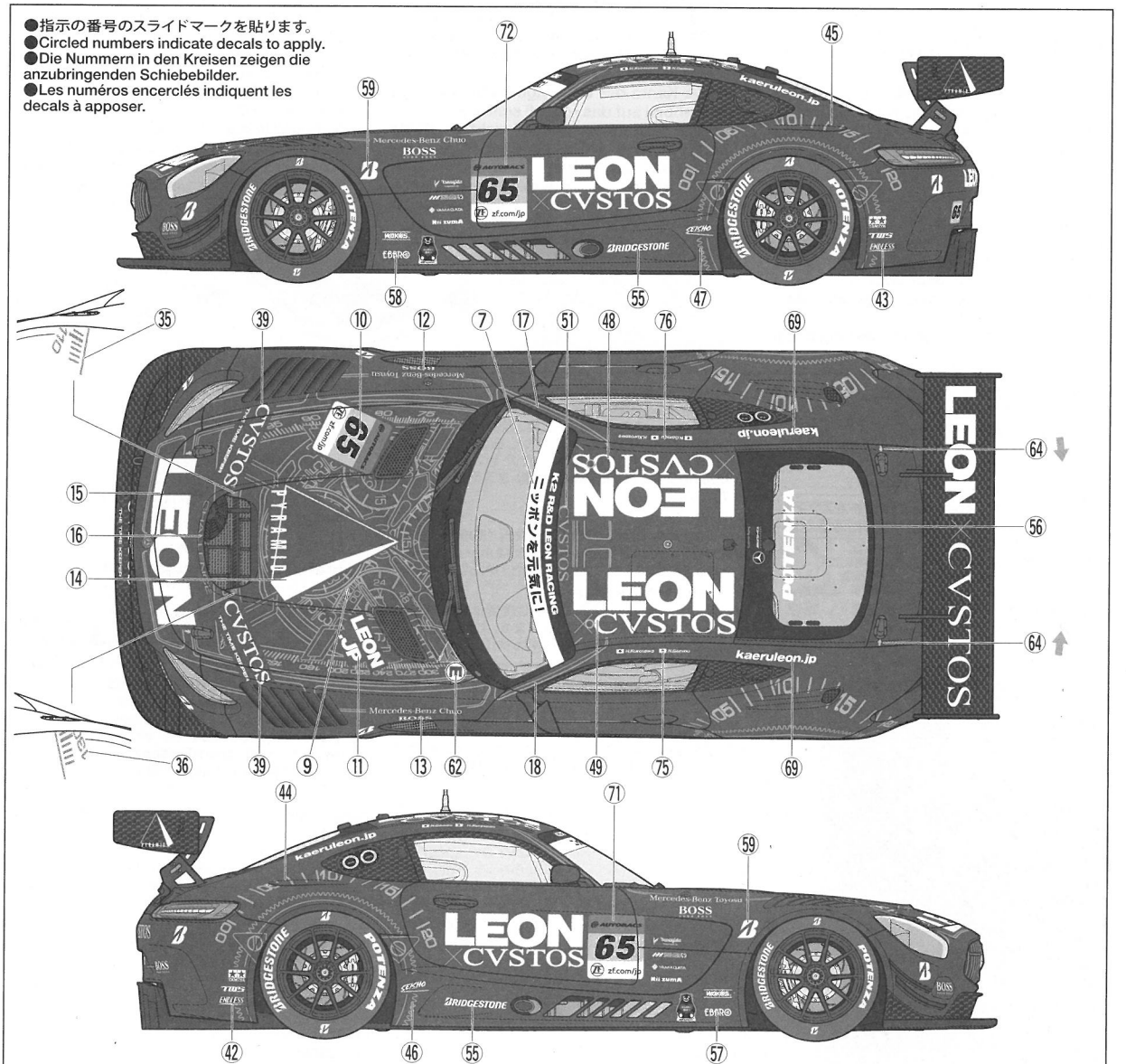

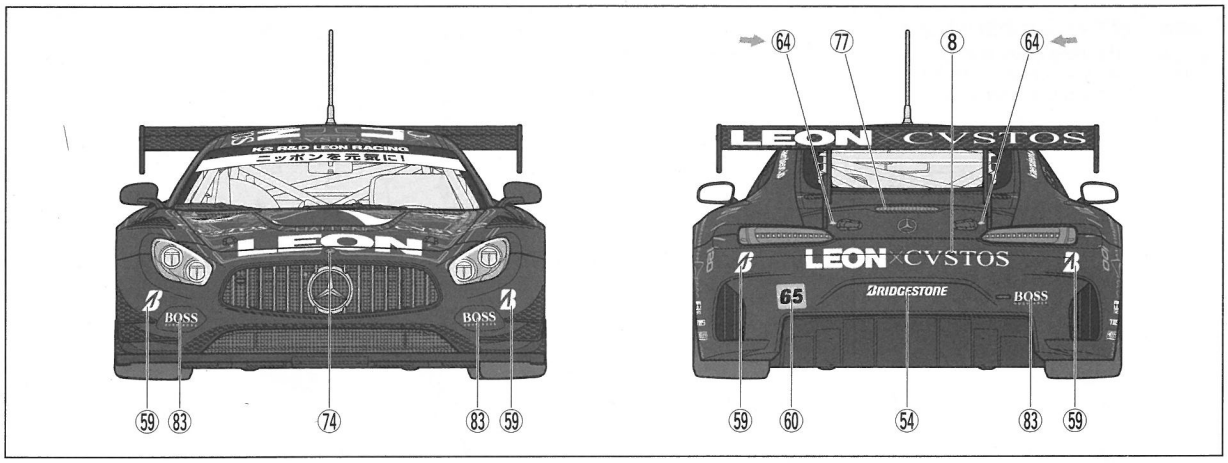

PAINTING

《LEON CVSTOS AMG の塗装》
2018年のSUPER GT GT300クラスのチャンピオンを獲得したLEON CVSTOS AMGは、ボディをマットブラックで仕上げ、LEONやCVSTOSをはじめ、スポンサーロゴをホワイトとしたシンプルなカラーリングとなっています。また、ボンネットにはCVSTOSの時計をイメージした文字盤のグラフィックが描かれ、ヘッドライトはイエローとなっていました。室内やシャーシ、サスペンションなど細部の塗装は組立図中にタミヤカラーの色番号で指示しましたので、参考にしてください。

Painting the LEON CVSTOS AMG
The 2018 Super GT GT300 class champion LEON CVSTOS AMG had a largely monochrome scheme with a matte black body and team and sponsor logos in white. The bonnet was adorned with a watch face-inspired graphic in a nod to sponsor and watchmaker CVSTOS. Headlights were yellow. Painting instructions for details are indicated during assembly.

Bemalung des LEON CVSTOS AMG
Das Siegerauto der 2018er Super GT 300 Klasse, der LEON CVSTOS AMG hatte eine sehr einfarbige Lackierung mit einer Karosserie in Mattschwarz mit weißen LOGOS. Die Haube trug eine vom Sponsor und Uhrenhersteller CVSTOS inspirierte Grafik. Die Frontscheinwerfer waren gelb. Die Anweisungen für die Detailbemalungen finden Sie in der Bauanleitung.

Décoration de la LEON CVSTOS AMG
La LEON CVSTOS AMG, championne 2018 en Super GT GT300 avait une livrée majoritairement noir mat et des marquages du team et de sponsors blancs. Le capot était orné d'un graphisme inspiré de cadrans de montres en référence au sponsor fabricant de montres CVSTOS. Les phares étaient jaunes. Les instructions de mise en peinture des détails sont fournies pendant l'assemblage.

APPLYING DECALS

《スライドマークの貼り方》
①貼りたいマークをハサミで切り抜きます。
②マークをぬるま湯に10秒ほどひたしてからタオル等の布の上に置きます。
③台紙のはしを手で持ち、貼るところにマークをスライドさせてモデルに移してください。
④指に少し水をつけてマークをぬらしながら、正しい位置にずらします。
⑤やわらかな布でマークの内側の気泡を押し出しながら、押しつけるようにして水分をとります。

DECAL APPLICATION
①Cut off decal from sheet.
②Dip the decal in tepid water for about 10 sec. and place on a clean cloth.
③Hold the backing sheet edge and slide decal onto the model.
④Move decal into position by wetting decal with finger.
⑤Press decal down gently with a soft cloth until excess water and air bubbles are gone.

ANBRINGUNG DES ABZIEHBILDES
①Abziehbild vom Blatt ausschneiden.
②Das Abziehbild ungefähr 10 Sek. in lauwarmes Wasser tauchen, dann auf sauberen Stoff legen.
③Die Kante der Unterlage halten und das Abziehbild auf das Modell schieben.
④Das Abziehbild an die richtige Stelle schieben und dabei mit dem Finger das Abziehbild naßmachen.
⑤Das Abziehbild leicht mit einem weichen Tuch andrücken, bis überschüssiges Wasser und Luftblasen entfernt sind.

APPLICATION DES DECALCOMANIES
①Découpez la décalcomanie de sa feuille.
②Plongez la décalcomanie dans de l'eau tiède pendant 10 secondes environ et poser sur un linge propre.
③Retenez la feuille de protection par le côté et glissez la décalcomanie sur le modèle réduit.
④Placez la décalcomanie à l'endroit voulu en la mouillant avec un de vos doigts.
⑤Pressez doucement la décalcomanie avec un tissu doux jusqu'à ce que l'eau en excès et les bulles aient disparu.

部品請求について

For use in Japan only!

★部品をなくしたり、こわした方は、このステッカーがはられたカスタマーサービス取次店でご注文いただけます。また、当社カスタマーサービスに直接ご注文する場合は、右記の方法でご注文することができます。詳しくは当社カスタマーサービスまでお問い合わせください。

①《郵便振替のご利用法》
郵便局の払込用紙の通信欄に下のリストを参考にITEM番号、スケール、製品名、部品名、部品コード、数量を必ずご記入ください。振込人住所欄にはお電話番号もお書きいただき、口座番号・00810-9-1118、加入者名・（株）タミヤでお振込ください。

②《代金引換のご利用法》
パーツ代金に加えて代引き手数料（300円+税）をご負担いただければ、電話またはホームページより代金引換によるご注文をお受けいたします。

③《タミヤカードのご利用法》
タミヤカードをご利用の場合、代金はご指定金融機関の口座引き落としとなります。ご注文は電話またはホームページよりお受けいたします。

《住所》 〒422-8610 静岡市駿河区恩田原3-7
株式会社タミヤ カスタマーサービス係
《お問い合わせ電話番号》
静岡 054-283-0003
東京 03-3899-3765（静岡へ自動転送）
※電話番号をお確かめの上、おかけ間違いのないようお願いいたします。
《カスタマーサービスアドレス》
https://tamiya.com/japan/customer/

TAMIYA

1/24 Sports Car

www.tamiya.com

LEON CVSTOS AMG
ITEM 24350

★本体価格（税抜き）は2019年7月現在のものです。諸事情により変更となる場合があります。★ご購入に際しては、本体価格に消費税を加えてください。（小数点以下を切り捨て）

部品名	本体価格	部品コード
ボディ	660円 +税	19332442
Aパーツ	700円 +税	19006724
B、Fパーツ	800円 +税	19006725
Cパーツ	800円 +税	19004438
Dパーツ	540円 +税	19004439
E、Gパーツ	520円 +税	19004440
タイヤ袋詰(ポリキャップ含む)	420円 +税	19403422
ポリキャップ(x4)	120円 +税	19442023
メッシュ	170円 +税	14611011
マーク	660円 +税	11402636
タイヤマークD	280円 +税	11402637
マスクシール	320円 +税	11422377
インレットマーク	320円 +税	11422376
説明図	320円 +税	11056754

AFTER MARKET SERVICE CARD
When purchasing replacement parts, please take or send this form to your local Tamiya dealer so that the parts required can be correctly identified. Please note that specifications, availability and price are subject to change without notice.

Parts code	ITEM 24350
19332442	Body
19006724	A Parts
19006725	B, F Parts
19004438	C Parts
19004439	D Parts
19004440	E, G Parts
19403422	Tire Bag (Poly Cap included)
19442023	Poly Cap (x4)
14611011	Mesh
11402636	Decals
11402637	Tire Decals D
11422377	Masking Sticker
11422376	Metal Transfer
11056754	Instructions

BACKGROUND INFORMATION

LEON CVSTOS AMG

レオン クストス AMG

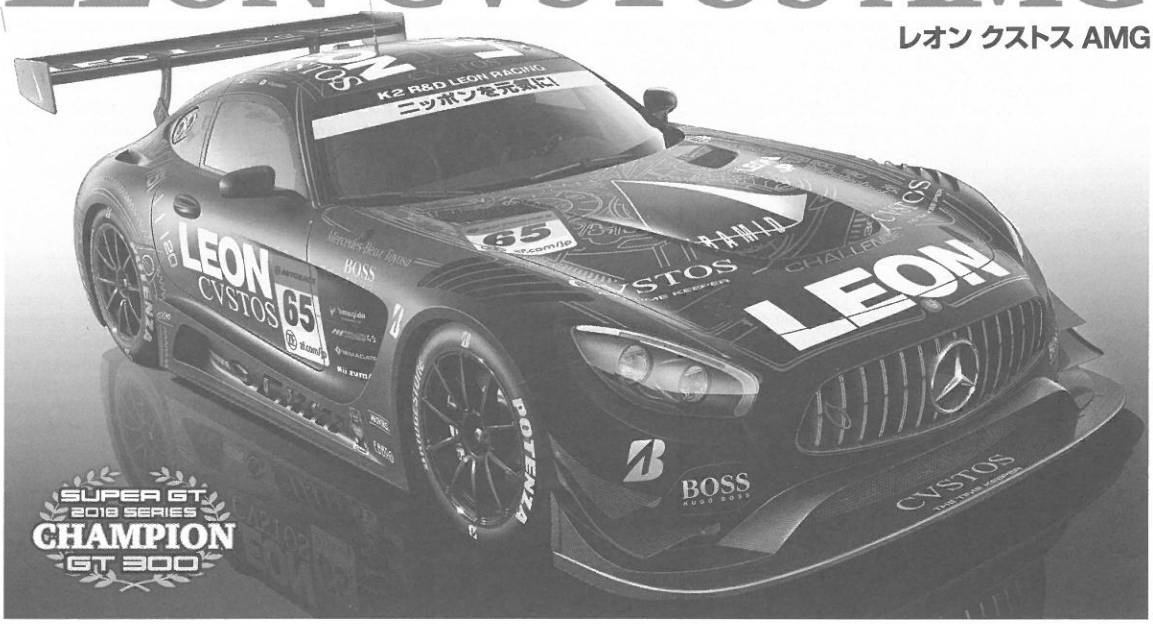

TAMIYA

Mercedes-Benz, ⓜ, ⓐ and the design of the enclosed product are subject to intellectual property protection owned by Daimler AG. They are used by Tamiya, Inc. under license.

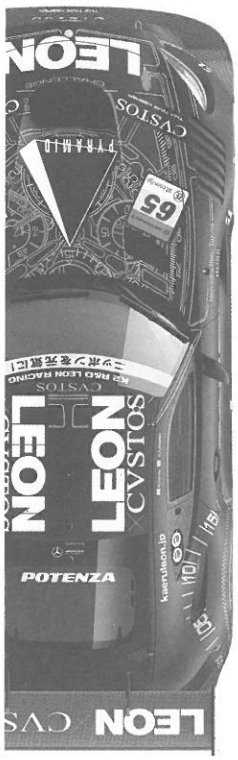

12ポイントのビハインドを背負って迎えた2018年のSUPER GT最終戦、もてぎラウンド。これまで着実にポイントを重ねながらチームランキング2位を確保していたK2 R&D LEON RACINGにとって、チャンピオン獲得の条件は優勝するしかなく、しかもライバルチームが上位入賞すればその道も閉ざされるという背水の陣での戦いとなりました。そんな中、黒澤治樹選手のアドバイスを受けてタイムアタックに臨んだ蒲生尚弥選手が予選で2位を獲得、決勝への望みを繋ぎます。そして迎えた決勝レース、タイヤ無交換作戦を選択したチームは、第1ドライバーの黒澤選手が1周目に順位を落とすものの、タイヤをいたわって周回を重ね、19周目にピットインして給油を済ませると第2ドライバーの蒲生選手にマシンを託します。黒澤選手の冷静沈着な走りでタイヤを温存させたマシンは、蒲生選手の頑張りにより全車がピットインを終えた時点でトップに立ち、2位に10秒近い差をつけてレースをリード。結局そのまま逃げ切りトップチェッカー。ライバルチームの脱落もあって、この瞬間にチームとドライバーのダブルタイトルを獲得。チーム設立から6年目にして、大逆転劇でチャンピオンタイトルを手中に収めることになったのです。

K2 R&D LEON RACINGが戦うSUPER GT GT300クラスは、国産マシンをはじめ、アウディ、BMW、ポルシェ、ランボルギーニなどの海外勢も参戦する激戦クラス。2018年のドライバーラインナップは、前年に引き続きベテランの黒澤治樹選手と14年からチームに参加した蒲生尚弥選手のコンビ。マシンは2016年から使用しているメルセデスAMG GT3。2015年のジュネーブショーで発表されたこのレーシングカーは、市販ロードカーの「メルセデスAMG GT」がベース。ロードカーは4リッターのV8ツインターボエンジンを搭載していますが、GT3はレースでの信頼性が高い排気量6208ccのV8自然吸気エンジンを採用。36mmのエアリストリクターが付いた状態で最高出力550PS以上を発揮します。トランスミッションは6速シーケンシャル。重量配分の適正化のためにリヤに搭載されるトランスアクスル配置を採用し、操作はステアリングに装備したパドルシフトを使用します。ロードモデルのイメージを残しながら大幅に改造されたボディは、1952年のスポーツカーレースを席巻したメルセデス・ベンツのワークスマシン、300SLプロトタイプ (W194)をイメージさせるフロントグリルが特徴です。また、アルミ製スペースフレームに、ボンネットをはじめ左右ドア、フロントフェンダー、ディフューザー、トランクリッドなどのカーボンファイバー製外装パネルを架装して軽量化を実現。巨大なリヤウイングはもちろん、ボンネットやフロントフェンダー後部、リヤバンパーには大きなエアアウトレットが開けられ、リヤエンド下面はディフューザーを形成。さらにフロントスプリッターやカナード、アンダーフロアディフューザーにより強大なダウンフォースを発生します。車重は規定に合わせて1,285kgに仕上げられ、市販モデルよりも360kg以上も軽量化。さらに、ダブルウィッシュボーン4輪独立サスペンションもほとんどが専用パーツとなっています。ロールケージに囲まれた室内は完全にレーシングカー仕様。ステアリングホイールは飛行機の操縦桿を思わせる形状で、チルト・テレスコピック機構付き。カーボン製のシートは固定され、ペダルの位置を移動させてドライビングポジションを調整します。加えて、ステアリングをはじめセンターコンソールにはレースに必要なボタンが整然と配置され、様々なデータを表示できる液晶ディスプレイも装備しています。

2018年のK2 R&D LEON RACINGはこのメルセデスAMG GT3の新車を投入し、タイヤは2017年から引き続きブリヂストンを使用。高性能で信頼性のあるマシン、チームプレーに徹した2名のドライバー、そして戦術に優れたチームマネージメントがあいまって、大逆転でのGT300クラス・ダブルチャンピオンの栄誉をもたらしたと言えるでしょう。

After an action-packed, grueling season of racing the 2018 Super GT series made its way to the season finale at the Twin Ring Motegi with everything to play for. In the GT300 class, the highly consistent K2 R&D LEON RACING were still in touch, but were a significant 12 points behind. For the team, it was a simple mission: win or bust. Only a victory would give them the championship, and even if they took the win, they would still require help from other teams. Naoya Gamou qualifying in second was a promising start, and set up the team for their no tire change strategy in the race. Gamou's partner Haruki Kurosawa was first behind the wheel, nursing the car and tires around the first laps of the race before making way for Gamou again in a pit-stop on lap 19. Gamou stood top after the pit stops had shaken out, and would not relinquish the lead for the rest of the race. Astoundingly, retirements worked in K2 R&D LEON RACING's favor, who defied the odds to top both the Driver and Team Ranking titles in the GT300 class, in just the team's sixth year of existence. The GT300 class counts some big Japanese and global names among the makes on show, including BMW, Porsche, Lamborghini and Mercedes, whose AMG GT3 K2 R&D LEON RACING have used since 2016. The car was announced at the Geneva Motor Show in 2015; it is based upon the AMG GT road car, with some major alterations such as the replacement of the 4-liter V8 twin turbo with a 6.3-liter naturally-aspirated V8 unit that harnesses 558ps even with the 36mm air restrictor. A six-speed sequential transmission is mounted in a rear transaxle, and operated via steering wheel paddles. Retaining the air of the road car while giving it major updates for the racing scene, the graceful and elegant body of the AMG GT3 is infused with Mercedes-Benz tradition – the front grille is inspired by that of the all-conquering 300 SL (W194) racing prototype from 1952. The body is constructed around an aluminum space frame and utilizes carbon fiber components extensively; the bonnet, doors, front fender, diffuser and even the trunk lid are all manufactured from the lightweight material. Superior aerodynamics are provided by the mammoth rear wing, air outlets in the bonnet, front fenders and rear bumper, plus a diffuser on the rear of the car. A splitter, canards and underfloor diffuser at the front further contribute to the impressive downforce. At 1,285 kilograms to comply with GT3 class regulations, it is an impressive 360 kilograms lighter than the base AMG GT road car. The four-wheel double wishbone suspension is almost completely re-worked from the base AMG GT. The roll cage-equipped cockpit is a safety-conscious racing car design, with a telescopic steering wheel that features tilt function. As the carbon fiber seat is fixed in place, driving position adjustments are made by moving the pedals. A plethora of vital information and functions stands at the driver's behest on the steering wheel and ergonomic center console. K2 R&D LEON RACING used the latest AMG GT3 to great effect in the 2018 season, pairing it with Bridgestone tires. The mature combination of the car, tires and two drivers who were teamwork personified, backed up by a solid management team, ultimately proved enough to bring about a highly dramatic come-from-behind championship win that will live long in the memory.

Nach einer actionsgeladenen, harten Rennsaison in der 2018er GT Serie kam es zu einem Finale beim Doppelring von Motegi. In der GT300 Klasse war das sehr beständige K2 R&D LEON RACING auf Tuchfühlung aber doch 12 wichtige Punkte zurück. Für das Team gab es eine einfache Strategie: gewinnen oder platzen. Nur ein Gewinn bot die Chance zum Gewinn der Meisterschaft und selbst dann brauchte man die Hilfe anderer Teams. Die Qualifikation auf dem zweiten Platz für Naoya Gamou war ein guter Start und bereitete das Team auf die Strategie ohne Reifenwechsel vor. Gamous Partner Haruki Kurosawa war der Startfahrer, welcher das Fahrzeug schonend für das Auto und die Reifen bewegte und in Runde 19 für Gamou Platz machte. Gamou blieb nach den Boxenaufenthalten aller Fahrer an der Spitze und gab diese für den rest des Rennens nicht mehr ab. Erstaunlicherweise waren die Ausfälle zu Gunsten von K2 R&D LEON RACING, welche trotz aller Konkurrenz die Titel bei den Fahrern und den Teamtitel in der Klasse GT300 holten. Das Team bestand gerade sechs Jahre. Die GT300 Klasse verbindet einige große Japanische Marken, sowie globale Player, wie: BMW, Porsche,Lamborghini und Mercedes deren AMG GT3 das K2 R&D LEON RACING seit 2016 nutzt. Die Genfer Motor Show 2015 war die Gelegenheit das neueste Renngerät zu zeigen: den Mercedes-AMG GT3 Tourenwagen. Die Basisfahrzeuge AMG GT wurden im Mercedes-Benz Werk in Sindelfingen gebaut und gingen dann zu Mercedes-AMG, der Firma für Hochleistungsfahrzeuge in Affalterbach. Dort werden die Fahrzeuge zum AMG GT3 aufgebaut, einem Fahrzeug, welches den Regeln der FIA für die GT3 Klasse entspricht. Der 4l V8 Doppelturbo Motor wird ersetzt durch einen 6,3l V8 Saugmotor der selbst mit dem 36mm Air Restrictor noch immer 558 PS liefert. Ein sequenzielles 6-Gang Getriebe ist in Transaxle-Anordnung an der Hinterachse angebracht und wird mit Schaltpaddeln am Lenkrad bedient. Zum Erhalt der Form der Strassenversion bei gleichzeitiger Optimierung für den Rennbetrieb wurde die Karosserie mit traditionellen Mercedes Elementen ausgerüstet. Der Kühlergrill ist inspiriert vom 300 SL (W194) Rennprototyp von 1952. Die Karosserie ist auf einem Spaceframe aus Aluminium aufgebaut und nutzt viele Elemente aus Carbon Fiber: Motorhaube, Türen, vorderen Stoßfänger, Diffusor und sogar der Kofferraumdeckel sind aus dem teuren Material. Die Aerodynamik ist verbessert durch den großen Heckflügel, Luftauslässe in der Haube, den vorderen Kotflügeln, in der hinteren Stoßstange und einen Diffusor am Heck. Ein Splitter, Entenflügel und ein Unterboden Diffusor vorne tragen zu den eindrucksvollen Werten des AMG GT3 bei der Downforce bei. Mit 1285kg um dem Reglement zu entsprechen ist er 360kg leichter als die Basis AMG GT. Die 4 Aufhängungen mit doppelten Querlenkern sind komplett überarbeitet und vom Original bleiben nur die vorderen oberen Querlenker, der Rest ist speziell für diesen Wagen entwickelt. Der Überrollkäfig ist dem Rennzweck und der Sicherheit angepasst mit einer ausziehbaren Lenksäule mit Tilt-funktion mit einer Form, die man auch in einem Flugzeugcockpit finden würde. Da der Sitz aus Carbon fest installiert ist, wird zur Anpassung an den Fahrer die Pedalerie verschoben. Eine Fülle von Informationen wird auf dem Display im Lenkrad und in der Mittelkonsole angezeigt. K2 R&D LEON RACING nutzt die neueste Version des AMG GT3 mit Erfolg in der 2018er Version mit Bridgestone Reifen. Die ausgereifte Kombination aus Auto, Reifen und den zwei Fahrern die teamorientiert fuhren waren am Ende ausreichend, um zusammen mit einem guten Management Team den "Sieg von hinten nach vorne" zu sichern, der lange in Erinnerung bleiben wird.

Au terme d'une saison Super GT 2018 pleine d'action et très disputée, tout allait se jouer lors de la finale sur le circuit Twin Ring Motegi. En catégorie GT300, le solide K2 R&D LEON RACING pouvait encore prétendre au titre, mais avec tout de même 12 points de retard. Unique objectif pour le team : gagner absolument ! Seule une victoire lui permettrait de remporter le championnat, et encore, cela dépendrait aussi des résultats des autres équipes. La deuxième place aux qualifications de Naoya Gamou était prometteuse et le team opta pour une stratégie sans changement de pneus. Le coéquipier de Gamou, Haruki Kurosawa effectua le premier relais préservant la voiture et les pneus avant de céder le volant à Gamou au 19ème tour. Gamou passa en tête après la fin des passages au stand et ne la quitta plus jusqu'à la fin de la course. Coup de chance, les abandons jouèrent en faveur de K2 R&D LEON RACING qui, contre toute attente remporta les titres des pilotes et des teams de la catégorie GT300 seulement après sa 6ème année d'existence. La catégorie GT300 voit s'affronter des constructeurs japonais et étrangers majeurs dont BMW, Porsche, Lamborghini et Mercedes, dont les AMG GT3 que K2 R&D LEON RACING engage depuis 2016. Cette voiture a été dévoilée au Salon de Genève 2015 ; elle est basée sur l'AMG GT de route, avec des modifications majeures comme le remplacement du moteur V8 4 litres double turbo par un V8 6,3 litres qui délivre 558cv même avec une bride d'air de 36mm. Une transmission séquentielle à six rapports est installée dans une boîte-pont arrière, activée par des palettes au volant. Conservant l'allure générale de la voiture de série tout en intégrant des modifications majeures pour la compétition, l'élégante carrosserie de la AMG GT3 est dans la pure tradition Mercedes-Benz – la calandre est inspirée de celle du prototype de compétition 300 SL (W194) de 1952. La carrosserie est assemblée autour d'une structure tubulaire en aluminium. Elle est presqu'entièrement en fibre de carbone : capot moteur, portières, ailes avant, diffuseur et même le capot de coffre sont usinés dans ce matériau ultraléger. L'aérodynamisme est particulièrement soigné avec un aileron géant, des ouïes dans le capot, sur les ailes avant et la face arrière, plus un diffuseur sous l'arrière de la voiture. Des surfaces canards et un diffuseur de plancher contribuent à une impressionnante force d'appui. A 1.285kg pour répondre au règlement GT3, elle est 360kg plus légère que la AMG GT de base. La suspension à quatre roues indépendantes a été entièrement retravaillée. Le cockpit est protégé par une cage anti-crash et le volant télescopique est inclinable. Une fois le siège en fibre de carbone installé, les réglages de position de conduite s'effectuent au moyen des pédales. Une pléthore d'informations et fonctions essentielles sont à la disposition du pilote sur le volant et sur la console centrale ergonomique. En 2018, K2 R&D LEON RACING engageait la dernière version de l'AMG GT3 chaussée de pneus Bridgestone. La maturité de la voiture, des pneus et des deux pilotes et un management solide permirent au team d'effectuer ce retour épique en fin de saison, et cette victoire restera longtemps dans les mémoires.

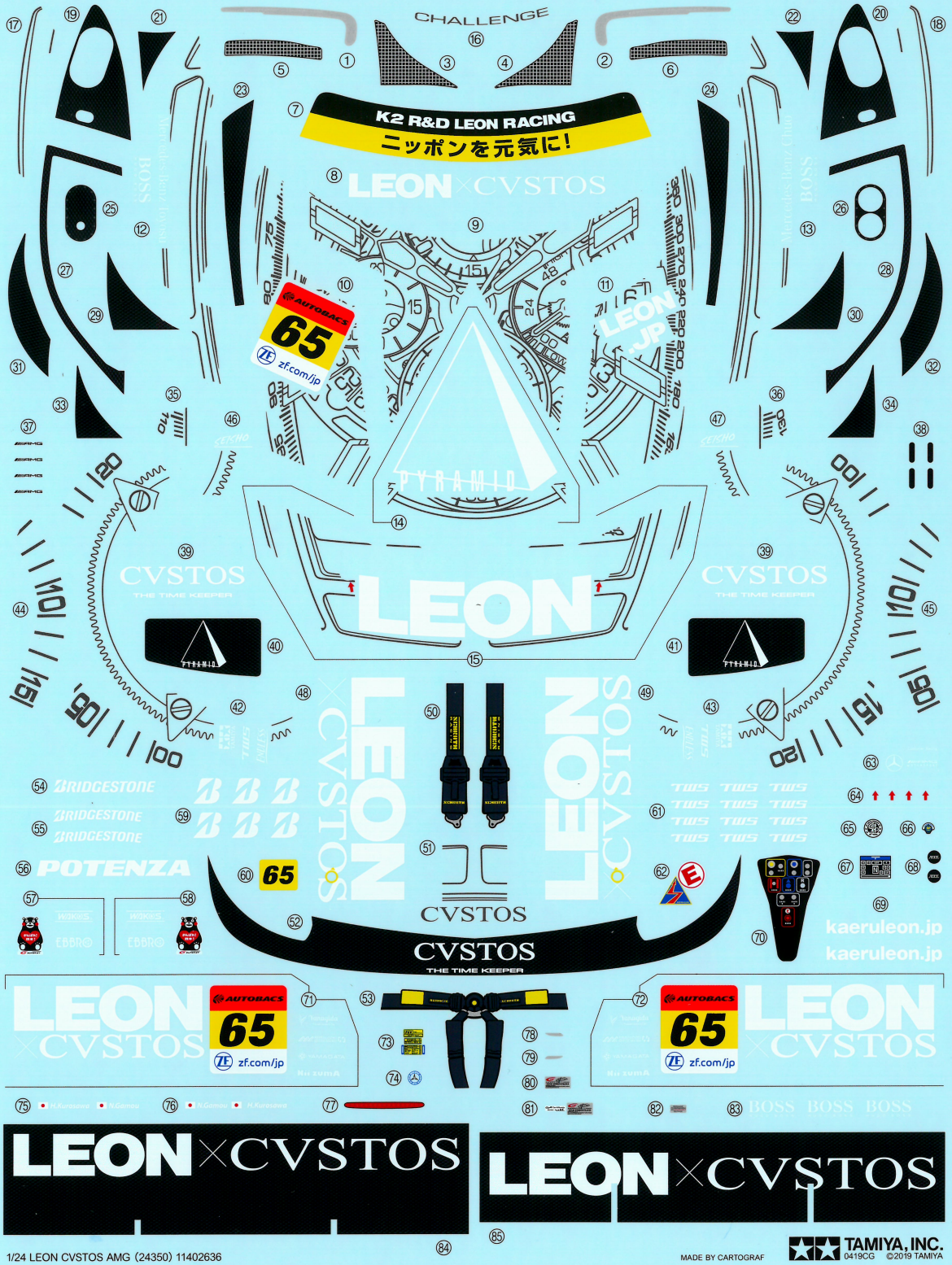

1/24 LEON CVSTOS AMG (24350) 11402636

MADE BY CARTOGRAF

TAMIYA, INC.
0419CG ©2019 TAMIYA